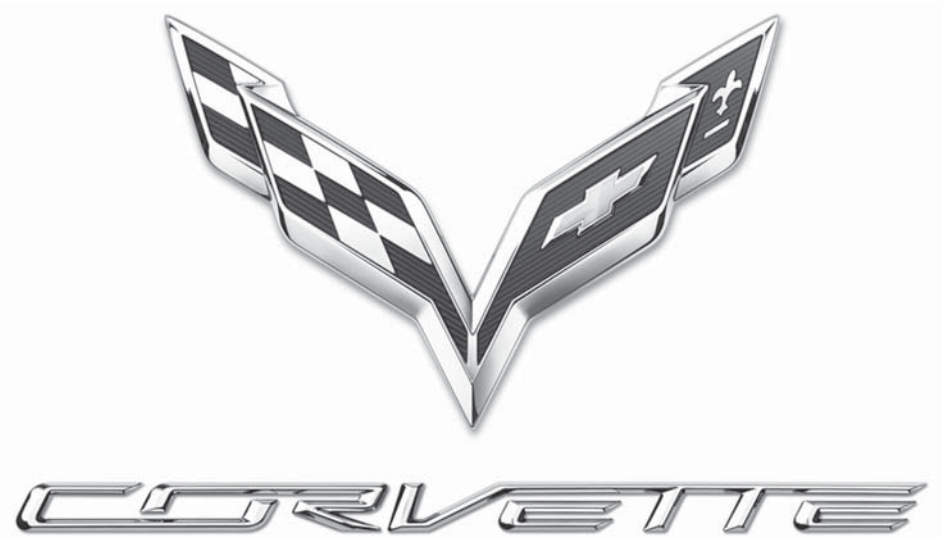

Gebruikershandleiding

www.chevroleteurope.com

Inhoud

Inleiding 2
Kort en bondig 5
Sleutels, portieren en ruiten 26
Stoelen en veiligheidssystemen 58
Opbergruimte 97
Instrumenten en knoppen 102
Verlichting 150
Infotainmentsysteem 156
Bedieningsorganen voor klimaatregeling 163
Rijden en bedienen 169
Verzorging van de auto 231
Service en onderhoud 319
Technische gegevens 327
Informatie voor de klant 332
OnStar 338
Index 343

Inleiding

De namen, logo's, emblemen, slogans, automodelnamen en carrosserieontwerpen die in deze handleiding voorkomen, inclusief maar niet uitsluitend beperkt tot, GM, het logo van GM, CHEVROLET, het logo van CHEVROLET, CORVETTE, het logo van CORVETTE, CORVETTE STINGRAY en het logo van STINGRAY zijn handelsmerken en/of servicemerken van General Motors LLC, diens dochter- en zusterondernemingen en licentiegevers.

Deze handleiding beschrijft ook functies die mogelijk niet op het voertuig aanwezig zijn, bijvoorbeeld doordat optionele apparatuur niet voor de auto werd aangeschaft, wegens modelvarianten of landspecificaties, omdat functies/toepassingen niet voor uw regio beschikbaar zijn of door aangebrachte wijzigingen na publicatie van deze gebruikershandleiding.

Lees de aankoopdocumentatie van uw specifieke voertuig om op functies te controleren.

Bewaar deze handleiding onder handbereik in de auto.

Werken met dit handboek

Gebruik het register achter in de handleiding om snel informatie over de auto op te zoeken. Dit is een alfabetische lijst van wat er de handleiding is opgenomen met de paginanummers waar u het kunt vinden.

Gevaar, Waarschuwing en Voorzichtig

Waarschuwingsboodschappen op labels in de auto en in deze handleiding beschrijven risico's en geven aan hoe u ze kunt vermijden of verminderen.

⚠ Gevaar

Gevaar geeft een gevaar aan met een hoog risico dat ernstig letsel of de dood tot gevolg heeft.

⚠ Waarschuwing

Waarschuwing geeft een gevaar aan dat persoonlijk letsel of de dood tot gevolg kan hebben.

Voorzichtig

Voorzichtig geeft een gevaar aan dat schade aan eigendommen of het voertuig tot gevolg kan hebben.

Een cirkel met een schuine streep erdoor is een veiligheidssymbool dat betekent: "Niet doen", "Doe dit niet" of "Laat dit niet gebeuren".

Symbolen

De auto heeft onderdelen en labels met symbolen in plaats van tekst. Symbolen worden getoond samen met de tekst die de werking of de informatie van een specifiek onderdeel, bedieningsmechanisme, bericht of van een specifieke meter of indicator beschrijft.

: Getoond wanneer er in de gebruikershandleiding aanvullende instructies of informatie staan.

: Getoond wanneer er in de onderhoudshandleiding aanvullende instructies of informatie staan.

: Getoond wanneer er meer informatie op een andere pagina staat — "zie pagina".

Symbooloverzicht van de auto

Hier ziet u nog een aantal symbolen die mogelijk op uw auto aanwezig zijn, samen met hun betekenis.

Raadpleeg het register voor meer informatie over de afzonderlijke symbolen.

: Controlelampje airbag gereed

: Airconditioning

: Antiblokkeersysteem (ABS)

: Stuurbedieningsknoppen audio

: Waarschuwingslampje remsysteem

: Laadsysteem

: Cruisecontrol

: Niet doorboren

: Geen service verrichten

: Motorkoelvloeistoftemperatuur

: Buitenverlichting

: Open vuur/vlam verboden

: Mistlampen

: Brandstofmeter

: Zekeringen

: Wisselaar groot licht/dimlicht koplampen

: Vergrendeling kinderveiligheidssystemen

: Multifunctionele controlelamp

: Oliedruk

: Aan/uit

: Auto op afstand starten

: Gordelverklikkers

: Bandenspanningscontrole

: Tractiecontrole/Active Handling System

: Onder druk

: Sproeiervloeistof

✍ AANTEKENINGEN

Kort en bondig

Instrumentenpaneel
Dashboard 6

Basisinformatie
Rij-informatie bij aanvang 8
Centraal vergrendelingssysteem (RKE) 8
Voertuig starten op afstand 9
Portiersloten 9
Kofferbak, ontgrendeling 10
Ruiten 11
Stoelverstelling 12
Geheugenfuncties 13
Verwarmde en geventileerde stoelen 13
Veiligheidsgordels 14
Passagiersdetectiesysteem 14
Spiegel afstellen 15
Stuurwiel afstellen 15
Interieurverlichting 16
Verlichting aan buitenzijde 16
Ruitenwisser/sproeier 17
Bedieningselementen klimaatregeling 18
Versnellingsbak 19

Voertuigkenmerken
Infotainmentsysteem 20
Stuurwielschakelaars 20
Cruisecontrole 20
Bestuurdersinformatiecentrum (DIC) 20
Parkeercamera voorzijde 21
Achteruitzichtcamera (RVC) . . . 21
Voedingsaansluitingen 21
Dakpaneel 21
Cabriolet 22

Prestaties en onderhoud
Tractieregeling/Elektronische stabiliteitsregeling (ESC) 22
Controle bandenspanning 22
Kenmerken van een sportwagen 23
Brandstof (6,2 liter V8-motor LT1) 24
Brandstof (6,2 liter V8-motor met supercharger LT4) 24
Motorolie, levensduursysteem 24
Richtlijnen voor wasbeurten 25
Rijden met een beter brandstofverbruik 25

Instrumentenpaneel

Dashboard

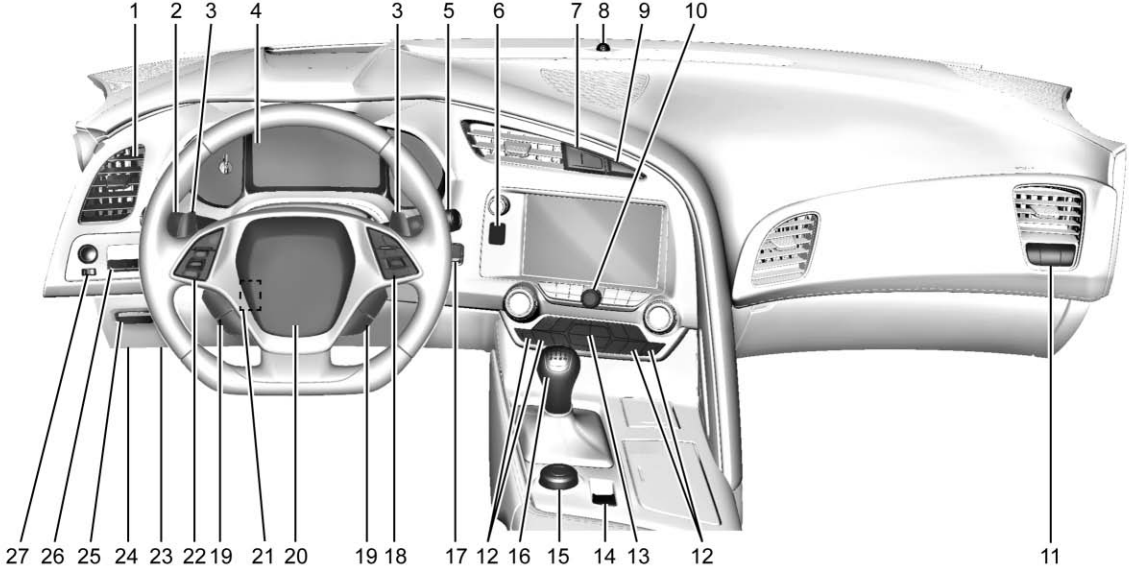

1. *Ventilatieopeningen* ⇨ *167*.
2. Richtingaanwijzerhendel. Zie *Richtingaanwijzers* ⇨ *153*.

   Verlichting buitenzijde, schakelaars ⇨ *150*.
3. Handbediende schakelflippers (indien aanwezig). Zie *Mechanische modus* ⇨ *202*.

   Active Rev Match-paddles (indien aanwezig). Zie *Active Rev Match* ⇨ *207*.
4. *Dashboard* ⇨ *108*.
5. *Ruitenwisser/sproeier* ⇨ *103*.
6. Knop opbergvak instrumentenpaneel. Zie *Opbergvak instrumentenpaneel* ⇨ *97*.
7. Statusindicator passagiersairbag. Zie *Passagiersdetectiesysteem* ⇨ *77*.
8. Lichtsensor. Zie *Automatisch koplampsysteem* ⇨ *152*.
9. *Waarschuwingsknipperlichten* ⇨ *153*.
10. *Infotainment* ⇨ *156*.
11. Temperatuurregeling passagier. Zie *Dubbel automatische klimaatregelsysteem* ⇨ *163*.

    Bedieningsorganen verwarming en ventilatie stoelen passagier (indien aanwezig). Zie *Voorstoelen met stoelverwarming en -ventilatie* ⇨ *64*.
12. (Extra) Bedieningsorganen verwarming en ventilatie stoelen bestuurder en passagier (indien aanwezig). Zie *Voorstoelen met stoelverwarming en -ventilatie* ⇨ *64*.
13. *Dubbel automatische klimaatregelsysteem* ⇨ *163*.
14. *Elektrische parkeerrem* ⇨ *209*.
15. Knop MODUSKEUZE. Zie *Competitierijstand* ⇨ *217*.
16. Schakelhendel (handgeschakelde versnellingsbak weergegeven). Zie *Automatische transmissie* ⇨ *200* of *Manuele transmissie* ⇨ *205*.
17. Sleutelloos starten. Zie *Standen contactslot* ⇨ *192*.
18. Bedieningsorganen Bluetooth. Zie *Stuurwielschakelaars* ⇨ *103*.

    Bedieningsorganen stemherkenning. Zie *Stuurwielschakelaars* ⇨ *103*.

    Bedieningsorganen voor Driver Information Center. Zie *Bestuurdersinformatiecentrum (DIC)* ⇨ *125*.
19. *Stuurwielschakelaars* ⇨ *103*.
20. *Claxon* ⇨ *103*.
21. *Stuurwiel afstellen* ⇨ *103* (niet zichtbaar).
22. *Cruisecontrole* ⇨ *220*.
23. Motorkapontgrendeling (niet weergegeven). Zie *Motorkap* ⇨ *236*.
24. Diagnoseaansluiting (DLC) (niet zichtbaar). Zie *Storingsindicatielampje (Storingsindicatielampje motor)* ⇨ *117*.
25. Ontgrendelingsknop achterklep/kofferruimte. Zie *Achterklep (Kofferbak)* ⇨ *38*.

Uit-schakelaar inbraak- en hellingssensoren. Zie *Autoalarmsysteem* ⇨ *40*.

26. Bedieningsorganen Head-Up Display (indien aanwezig). Zie *Head-Up Display (HUD)* ⇨ *128*.
27. *Elektrisch bediende buitenspiegels* ⇨ *44*.

Basisinformatie

Rij-informatie bij aanvang

Dit hoofdstuk geeft u een kort overzicht van enkele van de voornaamste kenmerken waarover uw specifieke auto eventueel beschikt.

Voor nadere informatie raadpleegt u de beschrijvingen van elk kenmerk verderop in deze gebruikershandleiding.

Centraal vergrendelingssysteem (RKE)

Door het Keyless Access-systeem kan de auto worden geopend als de handzender binnen bereik is. Zie *Centraal vergrendelingssysteem (RKE), werking* ⇨ *27*.

U gebruikt de handzender voor het Remote Keyless Entry (RKE) om de portieren tot op een maximumafstand van 60 m (197 ft) te ontgrendelen en vergrendelen.

Model met starten op afstand en vouwdak, andere modellen zijn vergelijkbaar

Druk op de knop om de sleutel te verwijderen. U kunt de sleutel gebruiken om de auto en achterklep of kofferbak te openen als de auto spanningsloos mocht zijn. Zie *Achterklep (Kofferbak)* ⇨ *38*.

🔓 **:** Indrukken om het bestuurdersportier te ontgrendelen. Opnieuw binnen vijf seconden indrukken om beide portieren te ontgrendelen.

🔒 **:** Indrukken om beide portieren te vergrendelen.

HOLD : Ingedrukt houden om de achterklep/kofferruimte te ontgrendelen.

: Druk kort op en houd meteen daarna ingedrukt om het vouwdak helemaal te openen. De auto moet zijn uitgeschakeld om het vouwdak te kunnen bedienen. Laat de knop los om de beweging te stoppen. Met deze knop opent u alleen het vouwdak.

Zie *Cabrioletdak* ⇨ *51*.

: Druk één keer kort om de Vehicle Locator te activeren. Indrukken en drie seconden vasthouden om het noodalarm te activeren. Druk nogmaals op de knop of start de auto om het paniekalarm uit te schakelen.

Zie *Sleutels* ⇨ *26* en *Centraal vergrendelingssysteem (RKE), werking* ⇨ *27*.

Voertuig starten op afstand

Indien aanwezig kunt u de motor hiermee van buitenaf starten.

Auto starten

1. Druk kort op op de RKE-zender.
2. Houd minimaal vier seconden ingedrukt, of houd de toets ingedrukt totdat de richtingaanwijzers knipperen.

Start na het instappen de auto op de gebruikelijke wijze.

Wanneer de auto start, gaan de parkeerlichten branden.

Remote Start is te verlengen.

Remote Start annuleren

U kunt Remote Start op meerdere manieren annuleren:

- Houd ingedrukt totdat de parkeerlichten doven.
- Schakel de alarmknipperlichten in.
- Schakel de motor in en daarna uit.

Zie *Voertuig starten op afstand* ⇨ *32*.

Portiersloten

Om een portier van buitenaf te vergrendelen of ontgrendelen, drukt u op of op de RKE-handzender (Remote Keyless Entry).

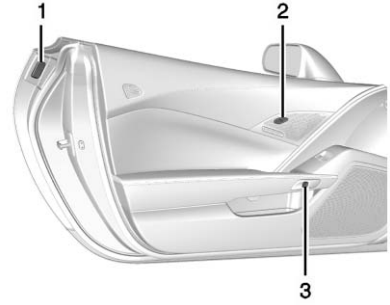

Bestuurdersportier

1. Portiergreepsensor
2. Portierslotschakelaar
3. Portierslotknop

Voor Keyless Access houdt u de RKE-handzender binnen 1 m (3 ft) van de portiergreep. Pak de portiergreepsensor (1) vast en druk erop. Zie *Centraal vergrendelingssysteem (RKE), werking* ⇨ *27*. Deze functio-

naliteit kan geprogrammeerd worden. Zie *Personalisering voertuig* ⇨ *142*.

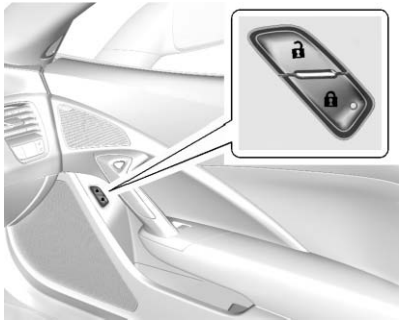

Passagiersportier

Om een portier van binnenuit te vergrendelen of ontgrendelen, gebruikt u de portierslotschakelaar.

🔒 **:** Indrukken om de portieren te vergrendelen.

🔓 **:** Druk op om alle portieren te ontgrendelen.

Druk op de portierslotknop om het portier van binnenuit te openen.

De tankklep wordt ook via deze functies vergrendeld en ontgrendeld.

Zie *Vergrendelingen elektrisch bediende portieren* ⇨ *36*.

Auto heeft geen stroom meer

Is de accu van de auto leeg, dan kunt u de portieren handmatig openen.

Vanuit de auto

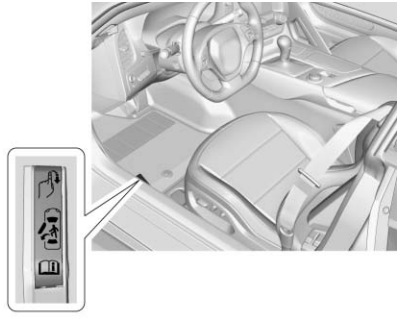

Trek aan de ontgrendelingshendel van het bestuurdersportier.

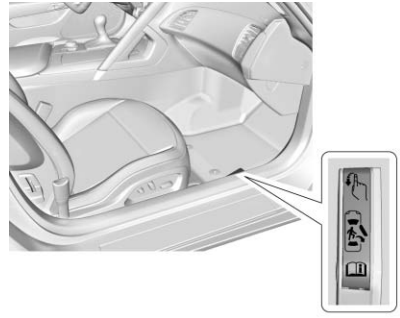

Trek aan de ontgrendelingshendel van het passagiersportier.

Zie *Vergrendelingen elektrisch bediende portieren* ⇨ *36*.

Kofferbak, ontgrendeling

Bij automatische versnellingsbakken moet de auto in stand P (parkeerstand) staan.

Bij handgeschakelde versnellingsbakken moet de auto zijn uitgeschakeld of stilstaan met de parkeerrem aangezet. Zie *Elektrische parkeerrem* ⇨ *209*.

Achterklep/kofferruimte ontgrendelen:

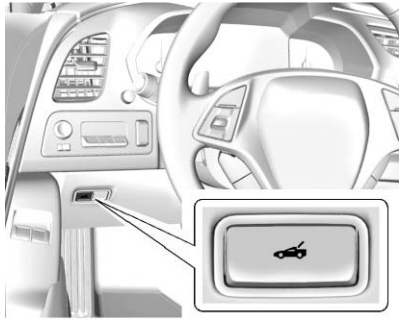

- Druk op .
- Druk op HOLD van de RKE-handzender (Remote Keyless Entry) en houdt deze ingedrukt. Zie *Centraal vergrendelingssysteem (RKE)* ⇨ *27*.

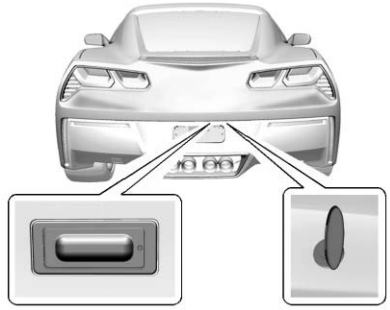

- Druk op de touchpad voor de achterklep/kofferruimte ontgrendelen met de RKE-zender binnen bereik of gebruik de sleutel in het cilinderslot. Zie *Centraal vergrendelingssysteem (RKE)* ⇨ *27* en *Sleutels* ⇨ *26*.

Zie *Achterklep (Kofferbak)* ⇨ *38*.

Ruiten

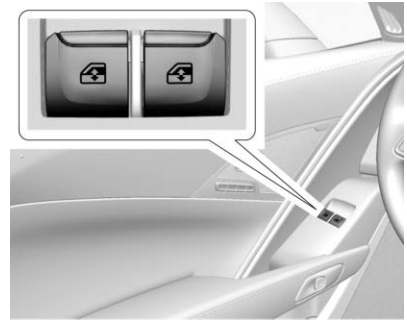

Trek de schakelaar omhoog of duw deze in om de ruit te sluiten of te openen. Zie *Elektrisch bedienbare ruiten* ⇨ *45*.

Dankzij de vastgehouden accessoire-voeding (RAP) kunt u de elektrische ruiten ook bij contact UIT bedienen. Zie *RAP* ⇨ *196*.

Stoelverstelling

Elektrisch verstelbare stoelen

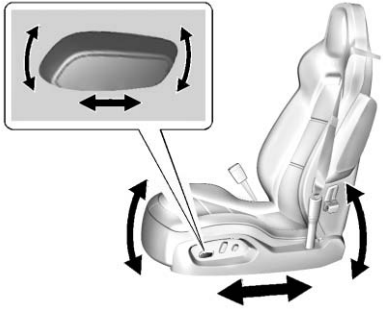

De stoel verstellen:

- Zet de stoel naar voren of achteren door de knop naar voren of achteren te schuiven.
- Zet de voorkant van de zitting hoger of lager door de voorkant van de knop omhoog of omlaag te bewegen.
- Zet de stoel omhoog of omlaag door de achterkant van de knop omhoog of omlaag te bewegen.

Zie *Elektrisch verstelbare stoel afstellen* ⇨ *59*.

Verstelling lenden- en zijsteun

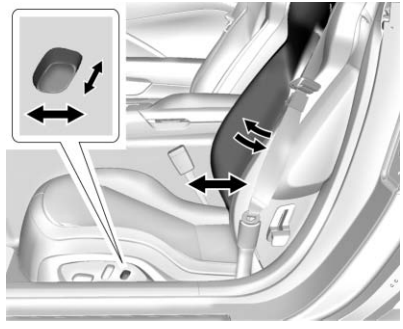

De lenden- of zijsteun verstellen, indien aanwezig:

- Houd de knop naar voren of naar achteren gedrukt voor meer of minder ondersteuning van de lendensteun.
- Indien aanwezig houdt u de knop omhoog toe voor meer zijsteun en naar beneden voor minder zijsteun.

Zie *Lendensteun afstellen* ⇨ *60*.

Rugleuningen verstellen

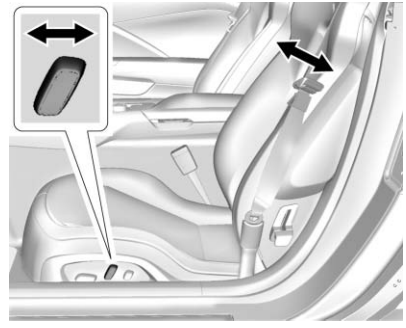

De rugleuning verstellen:

- Kantel de bovenzijde van de knop naar achteren om de leuning achterover te zetten.
- Kantel de bovenzijde van de knop naar voren om de leuning omhoog te zetten.

Zie *Verstelbare rugleuningen* ⇨ *60*.

Geheugenfuncties

Indien de auto hierover beschikt, kunt u met de knoppen 1, 2, SET en (uitstappen) handmatig geheugeninstellingen voor de bestuurdersstoel, buitenspiegels en elektrisch kantelbare en in-/uitschuifbare stuurkolom opslaan en opvragen.

Wanneer Automatisch geheugenstanden opvragen is geactiveerd in het menu Persoonlijke instellingen, worden de eerder opgeslagen standen onder de geheugenknoppen 1 en 2 opgevraagd wanneer u het contact omschakelt van UIT naar ON/RUN (aan/bedrijf) of ACC/ACCESSORY (accessoirestand).

Wanneer de Easy Exit-functies zijn geactiveerd in het menu Persoonlijke instellingen, bewegen de stoelen naar de eerder opgeslagen uitstapstand wanneer u het contact uitschakelt en korte tijd daarna het bestuurdersportier opent.

Zie *Stoelen met geheugen* ⇨ *61* en *Personalisering voertuig* ⇨ *142*.

Verwarmde en geventileerde stoelen

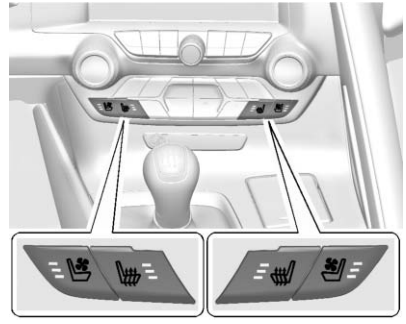

Bedieningsknoppen voor bestuurder en passagier

Indien aanwezig, zitten de bestuurdersknoppen op de middenconsole (de 'center stack'). Om ze te kunnen bedienen, moet het contact ingeschakeld zijn.

Druk op of aan de linkerkant van het klimaatregelpaneel om de bestuurdersstoel te ventileren of te verwarmen. Een stoel met ventilatie is voorzien van een ventilator die lucht door de stoel zuigt of perst. De lucht is niet gekoeld.

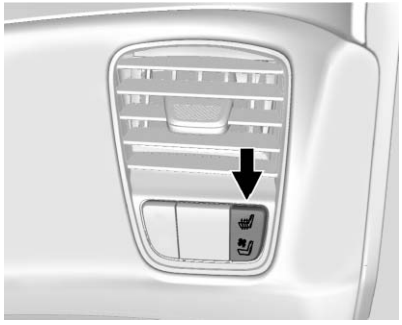

Bedieningsorganen passagier

De passagiersknoppen zitten ook aan de rechterkant van het instrumentenpaneel onder het luchtrooster. Druk op ⇓ of ⇓ om de passagiersstoel te verwarmen of te ventileren. De bestuurder kan de verwarming of ventilatie van de passagiersstoelen ook aan- en uitzetten met de knoppen aan de rechterkant van het klimaatregelpaneel.

Druk eenmaal op de knop om de stoelfunctie van de bestuurder en passagier in de hoogste stand te zetten. Met elke druk op de knop wordt de stoelfunctie een stand lager gezet, totdat deze uiteindelijk is uitgeschakeld. In de hoogste stand branden alle drie de indicatielampjes en in de laagste stand slechts één. Als de stoelverwarming hoog staat, kan het niveau na ongeveer 30 minuten automatisch worden verlaagd.

Zie *Voorstoelen met stoelverwarming en -ventilatie* ⇨ *64*.

Veiligheidsgordels

In de volgende paragrafen vindt u belangrijke informatie over het juiste gebruik van de veiligheidsgordels:

- *Veiligheidsgordels* ⇨ *65*.
- *Veiligheidsgordels op de juiste wijze dragen* ⇨ *67*.
- *Heup-schoudergordel* ⇨ *68*.
- *ISOFIX-kinderzitjes* ⇨ *93*.

Passagiersdetectiesysteem

Het passagiersdetectiesysteem schakelt de frontairbag voor de buitenste voorpassagier onder bepaalde omstandigheden uit. Het passagiersdetectiesysteem heeft geen invloed op andere airbags. Zie *Passagiersdetectiesysteem* ⇨ *77*.

De statusindicator passagiersairbag op het instrumentenpaneel licht op wanneer u de auto start. Zie *Waarschuwingslampje status airbag passagierszijde* ⇨ *116*.

Spiegel afstellen

Buitenspiegels

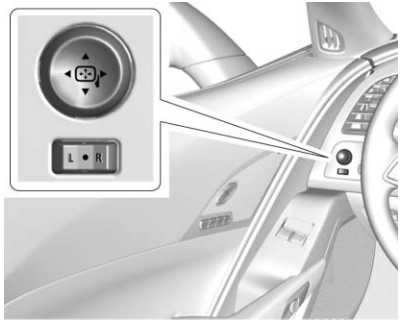

Spiegels verstellen:

1. Druk op "L" (links) of "R" (rechts) om de spiegel te selecteren.
2. Druk op het bedieningsvlak om de spiegel te verstellen.
3. Zet de schakelaar weer in het midden om de spiegel te deselecteren.

Zie *Elektrisch bediende buitenspiegels* ⇨ *44*.

Heeft de auto een Memory-functie, dan kunt u de gewenste spiegelinstelling opslaan. Zie *Stoelen met geheugen* ⇨ *61*.

U klapt de spiegel in door deze naar de auto toe te trekken. Klap de spiegel naar buiten om deze terug te zetten in de originele positie.

Binnenspiegel

Verstelling

Pas de binnenspiegel aan voor een goed zicht op het gebied achter de auto.

Zelfdimmende binnenspiegel

De spiegel dimt automatisch de schittering van de koplampen van achterliggers. De dimfunctie schakelt in wanneer de auto wordt gestart.

Zie *Automatisch ontspiegelende achteruitkijkspiegel* ⇨ *45*.

Stuurwiel afstellen

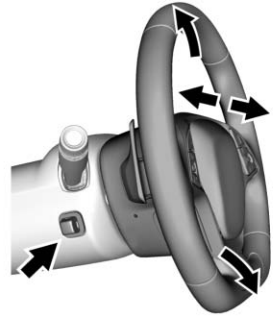

Druk op de knop om het kantelbare en telescopische stuurwiel omhoog en omlaag of vooruit en achteruit te verplaatsen.

U kunt zowel de hellingshoek als de hoogte/diepte van het stuurwiel onder uw Memory-instellingen opslaan. Zie *Stoelen met geheugen* ⇨ *61*.

Verstel het stuurwiel nooit tijdens het rijden.

Interieurverlichting

Bediening binnenverlichting

De knop van deze functie zit aan de linkerkant van het instrumentenpaneel. Draai de knop rechtsom of linksom om de lichten feller te laten branden of te dimmen. Draai de knop volledig rechtsom om de binnenverlichting aan te zetten.

Interieurverlichting

Wanneer u een portier of de achterklep/kofferruimte opent, gaat de binnenverlichting aan.

Om de interieurverlichting aan of uit te zetten, draait u de helderheidsknop op het instrumentenpaneel volledig rechtsom of linksom.

Leeslampen

De leeslampen bevinden zich op de dakconsole. De lampen gaan aan wanneer u een portier opent. Als de portieren zijn gesloten, drukt u op de lampknoppen om de afzonderlijke lampen in te schakelen.

Voor meer informatie over de binnenverlichting, zie *Instrumentenpaneelverlichting, regeling* ⇨ *154*.

Verlichting aan buitenzijde

De lichtschakelaar zit op de richtingaanwijzerhendel.

Er zijn vier standen.

⏻ **:** Schakelt alle lampen uit.

AUTO : Zet de rijverlichting in de automatische modus. De AUTO-modus schakelt de rijverlichting in en uit naar gelang de sterkte van het beschikbare daglicht.

: Schakelt de parkeerverlichting en alle lampen in, behalve de koplampen.

: Schakelt de koplampen in, samen met de parkeerverlichting en de instrumentenverlichting.

: Draai de strook naar en laat deze weer los om de mistachterlichten aan of uit te zetten.

Zie:

- *Verlichting buitenzijde, schakelaars* ⇨ *150*
- *Richtingaanwijzers* ⇨ *153*

Ruitenwisser/sproeier

De hendel van de voorruitenwisser/sproeier zit aan de rechterkant van de stuurkolom.

Zet het contact in ACC/ACCESSORY (accessoirestand) of ON/RUN/START (aan/rij/start) en verstel de hendel om de wissersnelheid te kiezen.

HI : Om snel te wissen.

LO : Om langzaam te wissen.

INT : Beweeg de hendel omhoog naar INT voor de intervalstand. Draai vervolgens de ring INT omhoog om de intervalstand te verkorten, of omlaag om deze te verlengen.

OFF : Gebruikt om de wissers uit te schakelen.

1X : Beweeg de hendel even naar beneden voor een enkele wisbeweging. Houd de hendel naar beneden voor meerdere wisbewegingen.

: Trek de hendel naar u toe om sproeiervloeistof op de voorruit te sproeien en de wissers te activeren.

Zie *Ruitenwisser/sproeier* ⇨ *103*.

Bedieningselementen klimaatregeling

De verwarming, koeling en ventilatie voor de auto kunnen met dit systeem worden geregeld.

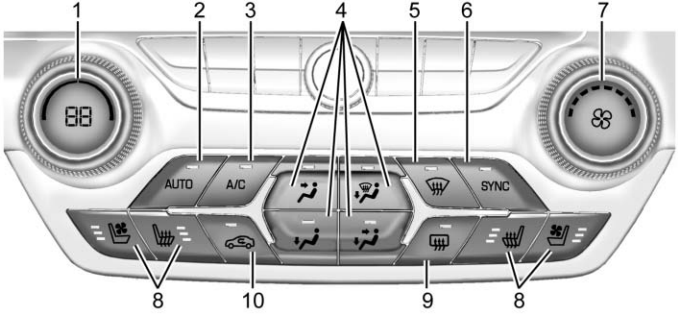

1. Temperatuurregeling bestuurder
2. AUTO (automatische werking)
3. A/C (airco)
4. Luchtverdelingsstanden
5. Ontwasemen
6. SYNC
7. Knop van aanjager
8. (Extra) Bedieningsorganen verwarming en ventilatie voorstoelen bestuurder en passagier
9. Achterruitverwarming
10. Recirculatie

Temperatuurregeling passagier

De temperatuurregeling voor de passagier zit onder het zijluchtrooster aan de passagierszijde.

Zie *Dubbel automatische klimaatregelsysteem* ⇨ *163*.

Versnellingsbak

Handbediende schakelflippers (automaat)

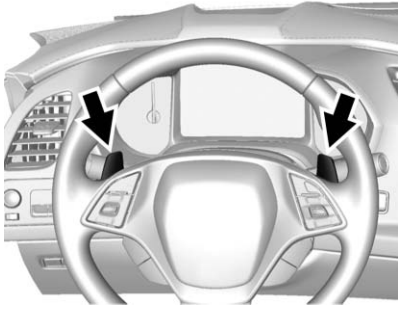

U kunt de schakelflippers in de stand D (Drive) of M (Handgeschakelde modus) gebruiken. Het systeem wordt geactiveerd door bediening van de linker flipper om terug te schakelen en de rechter flipper om op te schakelen. De huidige versnelling verschijnt op de instrumentengroep en het head-up-display, indien aanwezig.

U kunt niet met de schakelflippers op- of terugschakelen wanneer de rijsnelheid te laag of te hoog is en u kunt hiermee evenmin in de 3e of hogere versnelling wegrijden.

Zie *Mechanische modus* ⇨ *202*.

Active Rev Match (handgeschakelde versnellingsbak)

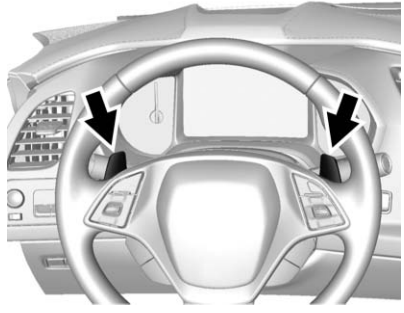

Active Rev Match (ARM) helpt de bestuurder om soepeler te schakelen door het motortoerental af te stemmen op de volgende versnelling. Het systeem wordt in- of uitgeschakeld door op een van de flippers met de aanduiding REV MATCH op het stuurwiel te drukken. Zie *Active Rev Match* ⇨ *207*.

Schakelstandindicator

Op de instrumentengroep verschijnt de schakelstandindicator wanneer geadviseerd wordt om te schakelen voor een optimaal brandstofrendement. Wanneer de pijl omhoog wijst, wordt geadviseerd op te schakelen. Wanneer de pijl omlaag wijst, wordt geadviseerd terug te schakelen. Het nummer bij de pijl geeft de geadviseerde versnelling aan.

Voertuigkenmerken

Infotainmentsysteem

Raadpleeg de infotainmenthandleiding voor informatie over radio, audiospelers, telefoon en navigatiesysteem. U vindt er ook informatie over instellingen.

Stuurwielschakelaars

Het infotainmentsysteem kan met de stuurbedieningsknoppen worden bediend. Zie "Stuurbedieningsknoppen" in de Infotainmenthandleiding.

Cruisecontrole

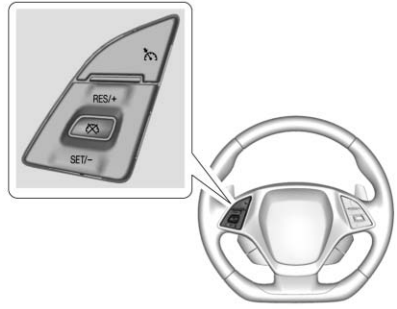

: Indrukken om cruise control aan of uit te zetten. Bij het inschakelen van de cruise control gaat in de instrumentengroep een wit lampje branden.

RES/+ : Als er een ingestelde rijsnelheid in het geheugen is opgeslagen, druk de schakelaar dan kort in om deze snelheid te hervatten of houd de schakelaar ingedrukt om te accelereren. Als cruisecontrol al actief is, gebruik deze dan om de rijsnelheid te verhogen.

SET/- : Druk kort in om de rijsnelheid in te stellen en cruise control te activeren. Als cruisecontrol al actief is, gebruik deze dan om de rijsnelheid te verlagen.

: Indrukken om cruisecontrol uit te zetten zonder de ingestelde snelheid uit het geheugen te wissen.

Zie *Cruisecontrole* ⇨ *220*.

Bestuurdersinformatiecentrum (DIC)

Het DIC-display zit in de instrumentengroep. Het geeft de status van verschillende voertuigsystemen weer.

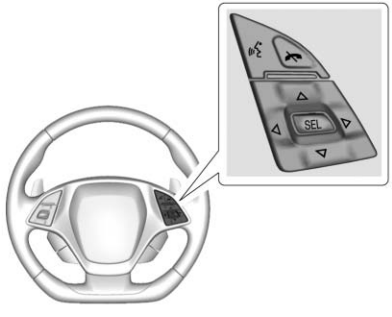

△ **of** ▽ **:** Indrukken om in een lijst omhoog of omlaag te gaan.

◁ **of** ▷ **:** Druk op ◁ om de applicatiemenu's aan de linkerkant te openen. Druk op ▷ om de interactiemenu's aan de rechterkant te openen.

SEL : Indrukken om een menu te openen of een menu-optie te kiezen. Ingedrukt houden om op bepaalde schermweergaven waarden te resetten.

Zie *Bestuurdersinformatiecentrum (DIC)* ⇨ *125*.

Parkeercamera voorzijde

Indien aanwezig wordt de zone vóór de auto weergegeven als hulp bij inparkeren en manoeuvreren bij lage snelheden.

Zie "Parkeercamera voorzijde" onder *Ondersteuningssystemen bij parkeren of achteruitrijden* ⇨ *223*.

Achteruitzichtcamera (RVC)

Indien aanwezig, geeft de RVC op het scherm van het infotainmentdisplay het gebied achter de auto weer als de auto in stand R (Achteruit) wordt gezet, ter ondersteuning bij het parkeren en het achteruitrijden met lage snelheid.

Zie *Ondersteuningssystemen bij parkeren of achteruitrijden* ⇨ *223*.

Voedingsaansluitingen

Op het elektrische aansluitingen kunt u elektrische apparatuur aansluiten, zoals een mobiele telefoon of een MP3-speler.

Er zijn drie elektrische aansluitingen:

- In het opbergvak middenconsole.
- Vóór de bekerhouder.
- In het achtercompartiment.

Breng het deksel omhoog om toegang te krijgen en breng het na gebruik weer aan.

Zie *Voedingsaansluitingen* ⇨ *105*.

Dakpaneel

Auto's met een afneembaar dakpaneel hebben drie ontgrendelhendels. Twee daarvan zitten vóór het dakpaneel en één zit achter het dakpaneel. Zie "Dakpaneel verwijderen" onder *Dakpaneel* ⇨ *48*.

Voor het verwijderen van het dakpaneel hebt u mogelijk hulp nodig. Sla het dakpaneel altijd op de juiste manier op in de opbergruimte achter.

Voor nadere informatie:

- Zie "Dakpaneel opbergen" onder *Dakpaneel* ⇨ *48*.

- Zie "Dakpaneel aanbrengen" onder *Dakpaneel* ⇨ *48*.

Cabriolet

Indien aanwezig, kan het vouwdak automatisch worden geopend en gesloten. Voor de stapsgewijze instructies, zie *Cabrioletdak* ⇨ *51*.

Prestaties en onderhoud

Tractieregeling/Elektronische stabiliteitsregeling (ESC)

Het tractieregelsysteem (TCS) beperkt de wielslip. Het systeem wordt bij het starten steeds automatisch ingeschakeld.

StabiliTrak is een computergestuurd systeem dat de bestuurder helpt om onder lastige rijomstandigheden de auto goed op koers te houden. Dit wordt bereikt door het selectief inschakelen van de verschillende remmen van de auto. Het systeem wordt bij het starten steeds automatisch ingeschakeld.

- U schakelt de Traction Control uit door OFF op de middenconsole in te drukken en los te laten. Op de instrumentengroep licht TC op.
- U schakelt de Traction Control én StabiliTrak uit door OFF in te drukken en ingedrukt te houden tot het lampje voor Traction Off TC en het lampje voor StabiliTrak OFF gaan branden op de instrumentengroep.
- Druk op OFF en laat opnieuw los om beide systemen aan te zetten.

Zie *Tractieregeling/Elektronische stabiliteitsregeling (ESC)* ⇨ *212*.

De auto beschikt over Driver Mode Control (Regeling bestuurdersmodus) en Performance Traction Management. Zie *Regeling bestuurdersmodus* ⇨ *214* en *Competitierijstand* ⇨ *217*.

Controle bandenspanning

Deze auto kan voorzien zijn van een bandenspanningscontrolesysteem (TPMS).

De waarschuwingslamp voor een te lage bandenspanning waarschuwt wanneer de bandenspanning in één van de banden flink is gedaald. Wanneer de waarschuwingslamp oplicht, moet u zo snel mogelijk stoppen en de banden volgens de voorschriften oppompen, zie het informatielabel over de banden en het laadvermogen. Zie *Belastingslimieten auto* ⇨ *187*. De waarschuwingslamp blijft branden tot de bandenspanning is gecorrigeerd.

Het waarschuwingslampje voor lage bandenspanning kan bij koud weer gaan branden als het voertuig wordt gestart, en vervolgens uitgaan als het voertuig begint te rijden. Dit kan een tijdige indicatie zijn dat de bandenspanning te laag wordt en dat u de banden volgens de voorschriften moet oppompen.

Het TPMS is geen vervanging voor het maandelijkse onderhoud van de banden. Zorg dat de banden goed op spanning blijven.

Zie *Bandendrukcontrolesysteem* ⇨ *284*.

Kenmerken van een sportwagen

Motorolie controleren

Uw auto heeft eventueel een High Performance dry sump-smeersysteem. Dit systeem werkt anders dan het gebruikelijke smeersysteem van een motor. Zie *Motorolie* ⇨ *240*.

Controleer het oliepeil alleen nadat de motor goed is opgewarmd en laat de motor 5 tot 10 minuten stilstaan voor u de olie peilt. Op deze manier kunt u het oliepeil nauwkeurig aflezen.

Remgeluid

Het krachtige remsysteem van de auto kan onder bepaalde weers- en bedrijfsomstandigheden zo nu en dan piepen. Dit remsysteem is ontwikkeld om ook bij langdurig gebruik geen fading te vertonen en is daartoe uitgerust met High Performance remblokken. Het gepiep van de remmen is normaal en heeft geen invloed op de prestaties van het systeem.

Krakende/schurende banden

Als u langzaam een heel scherpe bocht maakt, kunnen de banden krakende/schurende geluiden maken. Dat is een normaal verschijnsel, waarvoor u niet naar de werkplaats hoeft.

Effecten van slechte/bolle weg

De auto geeft door zijn nauwkeurige besturing veel feedback over de toestand van het wegdek. U kunt het stuur licht voelen trekken als de weg aan weerskanten afloopt en/of andere oneffenheden heeft, zoals putten of spoorvorming. Dat is normaal en de auto hoeft niet naar de werkplaats.

Brandstof (6,2 liter V8-motor LT1)

Aanbevolen eersteklas brandstof

Tank loodvrije benzine met een octaangetal (RON) van 95 (Euro 95) of hoger. Eventueel kan loodvrije benzine met een octaangetal (RON) van 91 (Euro 91) worden gebruikt, maar dit gaat wel ten koste van de prestaties en het brandstofrendement. Zie *Brandstof* ⇨ *225*.

Brandstof (6,2 liter V8-motor met supercharger LT4)

Premium brandstof vereist

Tank uw auto met ongelode benzine van 95 RON of een hoger octaangetal. Gebruik geen benzine met een lager octaangetal, om eventuele schade aan de auto en een onzuiniger verbruik te voorkomen. Zie *Brandstof* ⇨ *225*.

Motorolie, levensduursysteem

Het controlesysteem van de oliekwaliteit berekent de levensduur van de olie op basis van het verbruik en toont het bericht MOTOROLIE SPOEDIG VERVERSEN zodra de motorolie ververst en het filter vervangen moeten worden. Het controlesysteem van de oliekwaliteit mag alleen na een olieverversing op 100% worden gereset.

Olieverversing bij inrijden motor met dry sump-smeersysteem

Indien de motor over een dry sump-smeersysteem beschikt, moeten de eerste olieverversing en filtervervanging plaatsvinden bij 800 km/500 mijl. Gebruik het controlesysteem voor de oliekwaliteit voor de hierop volgende olieverversingsbeurten.

Controlesysteem oliekwaliteit resetten

Het controlesysteem van de oliekwaliteit moet worden gereset nadat de olie is ververst. Raadpleeg hiervoor uw dealer.

Zie *Motorolie, levensduursysteem* ⇨ *246*.

Richtlijnen voor wasbeurten

Voorzichtig

Bepaalde automatische autowasstraten kunnen de auto, de wielen of het vouwdak (indien aanwezig) beschadigen. We bevelenen automatische autowasstraten niet aan door het gebrek aan ruimte voor het chassis en/of brede achterbanden en -wielen. Zie "De auto wassen" onder *Onderhoud buitenzijde* ⇨ *307*.

Rijden met een beter brandstofverbruik

Uw rijstijl kan van invloed zijn op het brandstofverbruik. Hier volgen enkele rijtips om het brandstofverbruik zo laag mogelijk te houden:

- Rijd niet hard weg, maar accelereer geleidelijk.
- Rem gelijkmatig en voorkom noodstops.
- Laat de motor niet lang stationair draaien.
- Wanneer de weg- en weersomstandigheden het toelaten, kunt u de cruisecontrol inschakelen.
- Respecteer de maximumsnelheden of rijd langzamer wanneer de omstandigheden dat vereisen.
- Zorg dat de banden goed op spanning zijn.
- Combineer meerdere ritten tot één langere rit.
- Vervang de banden door exemplaren met hetzelfde TPC-specificatienummer. Dit staat op de bandwang, dicht bij de maat.
- Volg het aanbevolen serviceschema.
- Selecteer de Eco-modus om zuiniger te rijden. Hiermee wordt het Active Fuel Management verbeterd. Zie *Actief brandstofmanagement®* ⇨ *198*.
- Voor de aanbevolen schakelsnelheden, zie *Manuele transmissie* ⇨ *205*.

Premium brandstof

Gebruik de aanbevolen brandstof. Zie *Brandstof* ⇨ *225*.

Sleutels, portieren en ruiten

Sleutels en sloten
Sleutels 26
Centraal vergrendelingssysteem (RKE) 27
Centraal vergrendelingssysteem (RKE), werking 27
Voertuig starten op afstand 32
Portiersloten 34
Vergrendelingen elektrisch bediende portieren 36
Vertraagde vergrendeling 36
Automatische portiervergrendeling 37
Beveiliging tegen buitensluiten 37

Portieren
Achterklep (Kofferbak) 38

Autodiefstalbeveiliging
Autobeveiliging 40
Autoalarmsysteem 40
Blokkeersysteem diefstalbeveiliging 42
Startonderbreker 42
Werking startonderbreker 42

Buitenspiegels
Bolle spiegels 43
Elektrisch bediende buitenspiegels 44
Inklapbare spiegels 44
Verwarmde spiegels 44
Automatisch dimmende spiegel 44
Kantelbare spiegels voor achteruitrijden 44

Binnenspiegels
Binnenspiegels 45
Automatisch ontspiegelende achteruitkijkspiegel 45

Ruiten
Ruiten 45
Elektrisch bedienbare ruiten . . . 45
Zonnekleppen 47

Dak
Dakpaneel 48
Cabrioletdak 51

Sleutels en sloten

Sleutels

⚠ Waarschuwing

Het is gevaarlijk om kinderen met de Keyless-handzender (RKE) in de auto achter te laten, omdat de kinderen of anderen ernstig of zelfs dodelijk gewond kunnen raken. Ze zouden de elektrische ramen open of dicht kunnen doen of andere knoppen bedienen of de auto in beweging kunnen brengen. Wanneer de Keyless-handzender in de auto ligt, werkt de ruitbediening nog, waardoor kinderen of anderen door een bewegende ruit bekneld kunnen raken. Laat geen kinderen met de Keyless-handzender in de auto achter.

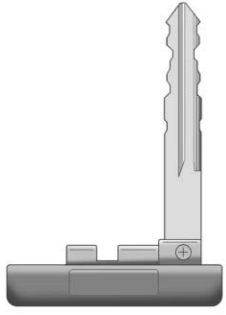

De sleutel in de RKE-zender kan worden gebruikt om de auto en achterklep/kofferruimte te openen als de auto geen stroom meer heeft. Zie *Achterklep (Kofferbak)* ⇨ *38*.

Model met starten op afstand en vouwdak, andere modellen zijn vergelijkbaar

Druk op de toets nabij de onderzijde van de RKE-zender om de sleutel te verwijderen. Trek de sleutel er nooit uit zonder de toets in te drukken.

Deze auto heeft een Keyless Access-systeem met drukknopstart. Zie *Standen contactslot* ⇨ *192* voor informatie over het starten van de auto.

Begint de sleutel moeilijk te draaien, kijk dan of de sleutelbaard niet vuil is.

Centraal vergrendelingssysteem (RKE)

Zie *Verklaring van Conformiteit* ⇨ *336*.

Als de actieradius van het RKE-zender (Remote Keyless Entry) kleiner wordt:

- Controleer de afstand. De zender is wellicht te ver verwijderd van de auto.
- Controleer de locatie. Andere auto's of voorwerpen kunnen het signaal tegenhouden.
- Controleer de batterij van de zender. Zie "Batterij vervangen" verderop in dit hoofdstuk.
- Als de zender nog steeds niet goed werkt, raadpleeg dan uw dealer of een professioneel monteur voor onderhoud.

Centraal vergrendelingssysteem (RKE), werking

Door het Keyless Access-systeem kan de auto worden geopend als de handzender zich binnen een bereik

van 1 m (3 ft) bevindt. Zie "Werking van het Keyless Access-systeem" verderop in dit hoofdstuk.

De functies van de RKE-zender werken tot 60 m (197 ft) afstand van de auto.

Er zijn andere omstandigheden die de werking van de zender kunnen beïnvloeden. Zie *Centraal vergrendelingssysteem (RKE)* ⇨ *27*.

Model met starten op afstand en vouwdak, geen vergelijkbare modellen

🔒 **:** Indrukken om beide portieren te vergrendelen. De richtingaanwijzers kunnen knipperen en/of de claxon kan klinken om het vergrendelen te bevestigen. Druk binnen vijf seconden twee keer voor dubbele vergrendeling. Zie *Personalisering voertuig* ⇨ *142*.

Als het bestuurdersportier geopend is wanneer 🔒 wordt ingedrukt en Portier ontgrendelen ter beveiliging tegen buitensluiten via de Persoonlijke instellingen is ingeschakeld, worden alle portieren vergrendeld, waarna het bestuurdersportier onmiddellijk weer wordt ontgrendeld. Zie *Personalisering voertuig* ⇨ *142*. Als het passagiersportier openstaat terwijl u op 🔒 drukt, worden beide portieren vergrendeld.

Als u op 🔒 drukt, kan ook het antidiefstalsysteem worden ingeschakeld. Zie *Autoalarmsysteem* ⇨ *40*.

Bij het vergrendelen van de portieren wordt ook de tankvulklep vergrendeld.

🔓 **:** Druk hierop om het bestuurdersportier en dubbele vergrendeling te ontgrendelen. Druk binnen vijf seconden nog een keer om beide portieren te ontgrendelen. Als u de auto 's nachts op afstand ontgrendelt, zullen de koplampen en achteruitrijlichten ongeveer 30 seconden blijven branden als u de auto nadert en als het portier openstaat. De richtingaanwijzerlampjes kunnen knipperen om aan te geven dat deze zijn ontgrendeld.

Als u op 🔓 drukt, wordt het antidiefstalsysteem uitgeschakeld. Zie *Autoalarmsysteem* ⇨ *40*.

Bij het ontgrendelen van de portieren wordt ook de tankvulklep ontgrendeld.

: Bij een auto met deze functie kunt u op 🔒 drukken, deze knop loslaten en vervolgens minstens vier seconden lang ingedrukt houden om de motor van buitenaf met de RKE-zender te starten. Zie *Voertuig starten op afstand* ⇨ *32*.

: Druk de knop kort in om de auto met lichtsignalen te vinden. De rijverlichting knippert en de claxon klinkt drie keer. Druk en houd de knop drie seconden vast om het

noodalarm te activeren. De claxon klinkt en de richtingaanwijzers knipperen totdat opnieuw wordt ingedrukt of de auto wordt gestart.

HOLD : Ingedrukt houden om de achterklep/kofferklep te ontgrendelen. Als de motor draait, moet de schakelhendel in P (Parkeren) staan bij een automatische versnellingsbak. Bij een handgeschakelde versnellingsbak moet de schakelhendel in N (Neutraal) staan met de handrem aangetrokken.

: Indien aanwezig drukt u kort op en vervolgens op , die u continu ingedrukt houdt om het vouwdak helemaal te openen. Laat de knop los om de beweging te stoppen. Met deze knop opent u alleen het vouwdak.

Vouwdak

- Probeer de auto niet te starten terwijl u de RKE-zender gebruikt om het vouwdak te openen. Laat de RKE-zender en ENGINE START/STOP los en wacht enkele seconden voordat u de auto op de normale manier start.
- De functie voor passieve ontgrendeling werkt mogelijk niet goed terwijl u de RKE-zender gebruikt om het vouwdak te openen.

Werking van het Keyless Access-systeem

Deze auto heeft een Keyless Access-systeem waarmee u de portieren kunt ontgrendelen en openen en de kofferbak kunt openen zonder de RKE-zender uit uw zak, tas of portefeuille etc. te halen. De RKE-zender moet zich dan binnen 1 m (3 ft) van het te openen portier bevinden. Er zit een touchpad aan de binnenkant van de portiergrepen.

U kunt het Keyless Entry-systeem zodanig programmeren dat beide portieren worden ontgrendeld wanneer u eenmaal op de portiergreepsensor van het bestuurdersportier drukt. Zie *Personalisering voertuig* ⇨ *142*.

Ontgrendelen zonder sleutel

Druk op de portiergreepsensor om de portieren te ontgrendelen en te openen als de RKE-zender binnen bereik is. Zie *Personalisering voertuig* ⇨ *142*.

Passieve vergrendeling

Het Keyless Entry-systeem vergrendelt enkele seconden nadat alle portieren zijn gesloten als de auto is uitgeschakeld en u minstens één zender uit de auto haalt of geen zender meer in de auto ligt.

De tankvulklep wordt dan ook vergrendeld.

De richtingaanwijzers kunnen gaan knipperen en de claxon kan klinken om aan te geven dat de auto niet dubbel is vergrendeld.

Wanneer andere elektronische apparatuur het signaal van de RKE-zender stoort, zal de auto de RKE-zender in het interieur mogelijk niet detecteren. Als passieve vergrendeling is ingeschakeld, kunnen de portieren vergrendelen terwijl de RKE-zender in de auto

aanwezig is. Laat de RKE-zender niet liggen in een auto die onbeheerd achterblijft.

Om in te stellen of de portieren bij het uitstappen automatisch vergrendelen, zie *Personalisering voertuig* ⇨ *142*.

Passieve vergrendeling tijdelijk uitschakelen

Schakel de passieve vergrendeling tijdelijk uit door de schakelaar 🔓 aan de binnenkant van het portier in te drukken en vast te houden, terwijl er minstens vier seconden lang een portier openstaat of totdat u drie belsignalen hebt gehoord. De passieve vergrendeling zonder sleutel blijft dan uitgeschakeld, totdat u 🔒 aan de binnenkant van het portier indrukt of totdat u de motor start.

Om de portieren zodanig in te stellen dat deze bij het uitstappen automatisch worden vergrendeld, zie *Personalisering voertuig* ⇨ *142*.

Waarschuwing afstandsbediening nog in auto

Als de auto wordt uitgeschakeld terwijl er nog een afstandsbediening in de auto ligt, zal de claxon drie keer klinken nadat beide portieren zijn gesloten. Om dit in of uit te schakelen, zie *Personalisering voertuig* ⇨ *142*.

Kofferbak openen met Keyless

Druk op het aanraakpaneel op de achterklep/kofferklep om de kofferbak te openen, tenzij er zich een RKE-zender binnen 1 m (3 ft) bevindt.

Afstandsbediening voor de auto programmeren

Alleen RKE-zenders die voor deze auto geprogrammeerd zijn, zullen werken. Bij verlies of diefstal van een zender, kan een vervangende zender worden aangeschaft en geprogrammeerd via uw dealer. Als de vervangende zender wordt geprogrammeerd voor deze auto, moeten ook alle overige zenders worden geprogrammeerd. Verloren of gestolen zenders werken niet meer zodra de nieuwe zender is geprogrammeerd. Voor iedere auto kunnen tot acht zenders geprogrammeerd worden. Ga naar uw dealer om de zenders voor deze auto te laten programmeren.

De auto starten met een afstandsbediening met bijna lege batterij

Als de batterij van de zender bijna leeg is of als het signaal wordt gestoord, kan er bij het starten van de auto het bericht GEEN AFSTANDSBED. GEDETECTEERD of GEEN AFST.BED. GEDETEC. PLAATS AFST.BED. IN ZENDER-

HOUDER. START DAN UW VOERTUIG. op het DIC verschijnen. Zie *Sleutel en slot, berichten* ⇨ *136*.

Voorzichtig

Raak tijdens het vervangen van de batterij geen schakelsystemen op de zender aan. Statische elektriciteit van uw lichaam kan de zender beschadigen.

Om de motor te starten:

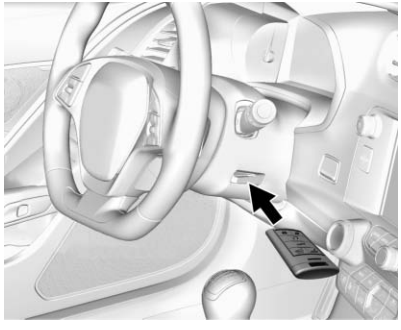

1. Plaats de zender in de zenderhouder van de stuurkolom met de knoppen omhoog en de onderkant richting de passagierszijde.
2. Trap met de auto in P (parkeerstand) of N (neutraalstand) het rempedaal in en druk op ENGINE START/STOP.

   Vervang de batterij van de afstandsbediening zo spoedig mogelijk.

Batterij vervangen

⚠ Waarschuwing

Voer oude batterijen volgens de betreffende milieuwetgeving af om het milieu en uw gezondheid te beschermen.

Voorzichtig

Raak tijdens het vervangen van de batterij geen schakelsystemen op de zender aan. Statische elektriciteit van uw lichaam kan de zender beschadigen.

Vervang de batterij als het bericht VERVANG BATTERIJ IN AFST.BED. op het DIC wordt weergegeven.

1. Druk op de knop aan de onderzijde van de zender en trek de sleutel eruit.

2. Gebruik het ovale onderstuk van het sleutelblad om de twee helften van de zender uit elkaar te halen.

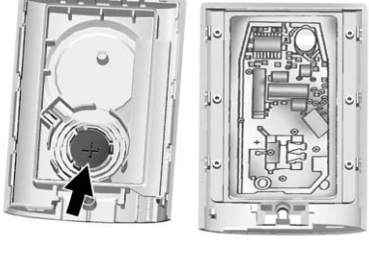

3. Verwijder de oude batterij. Gebruik hiervoor geen metalen voorwerp.
4. Plaats de nieuwe batterij in de achterste behuizingshelft, met de pluspool omlaag. Vervangen door een CR2032 of gelijkwaardige batterij.
5. Breng de knop voor sleutelvrijgave weer in positie en klik de twee zenderdelen op elkaar vast.

Voertuig starten op afstand

Indien hiermee uitgerust, kunt u met deze functie de motor van buiten de auto starten.

: Deze knop zit op de RKE-zender als uw auto voorzien is van de functie starten op afstand.

Het klimaatregelsysteem zal de oude instellingen gebruiken als op afstand wordt gestart. De achterruitverwarming kan bij het starten op afstand inschakelen als het buiten koud is. Het controlelampje voor de achterruitverwarming brandt niet bij het starten op afstand.

De stoelverwarming of -ventilatie (indien aanwezig) kan automatisch worden ingeschakeld als de auto op afstand wordt gestart. Zie *Voorstoelen met stoelverwarming en -ventilatie* ⇨ *64*.

In sommige plaatsen kan lokale wetgeving het gebruik van de functie starten op afstand verbieden. Soms is het bijvoorbeeld wettelijk verplicht om de auto kunnen zien wanneer u de motor op afstand start. Controleer de plaatselijke voorschriften voor eventuele vereisten.

Gebruik de functie starten op afstand niet als de auto niet meer veel brandstof heeft. De brandstof kan hierdoor opraken.

Als de auto loopt, kan het bereik van de RKE-zender kleiner zijn.

Er zijn andere omstandigheden die de werking van de zender kunnen beïnvloeden. Zie *Centraal vergrendelingssysteem (RKE)* ⇨ *27*.

De motor starten met behulp van starten op afstand.

1. Druk kort op op de RKE-zender.
2. Houd onmiddellijk minstens vier seconden lang ingedrukt of totdat de richtingaanwijzers knipperen. De lampen knipperen om aan te geven dat het commando voor een start op afstand is ontvangen.

   Tijdens het starten op afstand worden de portieren van de auto vergrendeld en blijven de parkeerlichten ingeschakeld zolang de motor draait.

   De motor schakelt na 10 minuten automatisch uit, tenzij een tijdverlenging geactiveerd is.
3. Zorg ervoor dat de RKE-zender in de auto is, trap het rempedaal in en start vervolgens de auto om weg te kunnen rijden.

Looptijd van de motor verlengen

De looptijd van de motor is met nog eens 10 minuten te verlengen, als u gedurende de eerste 10 minuten de stappen 1–2 herhaalt terwijl de motor nog draait. Tot 30 seconden na starten kan een verlengtijd worden aangevraagd. Dit geeft een totaal van 20 minuten.

Afstandsstart kan elke contactcyclus slechts eenmaal worden verlengd.

Tussen twee startcycli mag er maximaal tweemaal gebruik worden gemaakt van de functie starten op afstand met een verlenging.

Na twee afstandsbediende starts moet het contact van de auto op ON/RUN/START en daarna weer op OFF worden gezet voordat de procedure voor starten op afstand weer kan worden gebruikt.

Starten op afstand annuleren

Ga als volgt te werk om het starten op afstand te annuleren:

- Houd ingedrukt totdat de parkeerlichten doven.
- Zet de gevarenlichten aan.
- Schakel de motor in en daarna uit.

Omstandigheden waaronder het starten op afstand niet werkt

Het starten op afstand kan in de volgende gevallen niet worden gebruikt:

- Het contact staat niet in de stand OFF.
- De zender ligt in de auto.
- De motorkap staat open.
- De gevarenlichten zijn aan.
- Er is een storing in het systeem voor emissiecontrole.
- De temperatuur van de koelvloeistof is te hoog.
- De oliedruk is laag.
- Er is al tweemaal gebruik gemaakt van de functie starten op afstand.
- De auto staat niet in P (parkeerstand).

Portiersloten

⚠ Waarschuwing

Niet vergrendelde portieren kunnen gevaar opleveren.

- Inzittenden - vooral kinderen - kunnen de portieren eenvoudig openen en uit een rijdende auto vallen. Wanneer een portier vergrendeld is, kan het niet worden geopend. U verhoogt de kans om tijdens een botsing uit de auto te worden geslingerd als de portieren niet vergrendeld zijn. Draag dus veiligheidsgordels op de juiste wijze en vergrendel de portieren steeds wanneer u rijdt.
- Kleine kinderen die in een niet vergrendelde auto klimmen, kunnen er wellicht niet meer uit. Een kind kan overvallen worden door extreme hitte en een hitte-

(Vervolg)

Waarschuwing (Vervolg)

beroerte kan permanent of zelfs dodelijk letsel tot gevolg hebben. Vergrendel uw auto altijd wanneer u hem verlaat.

- Mensen van buitenaf kunnen zich eenvoudig toegang tot de auto verschaffen via een onvergrendeld portier als u vertraagt of stopt. U kunt dit voorkomen door uw portieren te vergrendelen.

Om van buitenaf te vergrendelen of ontgrendelen, drukt u op 🔒 of 🔓 op de handzender (RKE).

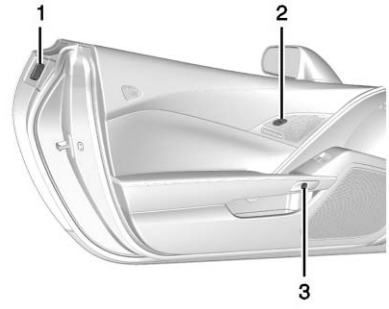

1. Portiergreepsensor
2. Elektrische portiervergrendelschakelaar
3. Knop portierhendel

Voor Keyless Access houdt u de RKE-zender binnen 1 m (3 ft) van de portiergreep. Pak de portiergreep en druk op de portiergreepsensor (1) om te openen. Zie *Centraal vergrendelingssysteem (RKE), werking* ⇨ *27*. Wanneer het passagiersportier eerst wordt geopend, wordt het bestuurdersportier ook ontgrendeld. Zie *Personalisering voertuig* ⇨ *142* voor het programmeren van deze functie.

Voor het ver- of ontgrendelen van binnenuit gebruikt u de elektrische portiervergrendelschakelaar (2). Zie *Vergrendelingen elektrisch bediende portieren* ⇨ *36*.

Druk op de knop van de portierhendel (3) om een portier van binnenuit te openen.

Boordstroom valt weg

Open als de auto geen accustroom meer heeft de portieren handmatig.

Van binnenuit de auto

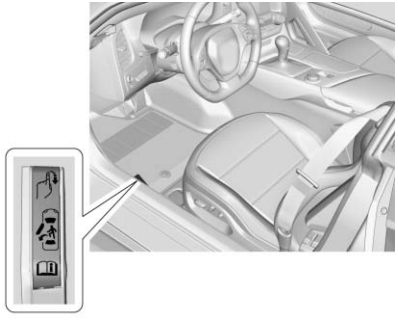

Trek aan de hendel voor ontgrendeling van het bestuurdersportier.

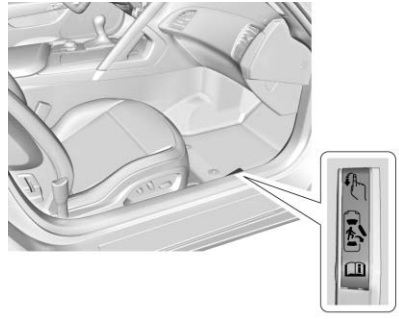

Trek aan de hendel voor ontgrendeling van het passagiersportier.

Van buiten de auto

Gebruik de sleutel om de achterklep/kofferklep te openen. Zie *Sleutels* ⇨ *26*.

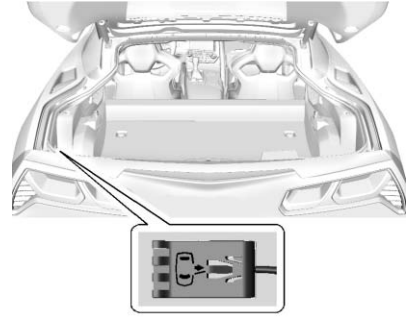

Trek aan de hendel voor handmatige ontgrendeling.

Loos draaiende sloten

De achterklep-/kofferklepcilinder draait loos, wanneer de verkeerde sleutel wordt gebruikt, de juiste sleutel niet goed is geplaatst of als wordt getracht het slot met iets dan een sleutel te openen. Het loos draaien van het portierslot voorkomt dat het slot open wordt geforceerd.

U kunt het slot weer resetten door het met de juiste sleutel volledig in het slot gestoken in de verticale stand te draaien. Verwijder de sleutel en steek hem weer in het slot.

Als het slot zo niet wordt gereset, draait u de sleutel tot halverwege in het slot en herhaalt u de resetprocedure.

Vergrendelingen elektrisch bediende portieren

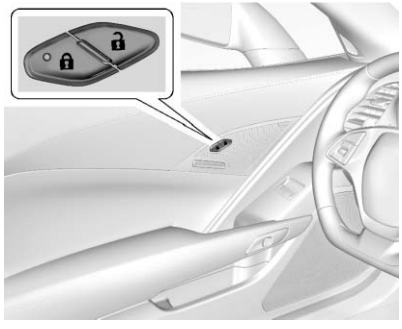

Bestuurdersportier

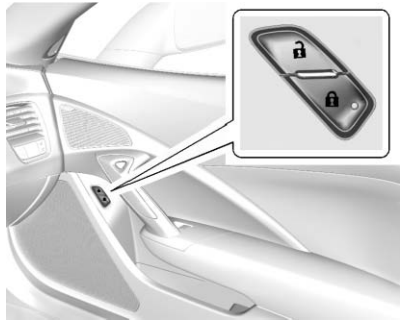

Passagiersportier

Voor het ver- of ontgrendelen van de portieren en de tankvulklep van binnenuit drukt u op 🔒 of 🔓 op een elektrische portiervergrendelingsschakelaar. Het indicatielampje in de schakelaar gaat branden als het portier vergrendeld is.

Vertraagde vergrendeling

Deze functie stelt de portiervergrendeling uit tot vijf seconden na sluiting van het laatste portier.

Vertraagde vergrendeling is alleen in te schakelen, wanneer u de buitensluitbeveiliging hebt uitgeschakeld.

Bij het indrukken van 🔒 op de schakelaar voor de elektrische portiervergrendeling klinkt er, terwijl het portier openstaat, drie keer een geluidssignaal om aan te geven dat de vertraagde vergrendeling actief is.

De portieren worden vervolgens vijf seconden na sluiting van het laatste portier automatisch vergrendeld. Als een portier wordt geopend voordat de vijf seconden voorbij zijn, gaan de vijf seconden automatisch opnieuw in zodra alle portieren weer dicht zijn.

Druk nogmaals op 🔒 op de portiervergrendelschakelaar of druk op 🔒 op de RKE-zender om deze functie te onderdrukken en de portieren onmiddellijk te vergrendelen.

De vertraagde vergrendeling is te programmeren via het Driver Information Center (DIC). Zie *Personalisering voertuig* ⇨ *142*.

Automatische portiervergrendeling

Wanneer de portieren zijn gesloten, het contact is ingeschakeld en bij automatische versnellingsbakken de schakelhendel uit P (Parkeren) wordt gehaald, of wanneer bij handgeschakelde versnellingsbakken de rijsnelheid boven 13 km/h (8 mph) komt, worden de portieren vergrendeld.

Om de portieren te ontgrendelen:

- Druk op op een schakelaar voor de elektrische portiervergrendeling.
- Indien uitgerust met een automatische versnellingsbak, zet u deze op P (Parkeren).
- Indien uitgerust met een handgeschakelde versnellingsbak, haalt u de sleutel uit het contact wanneer u de auto geparkeerd heeft.

Beveiliging tegen buitensluiten

Als de auto op ACC/ACCESSORY of ON/RUN/START staat en als u met het bestuurdersportier open op de schakelaar voor elektrische portiervergrendeling drukt, worden alle portieren vergrendeld en wordt alleen het bestuurdersportier ontgrendeld.

Als de auto is uitgeschakeld en Open deur niet vergrendelen is ingeschakeld, het bestuurdersportier openstaat en om portiervergrendeling wordt verzocht via een portiervergrendelingsschakelaar op de RKE-zender, worden beide portieren vergrendeld en zal alleen het bestuurdersportier ontgrendelen. De functie Geen vergrendeling bij open portier kan met behulp van de persoonlijke instellingenmenu's aan of uit worden gezet.

Zie *Personalisering voertuig* ⇨ *142*.

U kunt Bescherming tegen buitensluiten handmatig negeren door met een geopend bestuurdersportier op de elektrische portiervergrendelingsschakelaar ingedrukt te houden.

Portieren

Achterklep (Kofferbak)

⚠ Waarschuwing

Uitlaatgassen kunnen de auto binnendringen als hierin wordt gereden met open laadklep of achterklep/kofferruimte, of met voorwerpen die uitsteken tussen de carrosserie en de laadklep of achterklep/kofferruimte. Uitlaatgassen bevatten koolmonoxide (CO) dat onzichtbaar en reukloos is. Het kan bewusteloosheid en zelfs de dood tot gevolg hebben.

Als u met open laadklep of achterklep/kofferruimte moet rijden:

- Sluit alle ruiten.
- Zet de luchtmonden op of onder het bedieningspaneel helemaal open.

(Vervolg)

Waarschuwing (Vervolg)

- Stel de klimaatregeling zo in dat alleen lucht van buiten naar binnen wordt geblazen en zet de ventilator op de hoogste stand. Zie “Klimaatregelsystemen” in de Index.
- Als de auto is uitgerust met een elektrische achterklep, schakel de functie voor de elektrische achterklep dan uit.

Voor meer informatie over koolmonoxide, zie *motoruitlaat* ⇨ *199*.

Achterklep/Kofferruimte ontgrendelen

Bij automatische versnellingsbakken moet de auto op P (Parkeren) staan.

Bij handgeschakelde versnellingsbakken moet de auto uitgeschakeld zijn of stilstaan met de handrem aangetrokken. Zie *Elektrische parkeerrem* ⇨ *209*.

Om de achterklep/kofferruimte te ontgrendelen:

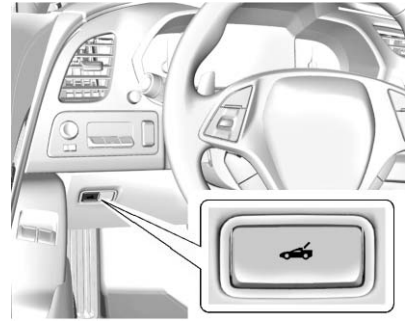

- Druk .
- Druk op HOLD op de RKE-zender (Remote Keyless Entry) en houd deze ingedrukt. Zie *Centraal vergrendelingssysteem (RKE)* ⇨ *27*.

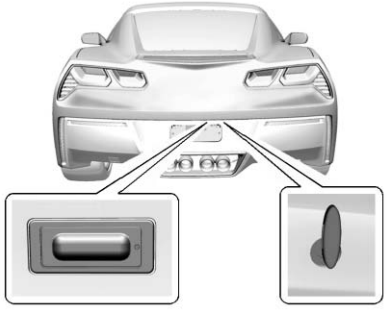

Druk op het touchpad voor achterklep/kofferruimte ontgrendelen met de RKE-zender binnen bereik of gebruik de sleutel in de slotcilinder. Zie *Sleutels* ⇨ *26*.

Sluiten van achterklep/kofferruimte

Voorzichtig

Berg geen zware of scherpe voorwerpen in de opbergruimten achterin op die zich bij achterklep/kofferruimte bevinden. De

(Vervolg)

Voorzichtig (Vervolg)

objecten kunnen de onderkant van de achterklep/kofferruimte beschadigen.

De achterklep/kofferruimte heeft een automatische elektrische vergrendeling. Gebruik de trekgreep om de achterklep/kofferruimte te sluiten. Zet niet te veel kracht.

Noodontgrendeling kofferruimte (vouwdak)

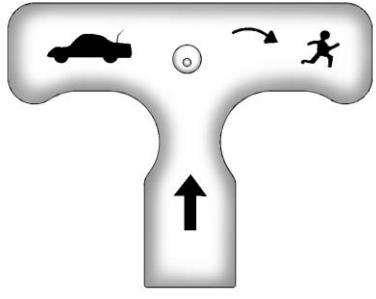

Voorzichtig

Gebruik de hendel voor noodontgrendeling van de achterklep niet om voorwerpen in de kofferruimte aan vast te maken. Hierdoor kan de hendel beschadigd raken.

Op de pal op het kofferdeksel zit een hendel voor noodontgrendeling die oplicht in het donker. Na blootstelling aan licht. Trek aan de ontgrendelhendel om de kofferruimte van binnenuit te openen.

Zet de hendel na gebruik terug in de opbergstand.

Autodiefstalbeveiliging

Autobeveiliging

Deze auto heeft antidiefstalfuncties, al is het hierdoor niet onmogelijk de auto te stelen.

Autoalarmsysteem

Deze auto is uitgerust met een antidiefstal-alarmsysteem.

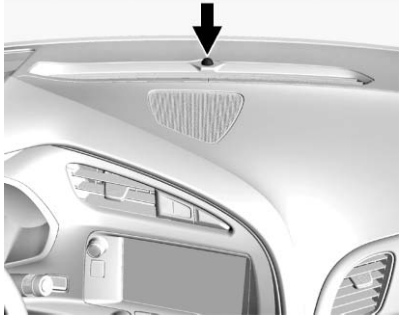

Het lampje op het instrumentenpaneel vlakbij de voorruit geeft de systeemstatus aan.

Uit : Het alarmsysteem is niet geactiveerd.

Blijft branden : De auto is beveiligd tijdens de vertraging om het systeem in te schakelen.

Snel knipperen : Auto is niet beveiligd. Een portier, de motorkap of de achterklep/kofferklep is open.

Langzaam knipperen : Het alarmsysteem is geactiveerd.

Het alarmsysteem activeren

1. Zet de auto uit.
2. Vergrendel de auto op een van de onderstaande drie manieren:
   - Gebruik de RKE-zender.
   - Gebruik het Keyless Entry-systeem.
   - Terwijl er een portier open staat, druk op 🔒 aan de binnenkant van het portier.
3. Na 30 seconden wordt het alarmsysteem geactiveerd en begint het lampje langzaam te knipperen om aan te geven dat het alarmsysteem actief is.

   Door 🔒 op de RKE-zender een tweede keer in te drukken wordt de vertraging van 30 seconden genegeerd en activeert het alarmsysteem onmiddellijk.

Het autoalarmsysteem wordt niet geactiveerd als de portieren met de sleutel worden vergrendeld.

Als u het bestuurdersportier opent zonder eerst te ontgrendelen met de RKE-zender, klinkt de claxon en gaan de lichten knipperen om aan te geven dat de alarmvoorbereidingsfase van start gaat. Als u gedurende de alarmvoorbereidingsfase van 10 seconden de auto niet start of het portier niet ontgrendeld door 🔓 op de RKE-zender in te drukken, wordt het alarm geactiveerd.

Het alarm wordt ook ingeschakeld als het passagiersportier, de achterklep/kofferklep of de motorkap geopend wordt wanneer het systeem niet eerst gedeactiveerd is. Wanneer het alarm is ingeschakeld, gaan de richtingaanwijzers knipperen en klinkt de claxon

ongeveer 30 seconden. Het alarmsysteem wordt opnieuw ingeschakeld voor de volgende niet-geautoriseerde gebeurtenis.

Alarmsysteem deactiveren

Doe het volgende om het alarmsysteem te deactiveren of het uit te schakelen als het is afgegaan:

- Druk op 🔓 op de RKE-zender.
- Ontgrendel de auto via het Keyless Entry-systeem.
- Start de motor.

Om te voorkomen dat het alarm per ongeluk afgaat:

- Vergrendel de auto nadat alle inzittenden zijn uitgestapt en beide portieren zijn gesloten.
- Ontgrendel een portier altijd met de RKE-zender of gebruik het Keyless Entry-systeem.

Het ontgrendelen van het bestuurdersportier met de sleutel deactiveert niet het systeem en zet het alarm ook niet uit.

Poging tot inbraak herkennen

Als bij het indrukken van 🔒 op de zender de claxon driemaal klinkt, is het alarm tijdens de voorgaande activeringsperiode eenmaal afgegaan.

Als het alarm geactiveerd is, verschijnt er een bericht op het DIC. Zie *Diefstalalarmsysteem, berichten* ⇨ *139*.

Hellingsensor en inbraaksensor sirene

Behalve de standaardfuncties voor antidiefstal beschikt dit systeem bovendien over een hellingsensor en een inbraaksensor.

De sirene produceert een akoestisch alarmsignaal dat verschilt van de claxon. De sirene heeft zijn eigen stroombron en kan een alarmsignaal geven, wanneer er met de accu van de auto wordt geknoeid.

De hellingsensor kan het alarm laten afgaan bij detectie van autobeweging, zoals een wijziging in de positie van de auto.

De inbraaksensor bewaakt het interieur van de auto en kan het alarm activeren als de sensor ervan constateert dat een onbevoegd persoon zich toegang tot de auto probeert te verschaffen. Laat geen passagiers of dieren in de auto achter wanneer de inbraaksensor is ingeschakeld.

Doe het volgende alvorens het anti-diefstalsysteem en de inbraaksensor in te schakelen:

- Let erop dat beide portieren en ruiten helemaal dichtstaan.
- Zet alle losse spullen, zoals zonnebrillen, vast.
- Zorg ervoor dat er geen obstakels zijn die de sensoren blokkeren.

Uit-schakelaar inbraak- en hellingsensoren

U wordt geadviseerd de hellings- en inbraaksensoren te deactiveren, als u huisdieren in de auto achterlaat of als de auto op een ander voertuig (of veerverbinding) wordt vervoerd.

Druk met uitgeschakelde auto op OFF aan de rechterkant van de ontgrendelknop voor de achterklep/kofferklep. Het controlelampje gaat tijdelijk branden om aan te geven dat de sensoren de rest van de activeringscyclus van het alarmsysteem uitgeschakeld zijn.

Blokkeersysteem diefstalbeveiliging

⚠ Waarschuwing

Gebruik het systeem niet wanneer er zich mensen in de auto bevinden! De portieren zijn niet van binnenuit te ontgrendelen of openen.

De auto is behalve met de standaardportiersloten ook uitgerust met een dubbele-vergrendelingsfunctie.

De dubbele vergrendeling wordt ingeschakeld als u binnen vijf seconden twee keer op 🔒 drukt op de RKE-zender met alle portieren gesloten en de auto uitgeschakeld. De dubbele vergrendeling kan ook worden ingeschakeld via het Keyless Access-systeem. Zie "Werking van het Keyless Access-systeem" onder *Centraal vergrendelingssysteem (RKE), werking* ⇨ 27.

Als de portieren zijn afgesloten met de dubbele vergrendeling, kunnen ze niet ontgrendeld of geopend worden met de bedieningsorganen of handgrepen in het interieur.

Druk eenmaal op 🔓 op de zender om de dubbele vergrendeling uit te schakelen en het bestuurdersportier te ontgrendelen. Door binnen vijf seconden nog een keer op de toets te drukken, worden alle portieren ontgrendeld.

Startonderbreker

Zie *Verklaring van Conformiteit* ⇨ 336.

Werking startonderbreker

De auto is uitgerust met een passief antidiefstalsysteem.

Het alarmlampje gaat branden in de instrumentengroep als er een probleem is met het in- of uitschakelen van het diefstalalarmsysteem. Dit lampje gaat ook kort branden als de motor wordt gestart.

Het systeem wordt automatisch ingeschakeld wanneer het contact wordt uitgedraaid.

Het startbeveiligingssysteem wordt uitgeschakeld wanneer het contact in de stand ACC/ACCESSORY of ON/RUN/START wordt gezet en een geldige zender in de auto wordt gevonden.

U hoeft het systeem niet handmatig in of uit te schakelen.

Het systeem beschikt over een of meer RKE-zenders die bij de startbeveiligingseenheid van uw voertuig horen. Het voertuig start alleen met de juiste bijbehorende RKE-zender.

Het kan zijn dat het voertuig niet start als de RKE-zender is beschadigd.

Als de motor niet start en het alarmlampje gaat branden, kan er een probleem zijn met het startbeveiligingssysteem. Druk nogmaals op de ENGINE START/STOP-knop.

Als het voertuig niet start en de RKE-zender niet beschadigd lijkt te zijn, probeer dan een andere RKE-zender. Of plaats de zender in de zenderhouder. Zie "Geen afstandsbed. gedetecteerd" onder *Sleutel en slot, berichten* ⇨ *136*. Controleer de zekering. Zie *Zekeringen* ⇨ *270*. Als de motor met de andere zender ook niet start, heeft de auto onderhoud nodig. Als de motor niet start, kan de eerste zender defect zijn. Raadpleeg uw dealer of laat een nieuwe RKE-zender voor het voertuig programmeren.

Het startbeveiligingssysteem kan nieuwe of vervangende RKE-zenders inlezen. Voor de auto kunnen maximaal acht RKE-zenders worden geprogrammeerd. Zie “Zenders voor het voertuig programmeren” bij voor het programmeren van extra zenders *Centraal vergrendelingssysteem (RKE), werking* ⇨ *27*.

Laat de sleutel of de zender waarmee het antidiefstalsysteem in- of uitgeschakeld moet worden, nooit achter in de auto.

Buitenspiegels

Bolle spiegels

⚠ Waarschuwing

Een bolle spiegel kan voorwerpen, zoals andere auto's, verder weg doen lijken dan ze daadwerkelijk zijn. Als u te scherp draait om naar de rechterbaan te gaan, kunt u rechts een auto raken. Controleer de binnenspiegel of kijk over uw schouder voordat u van baan wisselt.

De buitenspiegels aan bestuurders- en passagierszijde zijn bolvormig. Het oppervlak van een bolle spiegel is gebogen, zodat vanuit de bestuurdersstoel meer te zien is.

Elektrisch bediende buitenspiegels

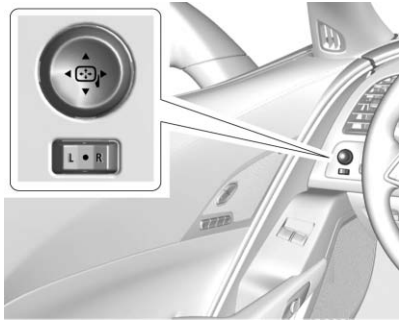

De spiegels verstellen:

1. Druk op "L" (links) of "R" (rechts) om een spiegel te selecteren.
2. Druk op het bedieningspaneel om de spiegel af te stellen.
3. Zet de schakelaar terug in het midden om de spiegelselectie ongedaan te maken.

Als de auto de geheugenfunctie heeft, kan een voorkeursstand voor de spiegel worden opgeslagen. Zie *Stoelen met geheugen* ⇨ *61*.

Inklapbare spiegels

Trek de spiegel naar de auto toe om hem op te klappen. Duw de spiegel naar buiten in de originele stand.

Verwarmde spiegels

Voor auto's met verwarmde spiegels:

: Druk hierop om de spiegels te verwarmen.

Zie “Achterruitverwarming” onder *Dubbel automatische klimaatregelsysteem* ⇨ *163*.

Automatisch dimmende spiegel

De buitenspiegel aan de bestuurderszijde past zich automatisch aan de schittering van achteropkomende koplampen aan.

Kantelbare spiegels voor achteruitrijden

Wanneer de auto is uitgerust met stoelgeheugens, kantelt de spiegel aan passagiers- en/of bestuurderszijde naar een vooraf geselecteerde stand wanneer de achteruitversnelling (R) geselecteerd wordt. Bij parallel parkeren is de stoeprand dan beter zichtbaar.

De spiegel(s) gaat of gaan terug naar de oude stand wanneer:

- De auto uit de achteruitversnelling (R) wordt gezet of circa 30 seconden in de achteruitverstelling (R) blijft staan.
- Het contact wordt uitgezet.
- Met de auto in achteruitversnelling (R) boven een ingestelde snelheid wordt gereden.

Zie *Personalisering voertuig* ⇨ *142* om deze functie aan of uit te zetten.

Binnenspiegels

Stel de binnenspiegel in voor een goed zicht op het gebied achter uw auto.

Spuit geen glasreiniger rechtstreeks op de spiegel. Gebruik een zachte, licht vochtige doek.

Automatisch ontspiegelende achteruitkijkspiegel

De binnenspiegel dimt automatisch om de hinder door het licht van autokoplampen achter u te beperken. Deze dimfunctie wordt ingeschakeld zodra de auto wordt gestart.

Ruiten

⚠ Waarschuwing

Laat nooit een kind, een hulpeloze oudere of een dier alleen achter in een auto, vooral niet met de ramen gesloten bij warm of zeer warm weer. Ze kunnen worden overvallen worden door de extreme hitte en een hitteberoerte kan permanent of zelfs dodelijk letsel tot gevolg hebben.

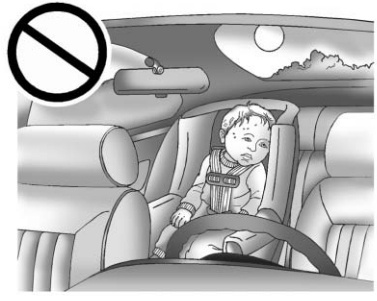

Elektrisch bedienbare ruiten

⚠ Waarschuwing

Het om meerdere redenen gevaarlijk om kinderen achter te laten in een voertuig met afstandsbedieningszender (RKE): kinderen of anderen kunnen ernstig of zelfs dodelijk gewond raken. Ze zouden de elektrische ruiten open of dicht kunnen doen of andere knoppen bedienen of de auto zelfs in beweging kunnen brengen. De ruiten werken als de RKE-zender zich in de auto bevindt en kinderen kunnen ernstig of dodelijk gewond raken als ze bekneld raken tussen een ruit die dicht gaat. Laat de RKE-zender nooit achter in een auto waar kinderen in zitten.

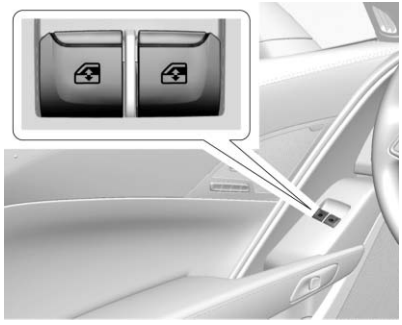

De ruiten werken alleen wanneer de auto in de stand ON/RUN of ACC/ACCESSORY staat of als de permanente accessoirevoeding (RAP) actief is. Zie *RAP* ⇨ *196*.

Druk de schakelaar naar de eerste aanslag om de ruit omlaag te doen. Trek naar de eerste aanslag om de ruit omhoog te doen. Loslaten om te stoppen bij de gewenste stand.

Als ruiten met korte intervallen herhaaldelijk worden bediend, wordt de ruitbediening voor korte tijd uitgeschakeld.

Ruiten snel openen/sluiten

Met snel omlaag/omhoog kunt u de ruiten openen of sluiten zonder de ruitschakelaar vast te houden. Druk de ruitschakelaar geheel omlaag tot aan de tweede aanslag en laat de schakelaar los of trek deze omhoog tot aan de tweede aanslag en laat deze snel los om in te schakelen. Kort op dezelfde schakelaar drukken of eraan trekken om de ruitbeweging te stoppen.

Obstakeldetectie bij snelle ruitbeweging

Bij het versneld sluiten gaat de ruit bij contact met een obstakel de andere kant op. Bij extreme koude of ijs gaat de ruit mogelijk automatisch de andere kant op. De ruit werkt na het wegnemen van het obstakel of het verhelpen van het probleem weer normaal.

Obstakeldetectie negeren

⚠ Waarschuwing

Als bij versneld openen of sluiten het negeren van de obstakeldetectie ingeschakeld is, zal de ruit niet automatisch de andere kant op gaan. Uzelf of anderen kunnen gewond raken en de ruit kan beschadigen. Voordat u het negeren van de obstakeldetectie inschakelt, moet u ervoor zorgen dat er zich geen personen of obstakels bij de ruit bevinden.

U kunt de ruit sluiten door de ruitschakelaar omhoog te houden als u deze door problemen niet snel kunt sluiten.

Elektrisch bediende ruiten programmeren

Als de accu losgekoppeld of leeg is geweest, kan het nodig zijn opnieuw te programmeren. Ga als de ruit niet snel omhoog gaat als volgt te werk om de ruit te programmeren:

De elektrisch bediende ruiten programmeren:

1. Sluit alle portieren.
2. Zet het contact in ACC/ ACCESSORY of ON/RUN.
3. Open de te programmeren ruit een stukje, sluit deze en blijf na het volledig sluiten van de ruit kort aan de schakelaar trekken.
4. Druk op de schakelaar voor de elektrisch bediende ruit totdat de ruit geheel openstaat en houd deze even vast.

Ruitbediening bij vouwdak

Als het vouwdak open of dicht wordt gedaan, gaan de ruiten automatisch volledig omlaag of omhoog. Zie *Cabrioletdak* ⇨ *51*. Om de ruiten omhoog te doen, trekt u de schakelaar naar de tweede aanslag en laat u hem los.

Ruit indexeren

Duw, als de ruit aan het portier vastvriest, de bovenkant van de ruit naar binnen bij het openen van het portier. Verwijder alle sneeuw en al het ijs van het portier en de ruit.

Open vervolgens de ruit helemaal en sluit deze weer.

Het portier is daarna te sluiten.

Bij het indexeren gaat de ruit, indien volledig gesloten, automatisch een klein stukje open wanneer het portier wordt geopend. Wanneer het portier wordt gesloten, gaat de ruit omhoog naar de vorige stand. Als een van beide ruiten niet naar behoren indexeert, kan dit te wijten zijn aan spanningsuitval. Programmeer de elektrisch bediende ruiten voordat u deze door de dealer laat nakijken.

Zonnekleppen

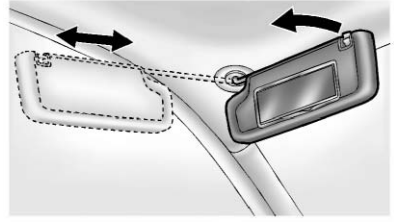

Trek de zonneklep omlaag om de schittering te blokkeren. Maak de zonneklep los van de centrale bevestiging om hem naar de zijruit te draaien of om hem langs de stang te verlengen (indien aanwezig).

Dak

Dakpaneel

Indien de auto is voorzien van een verwijderbaar dakpaneel, moet u onderstaande procedures gebruiken voor het verwijderen en plaatsen van het dakpaneel .

Voorzichtig

Als u een dakpaneel laat vallen of op de randen laat staan, kunnen het dakpaneel, de lak en/of de afdichtrubbers beschadigd raken. Plaats het dakpaneel altijd in de opberghouders nadat het uit de auto verwijderd is.

Het dakpaneel verwijderen

⚠ Waarschuwing

Verwijder een dakpaneel niet terwijl de auto rijdt. Het paneel kan in de auto vallen en een inzit-

(Vervolg)

Waarschuwing (Vervolg)

tende raken en u kunt de controle verliezen. Het kan ook wegvliegen en een andere auto raken. Verwijder het dakpaneel alleen wanneer de auto geparkeerd is.

U hebt mogelijk hulp nodig bij het verwijderen van het dakpaneel.

Verwijderen doet u als volgt:

1. Schakel de automatische versnellingsbak naar P (Parkeren) of zet de handgeschakelde versnellingsbak in de 1e versnelling of in R (Achteruit).
2. Schakel het contact uit en schakel de handrem in.
3. Breng beide zonnekleppen omlaag.
4. Open de achterklep/kofferklep en verwijder voorwerpen die de juiste opslag van het dakpaneel kunnen verhinderen.
5. Breng de ruiten omlaag.

   Er zijn twee ontgrendelhendels op de voorkant en één ontgrendelhendel op de achterkant van het dakpaneel.

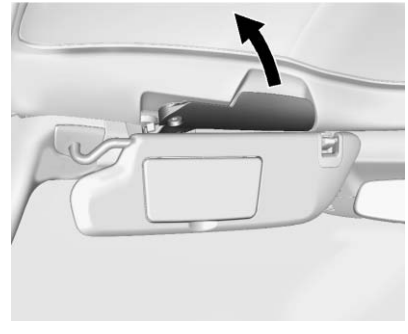

6. Om de voorste ontgrendelhendels te ontgrendelen, trekt u ze met een hele draai naar buiten.

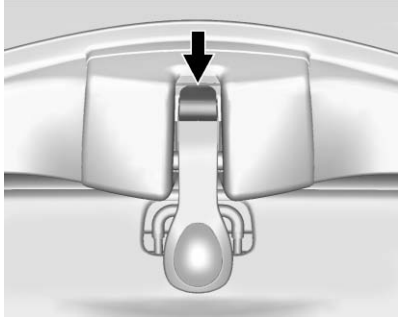

7. Druk op de knop aan de voorkant van de achterste ontgrendelhendel om het te ontgrendelen. De sluiting zal dan opengaan.
8. Ga aan één kant van de auto staan en laat zo nodig iemand aan de andere kant staan. Til samen voorzichtig de voorste rand van het dakpaneel omhoog en naar voren. Laat de achterkant niet omlaag vallen.
9. Als het dakpaneel los is, pakt u het zo dicht mogelijk bij het midden vast en tilt u het van de auto af.

Het dakpaneel opbergen

⚠ Waarschuwing

Als u een dakpaneel niet naar behoren opbergt, kan het in de auto rondzeilen bij een ongeluk of plotselinge manoeuvre. Mensen in de auto kunnen letsel oplopen. Gebruik altijd de opberghouders.

Voorzichtig

Door stof, vuil of andere verontreinigingen op het verwijderbare dakpaneel of de afdekking van de laadruimte kan de afwerklaag van het dakpaneel beschadigd raken bij opslag onder de afdekking. Verwijder de afdekking van de laadruimte als u het dak opbergt in het achtercompartiment.

1. Draai het dakpaneel zo dat de voorste rand van het paneel naar de voorkant van de auto is gekeerd.

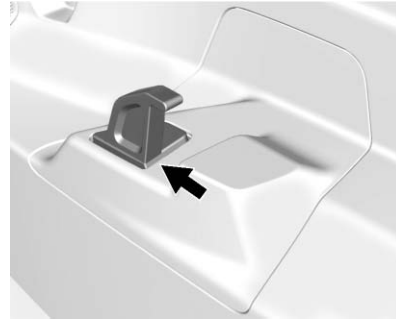

2. Breng de voorkant van het dakpaneel zodanig aan dat de inkepingen boven op de houders liggen.

3. Breng de achterste dakpaneel-pennen op een zodanige lijn dat ze in de houders op de achterkant van de opberg-ruimte vallen.
4. Stevig naar beneden drukken zodat de pennen op hun plaats in de achterste houders komen te zitten.

Het dakpaneel plaatsen

⚠ Waarschuwing

Een verkeerd bevestigd dakpa-neel kan in de auto vallen of eruit vliegen U of anderen kunnen letsel oplopen. Controleer na het installeren van het dakpaneel altijd of het stevig is bevestigd door het paneel aan de onderkant omhoog te duwen. Controleer nu en dan of het dakpaneel stevig op zijn plaats zit.

Voorzichtig

Bij het monteren van het dak met de ontgrendelingshendels in de gesloten stand kan de interieurbe-kleding beschadigd raken. Breng de ontgrendelingshendels altijd in de open stand bij het monteren van het dak.

Het dakpaneel kan gemakkelijker met twee personen worden geplaatst.

Plaatsen gaat als volgt:

1. Schakel een automatische versnellingsbak in P (Parkeren). Zet de handge-schakelde versnellingsbak in de 1e versnelling of in R (Achteruit).
2. Schakel het contact uit en schakel de handrem in.
3. Om het dakpaneel te verwij-deren, trekt u de achterkant omhoog en verwijdert u het uit de opbergruimte.
4. Plaats het dakpaneel voorzichtig over de bovenkant van de auto.

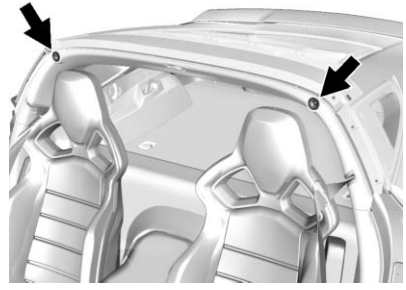

5. Plaats de achterste rand van het dakpaneel naast de tocht-strips aan de achterkant van de dakopening. Lijn de pennen vervolgens uit en plaats ze bij de achterkant van het dakpa-neel in de openingen in de achterste tochtstrip boven uw hoofd. Laat de voorste rand van het dakpaneel voorzichtig neer op de voorkant van de dakopening.

6. Controleer of de afdichtrubbers zich aan beide zijden van het dakpaneel onder het paneel bevinden.
7. De voorste ontgrendelhendels moeten in de geheel geopende stand staan.
8. Duw het dak stevig omlaag om de pinnen vast te zetten.
9. Draai de voorste ontgrendelhendels naar binnen zodat ze volledig in de gesloten stand worden vergrendeld. Het is van essentieel belang dat de hendels volledig vastgrijpen.

10. Trek de achterste ontgrendelhendel naar achteren en omhoog om de haak in de lus aan te brengen.
11. Duw het dakpaneel op en neer en trek het heen en weer om er zeker van te zijn dat het dakpaneel goed is geplaatst.

Onderhoud van het dakpaneel

Voorzichtig

Een gespoten dakpaneel kan beschadigd raken wanneer u een glasreiniger gebruikt. De reparatie wordt dan niet door de autogarantie gedekt. Gebruik geen glasreiniger op het gelakte dakpaneel.

Dakpaneel reinigen, verwijderen en/of opbergen:

- Spoel het paneel met water af om stof en vuil te verwijderen en droog het dan.
- Gebruik geen schurend reinigingsmiddel voor het paneel.

Cabrioletdak

Indien de auto is voorzien van een vouwdak moet u vóór bediening het volgende bekijken:

⚠ Waarschuwing

Bij het openen of sluiten van het vouwdak kunnen mensen letsel oplopen door de bewegende delen van het afdekscherm of het vouwdak. Houd het dak goed in het oog tijdens bediening.

Voorzichtig

Volg deze richtlijnen bij het bedienen van het vouwdak. Als u dat niet doet, kan dat leiden tot letsel of schade:

- Verwijder vóór bediening alle voorwerpen van het dak, het kofferdeksel of het afdekscherm.

(Vervolg)

Voorzichtig (Vervolg)

- Verwijder alle voorwerpen uit de kofferruimte die tijdens bediening in aanraking kunnen komen met het vouwdak.
- Laat de auto niet ergens staan met het vouwdak open.
- Rijd niet harder dan 50 km/h (31 mph) totdat het dak volledig geopend of gesloten is.
- Open of sluit het dak niet tijdens rijden bij veel wind.
- Bedien het vouwdak niet meerdere keren binnen korte tijd zonder de motor te starten, omdat anders de accu van de auto leeg kan raken.

(Vervolg)

Voorzichtig (Vervolg)

- Het vouwdak niet openen of opbergen als het vuil of nat is. Dat kan leiden tot vlekken, schimmelvorming of andere schade.
- Zet de auto alleen weg met het vouwdak volledig gesloten.

Vouwdak openen - schakelaar instrumentenpaneel

1. Verwijder alle voorwerpen van de bovenkant van het paneel en vóór het tussenschot. Plaats het tussenschot rechtop in de opbergruimte achter. Zet beide zijden van het tussenschot vast aan de stijlen, net onder het afdekscherm. Zie *Opbergruimte achter* ⇨ *98*.
2. Sluit de kofferruimte.
3. Start de auto of zet hem in de stand ACC/ACCESSORY.
4. Bedien indien mogelijk het vouwdak als de auto stilstaat. Het dak kan worden bediend als u minder dan 50 km/h (31 mph) rijdt. De bediening stopt als u boven die snelheid komt. Het bedienen van het dak duurt ongeveer 25 seconden. Zorg ervoor dat het bedienen van het dak kan worden afgerond voordat die snelheid wordt bereikt.

5. Druk op de onderkant van en houd deze ingedrukt. De ruiten komen automatisch omlaag.

6. Wanneer het vouwdak volledig is geopend, klinkt er een geluidssignaal en verschijnt er een melding op het DIC. Laat de schakelaar los.

Als de radio aanstaat, kan het geluid even worden onderdrukt omdat een nieuwe equalizerfunctie het audio-systeem wordt geladen.

Vouwdak openen - RKE-zender

1. Verzeker u ervan dat de auto is afgezet.
2. Het tussenschot van de kofferruimte moet al op zijn plek zitten en de kofferruimte moet gesloten zijn.
3. Houd de auto goed in het oog. Druk kort op 🔓 op de RKE-zender en druk vervolgens snel op ⌂ en houd deze ingedrukt.
4. Houd ⌂ ingedrukt tot het dak volledig geopend is en de rijverlichting knippert. Er klinkt een geluidssignaal.

Als het dak stopt voordat het volledig is geopend, moet u nogmaals op 🔓 en vervolgens op ⌂ drukken.

Probeer het volgende als het dak nog steeds niet opent:

- Ga dichter bij de auto staan.
- Houd ⌂ ingedrukt tot het dak is geopend.
- De bediening ondervindt wellicht hinder van andere RKE-zenders of apparaten. Druk nogmaals op 🔓 en vervolgens op ⌂. Gebruik de vouwdak-schakelaar in de auto als het dak nog steeds niet opent.

Het vouwdak kan niet worden gesloten met de RKE-zender.

Zie *Opbergruimte achter* ⇨ *98*.

Zie *Centraal vergrendelingssysteem (RKE), werking* ⇨ *27*.

Sluiten van het vouwdak

1. Zorg ervoor dat de klepjes van de zonneklepspiegels zijn gesloten en de zonnekleppen in de centrale stand staan.
2. Verwijder alle voorwerpen van de bovenkant van het paneel en vóór het tussenschot. Plaats het tussenschot rechtop in de opbergruimte achter. Zet beide zijden van het tussenschot vast aan de stijlen, net onder het afdekscherm. Zie *Opbergruimte achter* ⇨ *98*.
3. Sluit de kofferruimte.
4. Start de auto of zet hem in de stand ACC/ACCESSORY.
5. Bedien indien mogelijk het vouwdak als de auto stilstaat. Het dak kan worden bediend als u minder dan 50 km/h (31 mph) rijdt. De bediening stopt als u boven die snelheid komt. Het bedienen van het dak duurt ongeveer 25 seconden. Zorg ervoor dat het bedienen van

het dak kan worden afgerond voordat die snelheid wordt bereikt.

6. Druk op de bovenkant van en houd deze ingedrukt. De ruiten komen automatisch omlaag.
7. Wanneer het vouwdak volledig is gesloten, klinkt er een geluidssignaal en verschijnt er een melding op het DIC. Laat de schakelaar los. Doe indien nodig de ruiten omhoog.

Als de radio aanstaat, kan het geluid even worden onderdrukt omdat een nieuwe equalizerfunctie het audiosysteem wordt geladen.

Problemen oplossen

Controleer het volgende als de schakelaar voor het vouwdak niet werkt:

- Het contact moet in de stand ACC/ACCESSORY of ON/RUN/START staan of de Permanente voeding accessoires (RAP) moet actief zijn.
- Het kofferdeksel moet dicht zijn en het tussenschot van de kofferruimte moet zijn aangebracht. Er wordt een melding weergegeven op het DIC.
- Als het bericht ALLEEN HANDBED. MOGELIJK op het DIC verschijnt, zie dan "Handbediend verstellen van dak", verderop in dit hoofdstuk.
- Bij lage buitentemperaturen gaat het vouwdak wellicht niet open. U kunt het dak sluiten tot een temperatuur van ongeveer −20 °C (−4 °F). Als het dak niet opent omdat de temperatuur te laag is, verschijnt er een melding op het DIC. Plaats de auto zo nodig in een verwarmde ruimte om het dak te bedienen.
- Als het dak korte tijd geleden meerdere cycli achter elkaar heeft doorlopen of in een stand tussen de beide eindstanden is blijven staan, wordt het tijdelijk uitgeschakeld. Er wordt een melding weergegeven op het DIC. De normale werking wordt binnen 10 minuten hersteld nadat het systeem is afgekoeld.
- Als de accu van de auto bijna leeg is, wordt de elektrische dakbediening mogelijk uitgeschakeld. Probeer de auto te starten. Er wordt een melding weergegeven op het DIC.
- Als de accu onlangs is aangesloten of als de auto is gestart met behulp van startkabels, werkt het dak mogelijk pas weer nadat de elektrisch bediende ruiten zijn geïndexeerd. Voer de procedure voor het indexeren van de elektrisch bediende

ruiten helemaal uit. Zie *Elektrisch bedienbare ruiten* ⇨ *45*.

Zie *Cabrioletdak, berichten* ⇨ *132*.

Het bedienen van het vouwdak kan gevolgen hebben voor andere functies:

- Totdat het vouwdak volledig open of dicht is, kan de kofferruimte alleen worden geopend met de sleutel.
- Probeer de auto niet te starten terwijl u het dak bedient met de RKE-zender. Er wordt mogelijk een melding weergegeven op het DIC. Laat beide knoppen los en wacht enkele seconden voordat u de auto op de normale manier start.
- De functie voor passieve portierontgrendeling werkt mogelijk niet goed terwijl u de RKE-zender gebruikt om het vouwdak te openen.
- De ruiten kunnen niet worden gesloten terwijl het dak beweegt.
- Als met een niet volledig vastgezet dak wordt gereden, worden er geluidssignalen gegeven bij een snelheid boven 80 km/h (50 mph).

Als de accu van de auto is losgekoppeld en weer aangekoppeld, de zekeringen eruit zijn getrokken of zijn vervangen of als er met startkabels is gestart, wordt mogelijk de melding KAP NIET VERGRENDELD weergegeven. Druk op en houd deze ingedrukt om het dak te openen/sluiten tot deze melding wordt gewist.

Zie *Cabrioletdak, berichten* ⇨ *132*.

Gedeeltelijke dakcyclus

Als de bediening van het vouwdak voortijdig wordt gestopt, houdt het dak tijdelijk de eigen positie vast. Als het contact in de stand ACC/ACCESSORY of in de stand ON/RUN/START staat, wordt het dak tot vijf minuten vastgehouden. Als de auto rijdt of is afgezet, kan de tijdsduur variëren van enkele seconden tot ongeveer een minuut.

Piepjes en DIC-meldingen worden weergegeven voordat het dak gaat bewegen. Als dit gebeurt, moet de bediening van het vouwdak onmiddellijk worden afgerond door de knop weer in te drukken totdat het klaar is.

Blijf uit de buurt van de dakonderdelen als het dak niet kan worden vastgezet. Onder bepaalde omstandigheden kan het dak snel gaan bewegen.

Ga niet rijden als het vouwdak niet is vastgezet. De dakonderdelen kunnen onverwacht gaan bewegen. In sommige gevallen werkt de elektrische bediening van het dak mogelijk niet. Volg als dat gebeurt de weergegeven DIC-meldingen.

Als het afdekscherm niet is vastgezet en vergrendeld en de auto sneller rijdt dan 10 km/h (6 mph), kan het afdekscherm automatisch een stabiele positie innemen.

Zie *Cabrioletdak, berichten* ⇨ *132*.

Handmatig bewegen van dak

Als op het DIC het bericht ALLEEN HANDBED. MOGELIJK verschijnt:

1. Druk op om het dak te openen of te sluiten. Druk de schakelaar in tegengestelde richting als er één niet werkt.
2. Als het dak beweegt, blijft u de schakelaar minimaal vijf seconden in die richting drukken. Het dak moet dan normaal werken.

Als het dak in geen van beide richtingen reageert, volg dan onderstaande procedure om het vouwdak en afdekscherm handmatig te verstellen als ze zijn ingeklapt, maar niet vergrendeld. Hiervoor zijn meerdere personen nodig.

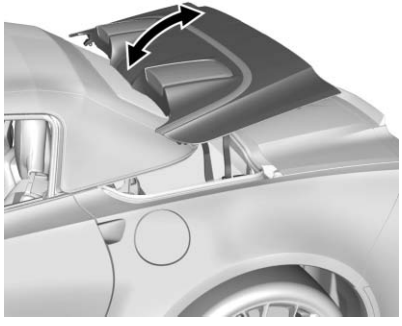

1. Breng het afdekscherm aan beide zijden omhoog en draai het naar achteren naar de volledig geopende positie.

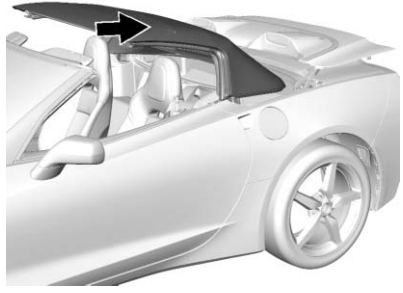

2. Breng het vouwdak omhoog en draai het naar achteren naar de volledig weggeborgen positie.

Als het vouwdak na deze aanpassing niet werkt, sluit u het afdekscherm en brengt u de auto voor service naar uw dealer.

Vouwdak reinigen

Het vouwdak moet frequent worden gereinigd. Gebruik geen hogedrukreinigers voor uw auto, omdat er dan water in uw auto kan binnendringen.

Was het vouwdak met de hand en in de gedeeltelijke schaduw. Gebruik zachte zeep, lauw water en een zachte spons. Een zeem of doek kan lint op het dak achterlaten en een borstel kan de draden in het materiaal van het dak beschadigen. Gebruik geen schoonmaakmiddelen, krachtige reinigers, oplos- of bleekmiddelen.

Maak het hele dak nat en laat de zeep enkele minuten op de stof zitten. Gelijkmatig wassen om vlekken of ringen te voorkomen. Wanneer het dak erg vuil is, gebruik dan een zachte schuimreiniger. Spoel de gehele auto grondig af en laat het dak in direct zonlicht drogen.

Het vouwdak beschermen:

- Zorg ervoor dat het vouwdak helemaal droog is voordat u het omlaag doet.
- Zorg dat er geen reinigingsmiddel op de lak van de auto komt; dit kan strepen achterlaten.

Stoelen en veiligheidssystemen

Hoofdsteunen
Hoofdsteunen 59

Voorstoelen
Elektrisch verstelbare stoel afstellen 59
Lendensteun afstellen 60
Verstelbare rugleuningen 60
Stoelen met geheugen 61
Vergrendelingen rugleuning 63
Voorstoelen met stoelverwarming en -ventilatie 64

Veiligheidsgordels
Veiligheidsgordels 65
Veiligheidsgordels op de juiste wijze dragen 67
Heup-schoudergordel 68
Veiligheidsgordel tijdens zwangerschap 70
Veiligheidssysteemcontrole 70
Veiligheidsgordel, onderhoud 71
Onderdelen veiligheidsgordelsysteem vervangen na een aanrijding 71

Airbagsysteem
Airbagsysteem 72
Waar zijn de airbags? 73
Wanneer wordt een airbag opgeblazen? 74
Waardoor wordt een airbag opgeblazen? 75
Hoe wordt een airbag in bedwang gehouden? 75
Wat ziet u nadat een airbag is opgeblazen? 76
Passagiersdetectiesysteem 77
Onderhoud aan met airbags uitgeruste auto 81
Uitrusting toevoegen aan met airbags uitgeruste auto 82
Airbagsysteem controleren 83
Onderdelen airbagsysteem vervangen na een aanrijding 83

Kinderzitjes
Oudere kinderen 84
Baby's en kleine kinderen 85
Kinderzitjes 88
Waar wordt het kinderzitje geplaatst 89
ISOFIX-kinderzitjes 93
Kinderzitjes vastzetten 93

Hoofdsteunen

De voorstoelen van de auto hebben hoofdsteunen voor de buitenste zitplaatsen, die niet kunnen worden versteld.

De hoofdsteun op de buitenste voorstoelen kunnen niet worden verwijderd.

Voorstoelen

Elektrisch verstelbare stoel afstellen

⚠ Waarschuwing

U kunt de macht over het stuur verliezen, als u tijdens het rijden de bestuurdersstoel probeert te verstellen. Verstel de bestuurdersstoel daarom alleen wanneer de auto stilstaat.

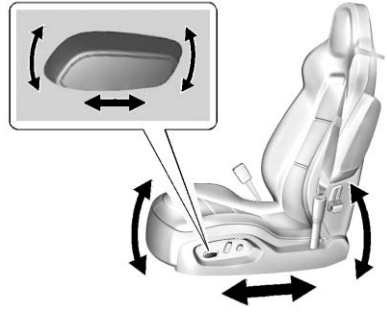

De stoel verstellen:

- Zet de stoel naar voren of achteren door de knop naar voren of achteren te schuiven.
- Zet de voorkant van de zitting hoger of lager door de voorkant van de knop omhoog of omlaag te bewegen.
- Zet de stoel omhoog of omlaag door de achterkant van de knop omhoog of omlaag te bewegen.

Voor het verstellen van de rugleuning, zie *Verstelbare rugleuningen* ⇨ *60*.

Voor het verstellen van de lendensteun, zie *Lendensteun afstellen* ⇨ *60*.

Beperking van de stoelverstelafstand

Als een stoel helemaal naar achteren wordt bewogen en/of als de rugleuning zo ver achterover wordt bewogen dat deze contact maakt met de vloerbekleding, stopt de achterwaartse stoelbeweging volledig. De normale bediening van

de stoel wordt hervat als de rugleuning geen contact meer maakt met de vloerbekleding. Dit is normaal.

Als een stoel naar voren wordt geklapt, wordt de achterwaartse of neerwaartse beweging van de stoel gestopt. De normale werking wordt hervat wanneer de stoel weer rechtop wordt gezet.

Lendensteun afstellen

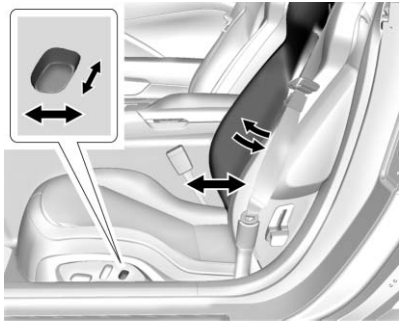

De lenden- of kussensteun verstellen (indien aanwezig):

- Houd de knop naar voren gedrukt voor meer lendensteun en naar achteren voor minder lendensteun.
- Indien aanwezig houdt u de knop omhoog voor meer zijkussensteun en omlaag voor minder zijkussensteun.

Verstelbare rugleuningen

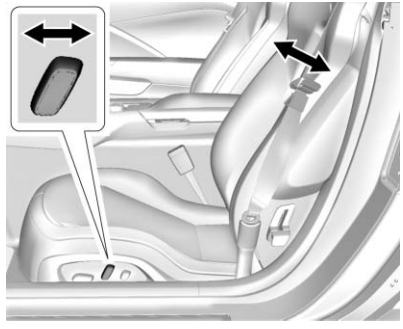

Om de rugleuning te verstellen:

- Kantel de bovenkant van de knop achterwaarts om de rugleuning naar achteren te verstellen.
- Kantel de bovenkant van de knop voorwaarts om de rugleuning omhoog te zetten.

⚠ Waarschuwing

Achterovergeleund zitten onder het rijden kan gevaarlijk zijn. De veiligheidsgordels bieden bij gebruik in een dergelijke houding onvoldoende bescherming.

Voor een goede bescherming onder het rijden, moet u de rugleuning rechtop zetten. Ga goed tegen de rugleuning zitten en draag de veiligheidsgordel op de juiste manier.

Stoelen met geheugen

Als geheugenstanden aanwezig zijn, kunt u met de knoppen 1, 2, SET en (uitstappen) op het bestuurdersportier handmatig geheugeninstellingen voor de bestuurdersstoel, buitenspiegels en elektrisch kantelbare en telescopische stuurkolom opslaan en opvragen.

Geheugenstanden opslaan

Ga als volgt te werk om posities op te slaan onder de knoppen 1 en 2:

1. Zet het contact in ON/RUN/START (aan/bedrijf/start) of ACC/ACCESSORY (accessoirestand).
2. Stel de bestuurdersstoel, buitenspiegels en elektrisch kantelbare en telescopische stuurkolom af naar de gewenste rijstanden.
3. Druk kort op SET. Er klinkt een pieptoon.
4. Houd onmiddellijk 1 ingedrukt totdat u twee piepjes hoort.
5. Herhaal stap 1–4 voor een tweede bestuurder met 2.

Om de uitstapstanden en Easy Exit-functies op te slaan, moet u de stappen 1-4 herhalen met (uitstappen).

Geheugenstanden handmatig opvragen

Houd 1, 2, of ingedrukt om handmatig de eerder opgeslagen standen in het geheugen op te vragen. Als u 1, 2 of loslaat voordat de opgeslagen standen zijn bereikt, wordt de beweging gestopt.

Automatisch geheugenstanden opvragen (automatisch geheugen)

Indien geprogrammeerd in het menu Persoonlijke instellingen hervat de automatische geheugenfunctie automatisch de eerder onder 1 of 2 opgeslagen posities wanneer u het contactslot van OFF naar ON/RUN/START of ACC/ACCESSORY draait.

Zie "Automatisch geheugenstanden opvragen" onder "Comfort en gemak" in *Personalisering voertuig* ⇨ *142*.

Om de opvraagbeweging te stoppen, drukt u op een van de bedieningsorganen voor het geheugen, elektrische spiegels of elektrische stoel of drukt u op de knop voor de elektrisch kantelbare en telescopische stuurkolom.

Het opvragen stopt ook als u het contact naar OFF (uit) draait.

Als er van bestuurder is gewisseld, verschijnt bij bepaalde auto's de bestuurders-ID gedurende de eerste paar ontstekingscycli.

RKE-zenders zijn niet voorzien van een nummer. Als uw stoelpositie is opgeslagen onder 1 of 2 maar deze positie niet automatisch wordt hervat, sla de posities dan op onder de andere knop of ruil de RKE-zender met de andere bestuurder.

Easy Exit-functie (uitstapfunctie)

Indien dit in het menu Persoonlijke instellingen is geprogrammeerd, stelt de Easy Exit-functie bij het verlaten van de auto de eerder opgeslagen standen weer in. Zie "Geheugenstanden opslaan" eerder in dit hoofdstuk. Zie ook *Personalisering voertuig* ⇨ *142*.

In de volgende situaties werkt easy exit opvragen automatisch:

- U zet de auto van het contact en opent korte tijd daarna het bestuurdersportier.
- U zet de auto van het contact terwijl het bestuurdersportier openstaat.

Om de geheugenfunctie te annuleren moet u op een van de bedieningsknoppen voor de geheugenfunctie, bestuurdersstoel, buitenspiegel of elektrische kantelbare en in lengte verstelbare stuurkolom drukken.

Beperking van de stoelverstelafstand

Als de stoel naar voren is geklapt of naar achteren is gezet en het tapijt raakt, moet u de stoel weer rechtop of naar voren zetten en van het tapijt vrijmaken om de stoel weer te laten werken.

Obstakels

Wanneer de bestuurdersstoel en/of de elektrisch kantelbare en telescopische stuurkolom na het oproepen van de geheugenstand door iets wordt geblokkeerd, kan het opvragen stoppen. Verwijder de blokkering. Voer vervolgens een van de volgende stappen uit:

- Houd bij automatisch of handmatig opvragen van de in het geheugen opgeslagen stand de betreffende handbedieningsknop gedurende twee seconden ingedrukt. Probeer opnieuw op te roepen door de juiste geheugenknop in te drukken.
- Als de stand automatisch wordt opgevraagd, moet u dit proberen door het bestuurdersportier te openen en 🔓 van de RKE-zender in te drukken.
- Als u de uitstapstand opvraagt, houd dan de betreffende handbediende knop voor de exit-functie van het niet-opgeroepen onderdeel twee seconden ingedrukt. Probeer vervolgens nogmaals de uitstapstand op te roepen.

Als de geheugenstand nog steeds niet wordt opgeroepen, ga dan naar uw dealer om dit te herstellen.

Vergrendelingen rugleuning

Haal een eventuele vergrendeling omhoog om een rugleuning voorover te klappen.

⚠ Waarschuwing

Zijn de rugleuningen niet vergrendeld, dan kunnen deze bij een noodstop of ongeval naar voren komen. Hierdoor kan de desbetreffende inzittende letsel

(Vervolg)

Waarschuwing (Vervolg)

oplopen. Kijk altijd of de rugleuningen zijn vergrendeld door deze heen en weer te bewegen.

Duw om een rugleuning in de zitstand terug te zetten de rugleuning naar achteren. Kijk of de rugleuning is vergrendeld door deze heen en weer te bewegen.

⚠ Waarschuwing

Let er bij het rechtop zetten van de rugleuning op dat de veiligheidsgordel goed zit en niet achter de pal van de rugleuning blijft haken. U kunt ernstig, of zelfs dodelijk gewond raken als u de veiligheidsgordel niet op de juiste manier draagt. Zie *Veiligheidsgordels op de juiste wijze dragen* ⇨ 67.

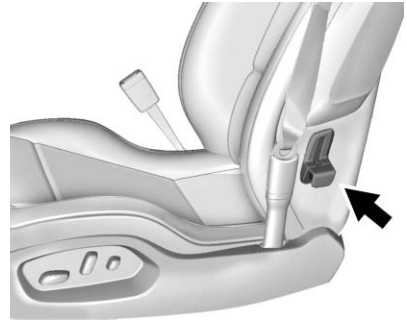

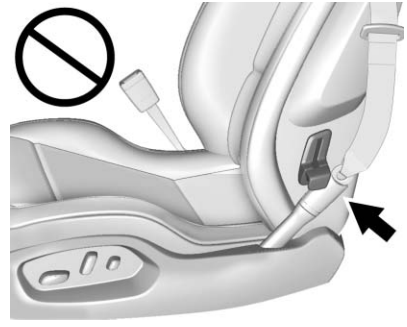

Bij sommige auto's zijn, als de rugleuning naar voren is geklapt, bepaalde elektrische stoelverstellingsfuncties mogelijk niet beschik-

baar. Zie *Elektrisch verstelbare stoel afstellen* ⇨ *59* en *Verstelbare rugleuningen* ⇨ *60*.

Voorstoelen met stoelverwarming en -ventilatie

⚠ Waarschuwing

Wanneer uw huid ongevoelig is voor temperatuurverandering of pijn, dan kan de stoelverwarming verbranding veroorzaken. Mensen met een dergelijke aandoening moeten de stoelverwarming voorzichtig en vooral niet te lang achter elkaar gebruiken om de kans op brandwonden te verkleinen. Leg niets op de stoel wat de warmte tegenhoudt, zoals een deken, kussen, overtrek of iets dergelijks. De stoelverwarming kan hierdoor oververhit raken. Een oververhitte stoelverwarming kan brandwonden veroorzaken of de stoel beschadigen.

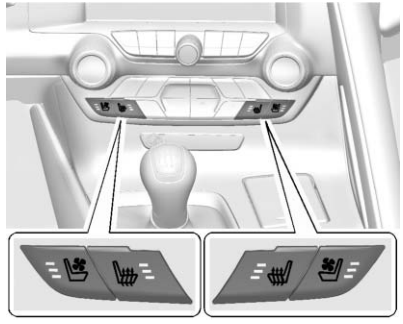

(Extra) Bedieningsorganen bestuurder en passagier

Indien aanwezig zitten de bestuurdersknoppen op de middenconsole (de 'center stack'). Het contact moet zijn ingeschakeld, anders werkt deze functie niet.

Druk op op de linkerkant van het klimaatregelingspaneel om de bestuurdersstoel te ventileren of te verwarmen. Een stoel met ventilatiefunctie is voorzien van een ventilator die lucht door de stoel zuigt of perst. De lucht wordt niet gekoeld.

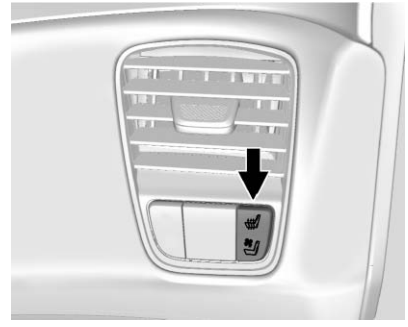

Bedieningsorganen passagier

De passagiersknoppen zitten eveneens aan rechterkant van het instrumentenpaneel onder het luchtrooster. Druk op of om de passagiersstoel te verwarmen of te ventileren. De bestuurder kan de verwarmde en geventileerde passagiersstoelen ook aan- of uitzetten met de knoppen op de rechterkant van het klimaatregelingspaneel.

Druk eenmaal op de knop voor de hoogste stand. Met elke druk op de knop wordt de stoelverwarming of -koeling één stand lager gezet en ten slotte uitgeschakeld. In de hoogste stand branden alle drie de

indicatielampjes en in de laagste stand slechts één. Als de stoelverwarming op hoog staat, kan deze stand na ongeveer 30 minuten automatisch worden verlaagd.

Het verwarmen van de passagiersstoel kan langer duren.

Stoelverwarming en -ventilatie bij starten op afstand

De stoelverwarming of -ventilatie kan automatisch worden ingeschakeld als het voertuig op afstand wordt gestart (indien aanwezig). Wanneer het buiten koud is wordt de stoelverwarming ingeschakeld, en als het buiten warm is, wordt de stoelventilatie ingeschakeld. Wanneer het contact wordt ingeschakeld, gaat de stoelverwarming of -koeling uit. Druk op de knop van de stoelverwarming of -ventilatie om deze functies te gebruiken nadat u de auto hebt gestart.

De controlelampjes van de stoelverwarming of -ventilatie schakelen in als op afstand wordt gestart.

Het is mogelijk dat de stoelverwarming bij een lege stoel niet zo goed verwarmd. Dit is normaal.

De stoelverwarming of -ventilatie zal niet inschakelen als op afstand wordt gestart, tenzij deze is geactiveerd in het menu met persoonlijke instellingen. Zie *Voertuig starten op afstand* ⇨ *32* en *Personalisering voertuig* ⇨ *142*.

Veiligheidsgordels

Dit hoofdstuk beschrijft hoe u de veiligheidsgordels veilig gebruikt. U leest ook wat u niet met de veiligheidsgordels mag doen.

⚠ Waarschuwing

Neem niemand mee zonder dat de veiligheidsgordel goed kan worden gedragen. Als u of uw passagier(s) bij een ongeval geen veiligheidsgordel dragen, kan eventueel letsel veel ernstiger zijn dan wanneer u wel veiligheidsgordels draagt. U kunt ernstig of zelfs dodelijk gewond raken doordat u dingen in de auto harder raakt of doordat u uit de auto wordt geslingerd. Bovendien kan iedereen die geen gordel draagt, tegen andere inzittenden in de auto op botsen.

Het is uiterst gevaarlijk om binnen of buiten in de laadruimte mee te rijden. Bij een ongeval lopen passagiers op deze plaatsen

(Vervolg)

Waarschuwing (Vervolg)

meer kans op zwaar of dodelijk letsel. Laat niemand in de auto meerijden op een plaats waar geen stoelen en veiligheidsgordels aanwezig zijn.

Draag altijd een veiligheidsgordel en controleer dat ook alle passagier(s) de gordel dragen.

Deze auto heeft gordelverklikkers, zodat u niet vergeet de gordels vast te maken. Zie *Veiligheidsgordel, herinnering* ⇨ *115*.

Waarom veiligheidsgordels werken

Wanneer u in een auto rijdt, gaat u net zo snel als de auto. Als de auto plotseling stopt, blijft u verder bewegen totdat iets u stopt. Dit zou de voorruit of het dashboard kunnen zijn, of de veiligheidsgordels!

Wanneer u een veiligheidsgordel draagt, vertraagt u samen met de auto. Er is meer tijd om te stoppen, omdat u over een langere afstand stopt en omdat uw sterkste botten de krachten van de veiligheidsgordel, mits juist gedragen, opvangen. Daarom is het dragen van veiligheidsgordels zo nuttig.

Vragen en antwoorden over veiligheidsgordels

Q: Zit ik na een ongeval gevangen wanneer ik een veiligheidsgordel draag?

A: Dat *zou* kunnen - of u nu een veiligheidsgordel draagt of niet. De kans dat u bij bewustzijn bent tijdens of na een ongeval, zodat u de gordel kunt *losmaken* en uit de auto kunt komen, is *veel* groter wanneer u een gordel draagt.

Q: Mijn auto heeft airbags. Waarom moet ik dan een gordel dragen?

A: Airbags zijn slechts aanvullend: deze werken dus *samen* met de gordels - en vervangen deze niet. Of de auto airbags heeft of niet, alle inzittenden moeten voor een optimale bescherming hun gordel dragen.

Bovendien is het dragen van veiligheidsgordels in bijna alle regio's bij wet verplicht.

Veiligheidsgordels op de juiste wijze dragen

Deze paragraaf geldt alleen voor mensen met een volwassen lichaamslengte.

Er zijn speciale aandachtspunten wanneer het gaat om veiligheidsgordels en kinderen. En er gelden andere regels voor kleine kinderen en baby's. zie *Oudere kinderen* ⇨ *84* of *Baby's en kleine kinderen* ⇨ *85* als een kind in de auto wordt vervoerd. Volg deze regels voor iedereens bescherming.

Het is erg belangrijk dat alle inzittenden hun gordel dragen. Statistieken laten zien dat niet-gordeldragers bij ongevallen vaker letsel oplopen dan gordeldragers.

Er zijn een aantal belangrijke aandachtspunten wanneer het gaat om het op de juiste manier dragen van een veiligheidsgordel.

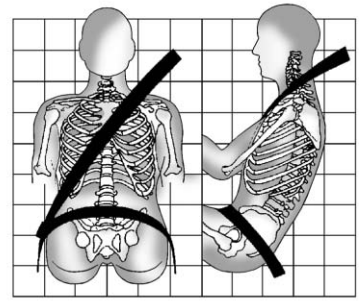

- Ga rechtop zitten en houd uw voeten altijd vóór u op de vloer.
- Gebruik altijd het juiste gordelslot voor de plaats waar u zit.
- De heupgordel moet laag en strak tegen de heupen worden gedragen en de bovenbenen nét raken. Hierdoor wordt de klap bij een ongeval door de sterke heupbeenderen opgevangen en loopt u minder kans onder de heupgordel door te schieten. Schiet u onder de gordel door, dan komt de kracht van de gordel op uw buik. Dit kan zwaar of zelfs dodelijk letsel veroorzaken.
- De schoudergordel moet over uw schouder en dwars over uw borst lopen. Deze lichaamsdelen kunnen de krachten van de gordel het beste opvangen. De schoudergordel blokkeert bij een noodstop of ongeval.

⚠ Waarschuwing

U kunt ernstig, of zelfs dodelijk gewond raken als u uw veiligheidsgordel niet op de juiste manier draagt.

- Zorg dat de heup- of schoudergordel nooit los of verdraaid zit.
- Draag de schoudergordel nooit onder beide armen of achter uw rug.
- Laat de heup- of schoudergordel nooit via een armleuning lopen.
- De schoudergordel moet altijd over uw schouder en dwars over uw borst lopen. Gebruik indien nodig de

(Vervolg)

Waarschuwing (Vervolg)
geleider voor de veiligheidsgordel om de schoudergordel over de schouder en dwars over de borst te plaatsen.

Heup-schoudergordel

Alle zitplaatsen in de auto hebben driepuntsgordels.

De onderstaande instructies geven aan hoe u een driepuntsgordel correct draagt.

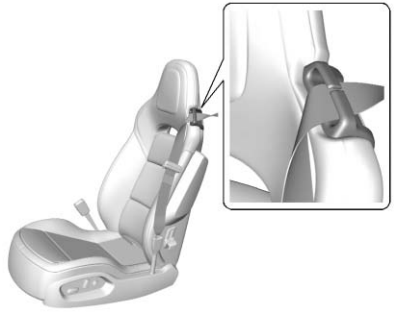

Stoel van GT afgebeeld, stoel van Competition Sport is vergelijkbaar

1. De stoel heeft een geleider voor de veiligheidsgordel. De geleider voor de veiligheidsgordel helpt bij het aanbrengen van de schoudergordel over de schouder en dwars over de borst bij kleinere volwassenen en bij kinderen die te groot zijn geworden voor zittingverhogers. Om de geleider voor de veiligheidsgordel te gebruiken schuift u de rand van de band door de opening van de geleider. Zorg dat de gordel niet gedraaid zit. Als een kind in de auto meerijdt, zie dan *Oudere kinderen* ⇨ *84* of *Baby's en kleine kinderen* ⇨ *85*.
2. Verstel de stoel zo, voor zover verstelbaar, dat u rechtop kunt zitten. Om te zien hoe dat gaat, zie "Stoelen" in de Trefwoordenlijst.

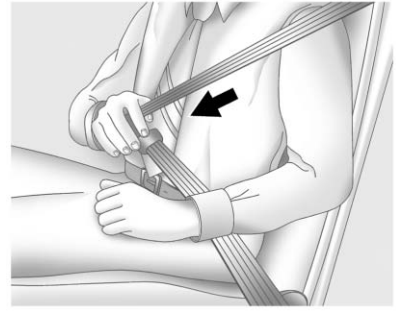

3. Pak de gesp vast en trek de gordel over uw lichaam. Verdraai de gordel niet.

   De driepuntsgordel kan blokkeren wanneer u de gordel erg snel uittrekt. In dat geval laat u de gordel een stukje

teruglopen, zodat deze vrijkomt. Trek de gordel daarna langzamer over uw lichaam.

Trekt u de schoudergordel aan de passagierskant helemaal uit, dan kan de blokkeerfunctie voor het kinderzitje actief worden. In dat geval laat u de gordel helemaal teruglopen en begint u opnieuw.

Het activeren van de blokkeerfunctie voor het kinderzitje op de buitenste zitplaats kan van invloed zijn op het passagiersdetectiesysteem. Zie *Passagiersdetectiesysteem* ⇨ *77*.

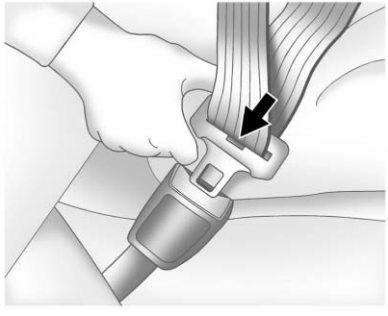

4. Duw de gesp zo ver in het gordelslot dat deze vastklikt.

   Kijk of gesp goed vastzit door eraan te trekken.

   Positioneer de ontgrendelknop van het gordelslot zodanig dat u de gordel zo nodig snel kunt losmaken.

5. Om de heupgordel aan te halen, trekt u de schoudergordel omhoog.

Om de gordel los te maken, drukt u de knop op het gordelslot in. De gordel moet terugkeren naar zijn opgeborgen positie.

Laat de veiligheidsgordel altijd langzaam oprollen. Als de gordelband te snel wordt opgerold, blokkeert de oprolautomaat mogelijk waarna de gordel niet af te rollen is. Trek in dat geval de gordelband stevig naar buiten toe om de band te ontgrendelen en laat de gordel weer los. Neem contact op met de dealer, als de gordelband daarna nog steeds vastzit in de oprolautomaat.

Kijk dat er geen veiligheidsgordel in de weg zit voordat u een portier sluit. Komt een veiligheidsgordel tussen een portier, dan kunnen zowel de gordel als de auto beschadigd raken.

Gordelspanners

De auto heeft gordelspanners op de buitenste zitplaatsen voorin. Hoewel u de gordelspanners niet kunt zien, maken deze deel uit van de veiligheidsgordels. Als aan de drempelvoorwaarden voor activering is voldaan, kunnen de gordels hierdoor bij een middelzware tot zware (half)frontale of achteraanrijding worden aangespannen. Dankzij

de gordelspanners kunnen de veiligheidsgordels bovendien worden aangespannen, wanneer u van opzij wordt aangereden of over de kop slaat.

Gordelspanners kunnen maar eenmaal afgaan. Als de gordelspanners bij een botsing in werking treden, moeten ze worden vervangen. Dat geldt waarschijnlijk ook voor andere onderdelen van het veiligheidsgordelsysteem van de auto. Zie *Onderdelen veiligheidsgordelsysteem vervangen na een aanrijding* ⇨ *71*.

Ga bij het in- of uitstappen of in de stoel nooit op de buitenste veiligheidsgordel zitten. Als u op de veiligheidsgordel zit, kunnen het weefsel en het mechanisme beschadigd raken.

Veiligheidsgordel tijdens zwangerschap

Veiligheidsgordels beschermen iedere inzittende, dus ook zwangere vrouwen. Net als andere inzittenden, lopen zij meer kans op zwaar letsel wanneer ze geen gordel dragen.

Een zwangere vrouw moet een driepuntsgordel omdoen, waarvan de heupgordel tijdens de hele zwangerschap zo laag mogelijk onder de buik moet worden gedragen.

De beste manier om het kind ongedeerd te laten, is de moeder te beschermen. Wanneer de veiligheidsgordel goed wordt gedragen, is de kans groter dat het kind bij een ongeval ongedeerd blijft. Bij zwangere vrouwen kunnen de gordels, net als bij iedereen, alleen goed werken wanneer deze correct worden gedragen.

Veiligheidssysteemcontrole

Controleer of de gordelverklikker, de veiligheidsgordels, de gordelsloten en de oprolmechanismen allemaal goed werken. Let op loszittende of beschadigde delen van het veiligheidsgordelsysteem, die een correcte werking zouden kunnen verhinderen. Laat uw dealer de defecten repareren. Gescheurde of gerafelde gordels bieden bij een ongeval eventueel geen bescherming. Deze kunnen breken door de krachten van de impact. Laat een eventueel gescheurde of gerafelde gordel onmiddellijk vervangen.

Kijk of de gordelverklikker werkt. Zie *Veiligheidsgordel, herinnering* ⇨ *115*.

Houd de veiligheidsgordels schoon en droog. Zie *Veiligheidsgordel, onderhoud* ⇨ *71*.

Veiligheidsgordel, onderhoud

Houd de gordels schoon en droog.

⚠ Waarschuwing

Bleek of verf de gordelbanden niet. Dit kan de gordels sterk verzwakken. Bij een ongeval kunnen deze eventueel geen voldoende bescherming bieden. Reinig en spoel de gordelbanden alleen met een zachte zeepoplossing en lauw water. Laat de gordels drogen.

Veiligheidsgordels moeten goed worden verzorgd en onderhouden.

Houd het mechanisme van de veiligheidsgordel droog en vrij van stof of gruis. Reinig zo nodig harde buitenvlakken en weefsel van de veiligheidsgordel voorzichtig met water en milde zeep. Controleer of er niet overmatig veel stof of gruis in het mechanisme zit. Raadpleeg de dealer als er stof of gruis in het systeem zit. Laat voor een goede werking van het systeem eventueel onderdelen vervangen.

Onderdelen veiligheidsgordelsysteem vervangen na een aanrijding

⚠ Waarschuwing

Een ongeval kan het veiligheidsgordelsysteem beschadigen. Een beschadigd veiligheidsgordelsysteem beschermt de drager bij een ongeval eventueel onvoldoende, wat zwaar of dodelijk letsel kan veroorzaken. Maak dat de veiligheidsgordelsystemen na een ongeval weer goed werken door deze te laten controleren en zo spoedig mogelijk de nodige vervangingen te laten uitvoeren.

Na een licht ongeval hoeven de veiligheidsgordels eventueel niet te worden vervangen. Maar veiligheidsgordels die tijdens enig ongeval zijn gebruikt, kunnen overbelast of beschadigd zijn. Laat uw dealer de veiligheidsgordels en de geleiders voor de veiligheidsgordels controleren of vervangen.

Vervangingen en reparaties kunnen zelfs noodzakelijk zijn wanneer het veiligheidsgordelsysteem bij het ongeval niet werd gebruikt.

Laat de gordelspanners controleren na een ongeval of wanneer de airbagcontrolelamp na het starten of onder het rijden blijft branden. Zie *Lampje airbag ingeschakeld* ⇨ *116*.

⚠ Waarschuwing

Bij het afdanken van de auto of onderdelen ervan moeten de veiligheidsprocedures altijd worden nageleefd. Ter bescherming van het milieu en uw gezondheid mag dit alleen gebeuren door een erkend servicecentrum.

Airbagsysteem

De auto heeft de volgende airbags:

- Een frontairbag voor de bestuurder.
- Een frontairbag voor de passagier op de buitenste zitplaats voorin.
- Een zijairbag in de stoel voor de bestuurder.
- Een zijairbag in de buitenste zitplaats voor de passagier voorin.

Bij alle airbags in de auto staat het woord AIRBAG op de bekleding of op een etiket bij de activeringsopening.

Bij de frontairbag van de bestuurder staat het woord AIRBAG midden op het stuurwiel en bij de passagier op de buitenste zitplaats voorin op het instrumentenpaneel.

Bij de zijairbags in de stoelen staat het woord AIRBAG op de zijkant van de rugleuning, aan de kant van het portier.

Airbags zijn ontworpen als aanvulling op de bescherming door de veiligheidsgordels. Hoewel moderne airbags ook zijn ontworpen om de kans op letsel door het opblazen van de airbag te verminderen, moeten alle airbags zeer snel worden opgeblazen om hun werk te doen.

Dit is het belangrijkste wat u over het airbagsysteem moet weten:

⚠ Waarschuwing

U kunt bij een ongeval zwaar of dodelijk letsel oplopen wanneer u geen veiligheidsgordel draagt, zelfs als airbags aanwezig zijn. Airbags zijn ontworpen om samen met de gordels te werken, maar ze vormen geen vervanging van de gordels. Bovendien zijn airbags niet ontworpen om bij elk ongeval af te gaan. Bij sommige ongevallen wordt u alleen door de gordel vastgehouden. Zie *Wanneer wordt een airbag opgeblazen?* ⇨ *74*.

(Vervolg)

Waarschuwing (Vervolg)

Het dragen van een gordel kan bij een ongeval voorkomen dat u tegen voorwerpen in de auto stoot of dat u naar buiten wordt geslingerd. Airbags zijn “aanvullende veiligheidssystemen” voor de veiligheidsgordels. Iedereen in het voertuig moet een veiligheidsgordel op de juiste wijze dragen, ongeacht of deze inzittende wel of geen airbag heeft.

⚠ Waarschuwing

Airbags worden met grote kracht in een fractie van een seconde ontstoken. Indien personen zich tegen of heel dicht bij een airbag bevinden, kunnen ze ernstig of dodelijk gewond raken, indien de airbag afgaat. Ga niet onnodig dicht bij een airbag zitten door op de rand van de stoel plaats te

(Vervolg)

Waarschuwing (Vervolg)

nemen of voorover te buigen. Veiligheidsgordels helpen u op uw plaats te houden vóór en tijdens een ongeval. Draag altijd veiligheidsgordels, zelfs met airbags. De bestuurder moet zo ver mogelijk naar achteren zitten als de correcte bediening van de auto toelaat. De veiligheidsgordels en de frontairbags voorin werken het best, wanneer u zo goed mogelijk tegen de rugleuning en rechtop zit met beide voeten op de vloer.

Inzittenden mogen niet tegen het portier of de zijruiten leunen of rusten op zitplaatsen met airbags in de stoel.

⚠ Waarschuwing

Kinderen die tegen of heel dicht bij een airbag zitten die afgaat, kunnen zwaar of dodelijk letsel oplopen. Zet kinderen altijd goed vast in de auto. Zie *Oudere kinderen* ⇨ *84* of *Baby's en kleine kinderen* ⇨ *85* om te lezen hoe dat moet.

Er zit een lampje Airbag gereed met een airbagsymbool in de instrumentengroep.

Het systeem controleert het elektrisch gedeelte van de airbags op storingen. De lamp wijst u op elektrische storingen. Zie *Lampje airbag ingeschakeld* ⇨ *116*.

Waar zijn de airbags?

De frontairbag van de bestuurder bevindt zich midden op het stuurwiel.

De frontairbag van de buitenste voorpassagier bevindt zich in het instrumentenpaneel aan de passagierszijde.

Bestuurderskant afgebeeld, passagierskant is vergelijkbaar

De zijairbags van de bestuurder en de buitenste voorpassagier bevinden zich aan de zijkant van de rugleuningen aan de portierzijde.

⚠ Waarschuwing

Zit er iets tussen inzittende en airbag, dan wordt de airbag eventueel niet goed opgeblazen of wordt het voorwerp tegen de inzittende geduwd met zwaar of dodelijk letsel als gevolg. Laat de

(Vervolg)

Waarschuwing (Vervolg)

ruimte vrij waarin de airbag wordt opgeblazen. Leg niets tussen de inzittende en de airbag; bevestig of leg niets op de stuurwielnaaf of op of nabij de bekleding van andere airbags.

Gebruik geen stoelaccessoires die in de weg zitten wanneer de zijairbag in de stoel wordt opgeblazen.

Wanneer wordt een airbag opgeblazen?

Deze auto is uitgerust met airbags. Zie *Airbagsysteem* ⇨ *72*. Airbags worden vanzelf opgeblazen als de kracht van de aanrijding de specifieke activeringsdrempel van het airbagsysteem overschrijdt. De drempelwaarden dienen om te voorspellen of de airbags bij een ongeval nog tijdig kunnen worden opgeblazen om de inzittenden op hun plaats te houden. De auto heeft elektronische sensors waarmee het

airbagsysteem de ernst van de aanrijding kan vaststellen. De drempelwaarden voor activering kunnen per voertuigontwerp verschillen.

Frontairbags worden bij zware frontale of halffrontale aanrijdingen geactiveerd, voornamelijk om de kans op zwaar hoofd- en borstletsel bij de bestuurder en de passagier op de buitenste zitplaats voorin te verminderen.

Of de frontairbags worden geactiveerd hangt niet alleen van uw rijsnelheid af. Dat is afhankelijk van wat er wordt geraakt, de richting van de impact en hoe snel de auto vertraagt.

Frontairbags kunnen bij verschillende impactsnelheden worden geactiveerd; dat is afhankelijk van of de auto een voorwerp recht of schuin raakt, of het voorwerp stilstond of bewoog, of het stijf of vervormbaar is en of het smal of breed is.

Frontairbags zijn niet bestemd om af te gaan wanneer de auto omslaat, bij achteraanrijdingen en veel zijdelingse aanrijdingen.

De auto heeft bovendien technologisch gezien geavanceerde frontairbags. Bij geavanceerde frontairbags wordt de werking van het systeem aangepast aan de ernst van de aanrijding.

Zijairbags zullen activeren bij gemiddelde of ernstige aanrijdingen van opzij, afhankelijk van de locatie van de impact. De zijairbags zijn niet bedoeld om te activeren bij een frontale of bijna-frontale aanrijding, bij het omslaan van de auto of bij een aanrijding van achteren. Een zijairbag in de stoel moet activeren aan de kant waar de auto wordt geraakt.

Bij een aanrijding kan niemand zeggen of een airbag had moeten worden geactiveerd op basis van de schade aan de auto of de reparatiekosten.

Waardoor wordt een airbag opgeblazen?

Wanneer een airbag moet afgaan, stuurt het detectiesysteem een elektrisch signaal naar de gasgenerator om het gas te laten vrijkomen. Het gas uit de gasgenerator vult de airbag, waardoor deze de bekleding doorbreekt. De gasgenerator, de airbag en de bijbehorende hardware behoren tot de airbagmodule.

Voor de locaties van de airbags, zie *Waar zijn de airbags?* ⇨ *73*.

Hoe wordt een airbag in bedwang gehouden?

Bij middelzware of zware frontale of halffrontale aanrijdingen kunnen zelfs gordeldragers het stuurwiel of het instrumentenpaneel raken. Bij middelzware of zware zijdelingse aanrijdingen kunnen zelfs gordeldragers de binnenkant van de auto raken.

Airbags zijn een aanvulling op de bescherming die veiligheidsgordels bieden door de kracht van de impact gelijkmatig over het lichaam van de inzittende te verdelen.

Bij veel soorten aanrijdingen helpen de airbags echter niet, voornamelijk doordat de inzittenden niet naar deze airbags toe bewegen. Zie *Wanneer wordt een airbag opgeblazen?* ⇨ *74*.

U moet de airbags altijd slechts als aanvulling op de veiligheidsgordels beschouwen.

Wat ziet u nadat een airbag is opgeblazen?

De frontairbags en zijairbags in de stoelen lopen na het afgaan weer zo snel leeg, dat sommige mensen niet eens merken dat de airbags zijn afgegaan. Sommige delen van de airbagmodule kunnen nog enkele minuten heet zijn. Zie *Waardoor wordt een airbag opgeblazen?* ⇨ *75* voor de plaats van de airbagmodules.

De delen van de airbag waarmee u in contact komt, kunnen warm zijn, maar niet te warm om aan te raken. Er kan wat rook en stof uit de openingen van de leeggelopen airbags komen. Een opgeblazen airbag verhindert niet dat de bestuurder door de voorruit kan kijken, noch dat hij de auto bestuurt of dat de auto kan worden verlaten.

⚠ Waarschuwing

Bij het opblazen van de airbag kan er stof in de lucht hangen. Dit stof kan ademhalingsproblemen veroorzaken bij mensen met astma of andere aandoeningen aan de luchtwegen. Om dit te voorkomen, moet iedereen de auto meteen verlaten zodra dit veilig mogelijk is. Hebt u ademhalingsproblemen, maar kunt u de auto niet verlaten nadat een airbag is afgegaan, open dan een ruit of portier om frisse lucht te krijgen. Zoek medische hulp in geval van ademhalingsproblemen nadat een airbag is afgegaan,

De auto heeft een functie die eventueel automatisch de portieren ontgrendelt, de binnenverlichting inschakelt, de alarmknipperlichten aanzet en het brandstofsysteem uitschakelt nadat de airbags zijn afgegaan. Deze functie kan ook worden ingeschakeld zonder dat de airbags zijn afgegaan. Dit is het geval na een gebeurtenis waarbij een vooraf bepaalde drempelwaarde wordt overschreden. U kunt met de bijbehorende knoppen de portieren weer vergrendelen, de binnenverlichting uitschakelen en de alarmlichten uitzetten.

⚠ Waarschuwing

Een botsing die zwaar genoeg is om de airbags te laten afgaan, kan ook belangrijke systemen van de auto hebben beschadigd, zoals de brandstoftoevoer, de remmen en de stuurinrichting. Zelfs als de auto na een middelzware botsing nog bestuurbaar

(Vervolg)

Waarschuwing (Vervolg)

lijkt, kan er verborgen schade zijn die het moeilijk maakt om de auto veilig te besturen.

Wees voorzichtig als u de auto na een botsing opnieuw probeert te starten.

Bij veel ongevallen die zwaar genoeg zijn om de airbags te laten afgaan, breekt de voorruit door de vervorming. De voorruit kan ook breken doordat de airbag van de rechter voorpassagier afgaat.

- Airbags kunnen maar eenmaal afgaan. Na het afgaan van een airbag moeten enkele delen van het airbagsysteem worden vervangen. Doet u dat niet, dan kan het airbagsysteem u niet meer beschermen bij een volgend ongeval. Een nieuw systeem bevat de airbagmodules en eventueel andere delen. In het werkplaatsboek van uw auto staat welke andere delen vervangen moeten worden.
- De auto heeft een crashdetectie- en diagnosemodule, die na een ongeval informatie registreert. Zie *Autogegevens vastleggen en privacy* ⇨ *336*.
- Laat alleen gekwalificeerde technici aan het airbagsysteem werken. Na een onjuiste reparatie werkt het airbagsysteem eventueel niet goed meer. Laat de reparatie aan uw dealer over.

Passagiersdetectiesysteem

De auto heeft een passagiersdetectiesysteem voor de buitenste zitplaats voorin. De statusindicatie van de passagiersairbag op het instrumentenpaneel licht op wanneer u de auto start.

U ziet het symbool voor aan en uit tijdens de systeemcontrole. Na afloop van de systeemcontrole wordt het symbool voor aan of uit weergegeven. Zie *Waarschuwingslampje status airbag passagierszijde* ⇨ *116*.

Het passagiersdetectiesysteem schakelt de frontairbag voor de buitenste voorpassagier onder bepaalde omstandigheden uit. Het passagiersdetectiesysteem heeft geen invloed op andere airbags.

Het passagiersdetectiesysteem werkt met sensoren die in de voorstoel en gordel zitten van de passagier op de buitenste zitplaats voorin. De sensoren zijn ontworpen om goed op hun plaats zittende passagiers te detecteren. Deze

sensoren bepalen of de frontairbag voor de buitenste zitplaats voorin wel of niet geactiveerd mag worden.

Volgens de ongevalsstatistieken is het veiliger dat kinderen goed vastgezet op de achterbank zitten in een kinderzitje, passend bij hun gewicht en grootte.

Achterwaarts gerichte kinderzitjes mogen niet in de auto worden vervoerd, zelfs als de airbag uit is.

Plaats een achterwaarts gericht kinderzitje nooit voorin. Een kind dat tegen de rijrichting in zit, loopt dan grote risico's als de airbag werkt.

⚠ Waarschuwing

Een kind in een naar achteren gericht kinderzitje kan zwaar of dodelijk letsel oplopen als de airbag van de voorpassagier afgaat. Dit komt doordat de achterkant van het achterwaarts gericht kinderzitje erg dicht bij de airbag zou zitten. Een kind in een voorwaarts gericht kinderzitje kan

(Vervolg)

Waarschuwing (Vervolg)

zwaar of dodelijk letsel oplopen als de airbag van de voorpassagier afgaat en de passagiersstoel naar voren staat.

Ook al is de frontairbag van het passagiersdetectiesysteem uitgeschakeld, geen enkel systeem werkt foutloos. Niemand kan garanderen dat een airbag onder bijzondere omstandigheden toch wordt geactiveerd, zelfs niet wanneer deze is uitgeschakeld.

Plaats nooit een achterwaarts gericht kinderzitje op de voorstoel, zelfs niet als de airbag is uitgeschakeld. Als u een voorwaarts gericht kinderzitje op de buitenste voorpassagiersstoel vastzet, moet u de stoel zo ver mogelijk naar achteren plaatsen. Het is beter om het kinderzitje op de achterbank vast te zetten. Overweeg om een andere auto te

(Vervolg)

Waarschuwing (Vervolg)

gebruiken om het kind te vervoeren als er geen achterbank aanwezig is.

Het passagiersdetectiesysteem is ontworpen om de frontairbag voor de buitenste zitplaats voorin in de volgende gevallen uit te schakelen:

- De buitenste zitplaats voorin is leeg.
- Het systeem herkent dat een baby in een kinderzitje aanwezig is.
- Een passagier op de buitenste zitplaats voorin haalt zijn of haar gewicht tijdelijk van de zitting.
- Er een kritieke storing in het airbagsysteem of passagiersdetectiesysteem zit.

Wanneer het passagiersdetectiesysteem de frontairbag voor de buitenste zitplaats voorin heeft uitgeschakeld, blijft het UIT-lampje branden om u aan de uitschakeling

te herinneren. Zie *Waarschuwingslampje status airbag passagierszijde* ⇨ *116*.

Het passagiersdetectiesysteem moet de frontairbag voor de buitenste zitplaats voorin inschakelen, zodra het systeem detecteert dat een persoon met een volwassen lichaamsgrootte goed op de buitenste zitplaats voorin gaat zitten.

Wanneer het passagiersdetectiesysteem toelaat dat de airbag wordt ingeschakeld, blijft de AAN-indicatie branden om u aan de actieve airbag te herinneren.

Bij sommige kinderen, onder wie kinderen in kinderzitjes, en erg kleine volwassenen wordt de frontairbag voor de buitenste zitplaats voorin soms wel en soms niet uitgeschakeld door het passagiersdetectiesysteem. Dit is afhankelijk van de zithouding en lichaamsbouw van de persoon in kwestie. Iedereen in de auto die een kinderzitje is ontgroeid, moet zijn veiligheidsgordel goed dragen — ongeacht of deze inzittende een airbag heeft.

⚠ Waarschuwing

Wanneer de airbagcontrolelamp oplicht en blijft branden, zit er iets verkeerd in het airbagsysteem. Laat de auto meteen repareren om letsel bij u of anderen te voorkomen. Zie *Lampje airbag ingeschakeld* ⇨ *116* voor meer informatie, waaronder belangrijke veiligheidsinformatie.

Wanneer de AAN-indicatie brandt bij een kinderzitje

Het passagiersdetectiesysteem is ontworpen om de frontairbag voor de buitenste zitplaats voorin uit te schakelen als het systeem vaststelt dat hier een kind in een kinderzitje aanwezig is. Wanneer na montage van een kinderzitje de AAN-indicatie brandt:

1. Zet het contact uit.
2. Verwijder het kinderzitje uit de auto.
3. Verwijder eventuele voorwerpen van de stoel, zoals dekens, kussens, stoelhoezen, verwarmings- of massagekussens.
4. Installeer het kinderzitje weer aan de hand van de aanwijzingen van de fabrikant van het kinderzitje en raadpleeg *Kinderzitjes vastzetten* ⇨ *93*.

   Zorg dat het gordeloprolmechanisme vergrendeld is door de schoudergordel bij het plaatsen van het kinderzitje geheel uit het mechanisme te trekken, ook als het kinderzitje van een veiligheidsgordelblokkering voorzien is. Na het instellen van de blokkering van het mechanisme kan de gordel strak worden getrokken maar niet uit het mechanisme worden getrokken.
5. Brandt de AAN-indicatie na montage van het kinderzitje en het starten van de auto nog steeds, zet dan het contact uit.

Zet vervolgens de rugleuning iets schuiner en verstel zo mogelijk de zitting, zodat de rugleuning van de auto het kinderzitje niet in de zitting drukt.

6. Start de auto opnieuw.

Het passagiersdetectiesysteem kan de airbag bij een kind in een kinderzitje wel of niet uitschakelen, afhankelijk van de grootte van het kind. Het is beter om het kinderzitje op de achterbank vast te zetten. Overweeg om een andere auto te gebruiken om het kind te vervoeren als er geen achterbank aanwezig is. Zet nooit een kinderveiligheidssysteem tegen de rijrichting in op de voorstoel, zelfs als het AAN-lampje niet brandt.

Wanneer het UIT-lampje brandt bij een inzittende met volwassen lichaamsgrootte

Wanneer iemand met een volwassen lichaamsgrootte op de buitenste zitplaats voorin zit, maar het UIT-lampje brandt, dan zit hij waarschijnlijk niet goed op de stoel. Ook is het mogelijk dat de blokkeerfunctie voor het kinderzitje actief is. Doe het volgende, zodat het systeem de inzittende waarneemt en de frontairbag voor de buitenste zitplaats voorin inschakelt:

1. Zet het contact uit.
2. Verwijder eventuele voorwerpen van de stoel, zoals dekens, kussens, stoelhoezen, verwarmings- of massagekussens.
3. Zet de rugleuning helemaal rechtop.
4. Laat de inzittende rechtop zitten, midden op de zitting met de benen comfortabel uitgestrekt.
5. Trekt u de schoudergordel helemaal uit, dan wordt de blokkeerfunctie voor het kinderzitje actief. Hierdoor kan het passagiersdetectiesysteem de airbag onbedoeld uitschakelen voor inzittenden van volwassen lengte. Als dit gebeurt, maakt u de gordel los, laat u de gordel helemaal teruglopen en zet u de gordel weer vast zonder de gordel er helemaal uit te trekken.
6. Start de auto opnieuw en laat de inzittende twee of drie minuten in deze positie zitten nadat de AAN-indicatie is opgelicht.

⚠ Waarschuwing

Als de frontairbag voor de buitenste zitplaats voor in is uitgeschakeld voor een inzittende met volwassen lichaamsgrootte, kan de airbag niet opblazen en deze persoon bij een aanrijding helpen beveiligen, zodat er meer risico is op ernstig of zelfs dodelijk letsel. Een inzittende met volwassen lichaamsgrootte hoort niet op de buitenste passagiersstoel voorin mee te rijden als de UIT-indicator voor de passagiersairbag brandt.

Andere factoren die het systeem beïnvloeden

Veiligheidsgordels houden de passagier op zijn plaats tijdens manoeuvres en bij het remmen, waardoor het passagiersdetectiesysteem de juiste status van de passagiersairbag kan handhaven. Zie "Veiligheidsgordels" en "Kinderzitjes" in de index voor nadere informatie over het belang van correct gebruikte veiligheidssystemen.

Een dikke laag extra materiaal, zoals een deken of kussen, maar ook accessoires zoals stoelhoezen, verwarmings- en massagekussen kunnen de goede werking van het passagiersdetectiesysteem beïnvloeden. Wij raden u daarom aan geen stoelhoezen of andere accessoires te gebruiken, behalve wanneer GM deze specifiek voor uw auto heeft goedgekeurd. Zie *Uitrusting toevoegen aan met airbags uitgeruste auto* ⇨ *82* voor meer informatie over wijzigingen die de werking van het systeem kunnen beïnvloeden.

De AAN-indicatie brandt eventueel wanneer u iets op de lege stoel legt, zoals een aktetas, handtas, boodschappentas, laptop of ander elektronisch apparaat. Is dit ongewenst, haal het voorwerp dan van de stoel.

⚠ Waarschuwing

Door voorwerpen onder de passagiersstoel of tussen de zitting en rugleuning hiervan te bewaren, kan de goede werking van het passagiersdetectiesysteem worden gehinderd.

Onderhoud aan met airbags uitgeruste auto

Airbags beïnvloeden de manier waarop aan een auto moet worden gewerkt. De delen van het airbagsysteem zitten op meerdere punten in de auto. Uw dealer weet en in het werkplaatsboek staat hoe aan de auto en het airbagsysteem moet worden gewerkt.

⚠ Waarschuwing

10 seconden nadat het contact is uitgezet en de accu is losgekoppeld, kan een airbag nog steeds afgaan door een incorrecte

(Vervolg)

Waarschuwing (Vervolg)

handelwijze. U kunt letsel oplopen wanneer u dicht bij een airbag bent die afgaat. Vermijd de gele stekkers. Deze horen waarschijnlijk bij het airbagsysteem. Volg de juiste serviceprocedures en laat het werk alleen door hiertoe gekwalificeerde personen uitvoeren.

⚠ Waarschuwing

Bij het afdanken van de auto of onderdelen ervan moeten de veiligheidsprocedures altijd worden nageleefd. Ter bescherming van het milieu en uw gezondheid mag dit alleen gebeuren door een erkend servicecentrum.

Uitrusting toevoegen aan met airbags uitgeruste auto

Wanneer u accessoires aanbrengt waardoor het chassis, de bumpers, de hoogte of het plaatwerk aan de voor- of zijkant van de auto wordt gewijzigd, kan de juiste werking van het airbagsysteem worden belemmerd. De werking van het airbagsysteem kan ook worden beïnvloed indien enig onderdeel van voorstoelen, veiligheidsgordels, detectie- en diagnosemodule van de airbag, stuurwiel, instrumentenpaneel, een van de airbagmodules, voorste sensoren, zij-impactsensoren of airbagbedrading wordt gewijzigd.

Voor informatie over de plaats van de airbagsensoren, detectie- en diagnosemodule en airbagbedrading kunt u uw dealer en de onderhoudshandleiding raadplegen.

Daarnaast heeft de auto een passagiersdetectiesysteem voor de buitenste voorpassagier, waarvan de sensoren in de passagiersstoel zitten. Het passagiersdetectiesysteem werkt eventueel niet goed wanneer u de oorspronkelijke stoelbekleding vervangt door hoezen, polstering of bekleding die niet van GM zijn of die wél door GM maar voor een ander type auto zijn ontworpen. Allerlei voorwerpen, zoals aftermarket-verwarmingskussens of comfortkussens e.d. onder of boven op de stoelbekleding kunnen ook de werking van het passagiersdetectiesysteem hinderen. Hierdoor kunnen de passagiersairbag(s) eventueel niet afgaan óf hierdoor zou het passagiersdetectiesysteem de passagiersairbag(s) eventueel niet kunnen uitschakelen. Zie *Passagiersdetectiesysteem* ⇨ *77*.

Raadpleeg uw dealer als u vanwege een lichamelijke beperking uw auto moet laten aanpassen en u niet zeker weet of deze wijzigingen invloed hebben op de werking van het airbagsysteem, of indien u vragen over het airbagsysteem hebt indien de auto om een andere reden moet worden aangepast.

Airbagsysteem controleren

Het airbagsysteem behoeft geen regelmatig onderhoud of vervanging. Kijk of de airbagcontrolelamp werkt. Zie *Lampje airbag ingeschakeld* ⇨ *116*.

Voorzichtig

Is een airbagbekleding beschadigd, geopend of gebroken, dan werkt de airbag eventueel niet goed. Open of breek de airbagbekledingen niet. Laat de airbagbekleding en/of airbagmodule vervangen wanneer de airbagbekleding geopend of gebroken is. Zie *Waar zijn de airbags?* ⇨ *73* voor de plaats van de airbags. Laat de reparatie aan uw dealer over.

Onderdelen airbagsysteem vervangen na een aanrijding

⚠ Waarschuwing

De airbagsystemen in de auto kunnen door een botsing beschadigd raken. Een beschadigd airbagsysteem zal u en uw passagier(s) bij een ongeval mogelijk niet goed beschermen, met ernstig of zelfs dodelijk letsel als gevolg. Zorg dat de airbagsystemen na een botsing weer goed werken door ze te laten inspecteren en noodzakelijke vervangingen zo snel mogelijk te laten uitvoeren.

Gaat een airbag af, dan moeten delen van het airbagsysteem worden vervangen. Laat de reparatie aan uw dealer over.

Wanneer de airbagcontrolelamp na het starten blijft branden of onder het rijden oplicht, werkt het airbagsysteem eventueel niet goed. Laat de auto meteen repareren. Zie *Lampje airbag ingeschakeld* ⇨ *116*.

⚠ Waarschuwing

Bij het afdanken van de auto of onderdelen ervan moeten de veiligheidsprocedures altijd worden nageleefd. Ter bescherming van het milieu en uw gezondheid mag dit alleen gebeuren door een erkend servicecentrum.

Kinderzitjes

Oudere kinderen

Oudere kinderen die te groot zijn voor een zittingverhoger, moeten de veiligheidsgordels van de auto dragen.

In de gebruiksaanwijzing van de fabrikant vindt u de gewichts- en lengtebeperkingen voor de zittingverhoger. Gebruik een zittingverhoger met driepuntsgordel totdat het kind voor de volgende test slaagt:

- Ga helemaal naar achteren op de stoel zitten. Buigen de knieën bij de zittingrand? Zo ja, ga verder. Zo nee, blijf de zittingverhoger gebruiken.
- Maak de driepuntsgordel vast. Rust de schoudergordel op de schouder? Zo ja, ga verder. Zo nee, blijf de zittingverhoger gebruiken.
- Valt de heupgordel laag en strak om de heupen en raakt deze de bovenbenen? Zo ja, ga verder. Zo nee, blijf de zittingverhoger gebruiken.
- Blijft de veiligheidsgordel gedurende de rit goed op zijn plaats zitten? Zo ja, ga verder. Zo nee, blijf de zittingverhoger gebruiken.

Q: Hoe worden veiligheidsgordels op de juiste manier gedragen?

A: Een ouder kind moet een driepuntsgordel dragen en profiteren van de extra ondersteuning door de schoudergordel. De schoudergordel mag niet over het gezicht of de hals lopen. De heupgordel moet strak onder de heupen zitten en de bovenkant van de bovenbenen nét raken. Hierdoor komt de kracht van de gordel bij een ongeval op de heupbeenderen van het kind. Draag de gordel nooit over de buik. Hierdoor kan bij een ongeval zwaar of dodelijk inwendig letsel ontstaan.

Volgens ongevalsstatistieken is het veiliger als kinderen goed vastgezet op de achterbank in een kinderzitje zitten.

Kinderen dit niet gezekerd zijn, kunnen bij een ongeval tegen anderen botsen die wel hun gordel dragen of naar buiten worden geslingerd. Oudere kinderen moeten de veiligheidsgordels correct dragen.

⚠ Waarschuwing

Gebruik dezelfde veiligheidsgordel nooit voor meer dan één kind tegelijk. Anders kan de

(Vervolg)

Waarschuwing (Vervolg)

gordel de botskrachten niet goed verdelen. De kinderen kunnen bij een ongeval tegen elkaar worden gedrukt en zwaargewond raken. Een veiligheidsgordel mag door maximaal één persoon worden gedragen.

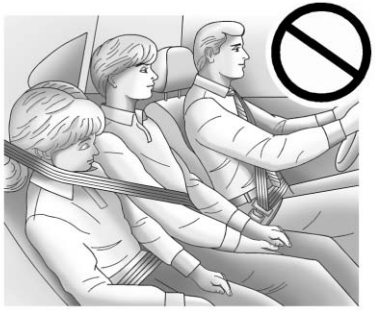

⚠ Waarschuwing

Laat een kind nooit een veiligheidsgordel dragen met de schoudergordel achter zijn rug. Een kind kan zwaar letsel oplopen door de driepuntsgordel onjuist te dragen. Bij een ongeval zal de schoudergordel het kind niet op zijn plaats houden. Het kind zou te ver naar voren kunnen komen, waardoor de kans op hoofd- en nekletsel toeneemt. Het kind zou ook onder de heupgordel kunnen doorschieten. De kracht van de gordel komt dan precies op uw buik. Dit kan zwaar of dodelijk letsel veroorzaken. De schoudergordel moet over uw schouder en dwars over uw borst lopen.

Baby's en kleine kinderen

Iedereen in de auto heeft bescherming nodig! Dit geldt ook voor baby's en alle andere kinderen. Iedereen moet de veiligheidssystemen gebruiken, ongeacht de lengte van de rit, zijn leeftijd en lichaamsgrootte.

⚠ Waarschuwing

Kinderen kunnen ernstig letsel oplopen of worden gewurgd als de schoudergordel over de hals loopt. Als de schoudergordel

(Vervolg)

Waarschuwing (Vervolg)

blokkeert, kan deze worden aangetrokken maar niet losser worden gesteld. De schoudergordel blokkeert zodra deze helemaal uit de oprolautomaat wordt getrokken. De gordel deblokkeert als de schoudergordel helemaal kan terugrollen in de oprolautomaat, maar als de gordel rond de hals van een kind is gewikkeld is dit niet mogelijk. Als de schoudergordel blokkeert en strak is aangetrokken rond de hals van een kind, kan de gordel alleen worden losgemaakt door deze door te snijden.

Laat kinderen nooit alleen in een auto achter en laat kinderen nooit met de veiligheidsgordels spelen.

Baby's en jonge kinderen die in een auto onderweg zijn, moeten altijd beschermd worden door de juiste kinderzitjes. Noch het veiligheidsgordelsysteem, noch het airbagsysteem van de auto is voor hen ontworpen.

Kinderen die niet goed vastgezet zijn, kunnen tegen anderen botsen of naar buiten worden geslingerd.

⚠ Waarschuwing

Houd een baby of kind nooit vast terwijl u in een auto rijdt. De baby of het kind wordt bij een ongeval door de botskrachten zo zwaar dat u het niet meer kunt vasthouden. Bijvoorbeeld: bij een ongeval met slechts 40 km/h (25 mph) weegt een baby van 5,5 kg (12 lb) in uw armen plotseling 110 kg (240 lb). Een baby of kind moet met het juiste babyzitje worden gezekerd.

⚠ Waarschuwing

Kinderen die tegen of heel dicht bij een airbag zitten die afgaat, kunnen zwaar of dodelijk letsel oplopen. Plaats een achterwaarts gericht kinderzitje nooit op de passagiersstoel voorin. Zeker een achterwaarts gericht kinderzitje op de achterbank. Een voorwaarts gericht kinderzitje kunt u ook beter op de achterbank zekeren. Als u een voorwaarts gericht kinderzitje op de buitenste

(Vervolg)

Waarschuwing (Vervolg)

zitplaats voorin moet vastzetten, zet de passagiersstoel voorin dan zo ver mogelijk naar achteren.

Kinderveiligheidssystemen zijn voorzieningen voor het beveiligen, laten zitten of plaatsen van kinderen in de auto en worden soms kinderzitjes of autozitjes genoemd.

Er zijn drie basistypen kinderveiligheidssystemen:

- Voorwaarts gerichte kinderveiligheidssystemen
- Achterwaarts gerichte kinderveiligheidssystemen
- Stoelverhogingen met gordelsleuven

U bepaalt het juiste kinderveiligheidssysteem aan de hand van de lengte, het gewicht en de leeftijd van uw kind en ook of het kinderveiligheidssysteem bij de auto waarin deze wordt gebruikt past.

Voor elk type kinderveiligheidssysteem zijn er veel verschillende modellen leverbaar. Controleer bij aanschaf van het kinderzitje of het ontworpen is voor gebruik in een auto. In de gebruiksaanwijzing van het kinderzitje staan het maximale gewicht en lichaamslengte voor het desbetreffende kinderzitje.
Daarnaast zijn er allerlei kinderzitjes leverbaar voor kinderen met een handicap.

⚠ Waarschuwing

Om bij een botsing het risico van nek- en hoofdletsel te beperken moeten baby's en peuters in een achterwaarts gericht kinderzitje vervoerd worden totdat ze een leeftijd van twee jaar hebben of totdat ze de maximale lengte en het maximale gewicht van het gebruikte kinderzitje hebben bereikt.

⚠ Waarschuwing

De heupbeenderen van een jong kind zijn nog zo klein dat de normale gordel van de auto eventueel niet laag op de heupen blijft zitten, zoals zou moeten. In plaats daarvan schuift de gordel naar de buik van het kind. Bij een ongeval komt de kracht van de gordel op een deel van het lichaam dat niet door beenderen wordt beschermd. Dit alleen al

(Vervolg)

Waarschuwing (Vervolg)

kan zwaar of dodelijk letsel veroorzaken. Om de kans op zwaar of dodelijk letsel bij een ongeval te verminderen, moet u jonge kinderen altijd met een geschikt kinderzitje zekeren.

Kinderzitjes

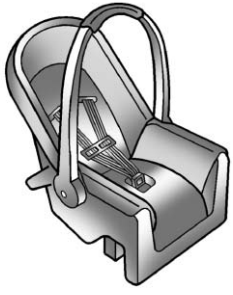

Achterwaarts gericht babyzitje

Bij een achterwaarts gericht kinderveiligheidssysteem wordt de rug van de baby ondersteund door de zitting.

Het gordelsysteem houdt de baby vast in het zitje en het zekert de baby bij een ongeval.

Voorwaarts gericht kinderzitje

Bij een voorwaarts gericht kinderveiligheidssysteem wordt het lichaam van het kind vastgehouden door de gordel.

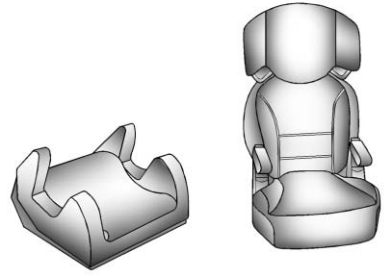

Zittingverhogers

Een zittingverhoger met gordelbevestiging is bedoeld voor kinderen die hun naar voren gerichte kinderzitje zijn ontgroeid. Verhogers zijn zodanig ontworpen dat de veiligheidsgordel beter past totdat het kind groot genoeg is om de veiligheidsgordel zonder stoelverhoging te laten passen. Zie de pastest voor veiligheidsgordels in *Oudere kinderen* ⇨ *84*.

Kinderzitjes in de auto zekeren

⚠ Waarschuwing

Een kind kan bij een ongeval zwaar of dodelijk letsel oplopen wanneer het kinderzitje in de auto niet goed is gezekerd. Zet het kinderzitje goed in de auto vast met de veiligheidsgordels van de auto volgens de gebruiksaanwijzing van het kinderzitje en de instructies in deze handleiding.

Om de kans op letsel te verminderen, moet het kinderzitje in de auto zijn gezekerd. U zet kinderzitjes op de autostoelen vast met de aparte heupgordel of de heupgordel van de driepuntsgordel. Kinderen kunnen bij een ongeval gevaar lopen wanneer het kinderzitje in de auto niet goed is gezekerd.

Raadpleeg de gebruiksaanwijzing van het kinderzitje, dan wel de instructies op het zitje zelf of beide én deze handleiding wanneer u een kinderzitje vastzet. De gebruiksaanwijzing van het kinderzitje is belangrijk. Hebt u deze niet, vraag dan een nieuw exemplaar op bij de fabrikant.

Let erop dat een kinderzitje dat niet is vastgezet bij een botsing of noodstop kan wegschieten en andere inzittenden verwonden. Zorg dat elk kinderzitje in de auto goed is gezekerd - ook wanneer er geen kind in zit.

Kind in het kinderzitje zekeren

⚠ Waarschuwing

Een kind kan bij een ongeval zwaar of dodelijk letsel oplopen wanneer het niet goed in het kinderzitje is gezekerd. Zeker het kind goed volgens de gebruiksaanwijzing van het kinderzitje.

Waar wordt het kinderzitje geplaatst

Volgens de ongevallenstatistieken is het veiliger dat kinderen en baby's goed vastgezet op de achterbank zitten in een kinder- of babyzitje, passend bij hun gewicht en grootte. Zo mogelijk moeten kinderen van 12 jaar en jonger op de achterbank plaatsnemen.

⚠ Waarschuwing

NOOIT een naar achteren gericht kinderzitje gebruiken op een stoel die door een ACTIEVE AIRBAG ervóór wordt beschermd; het KIND kan DODELIJK of ERNSTIG LETSEL oplopen.

⚠ Gevaar

Bij gebruik van een kinderveiligheidssysteem op de stoel voor de voorpassagier moeten de airbagsystemen voor de voorpassagier worden gedeactiveerd; zo niet, dan vormt het activeren van de airbags een risico van dodelijk letsel voor het kind.

Dit geldt vooral wanneer u achterwaarts gerichte kinderveiligheidssystemen op de passagiersstoel gebruikt.

Wanneer u een kinderzitje op de passagiersstoel voorin vastzet, kijk dan in de gebruiksaanwijzing van dit kinderzitje of het bij de auto past.

Kinderzitjes en zittingverhogers verschillen aanzienlijk qua afmetingen en passen niet altijd even goed op een bepaalde zitplaats.

Afhankelijk van de gekozen plaats en afmetingen van het kinderzitje is het mogelijk dat de veiligheidsgordels of ISOFIX-verankeringen niet meer bereikbaar zijn voor andere passagiers of kinderzitjes ernaast. U moet de zitplaatsen ernaast niet gebruiken als het kinderzitje de veiligheidsgordel onbereikbaar maakt of de doorvoer ervan belemmert.

Waar u het kinderzitje ook monteert, zorg altijd dat het goed is gezekerd.

Let erop dat een kinderzitje dat niet is vastgezet bij een botsing of noodstop kan wegschieten en andere inzittenden verwonden. Zorg ervoor dat elk kinderzitje in het voertuig goed is gezekerd, ook wanneer er geen kind in zit.

Montagegeschiktheid van ISOFIX-kinderveiligheidssystemen

Gewichtscategorie	Grootteklasse	Bevestiging	ISOFIX-plaatsen voertuig Passagier
Reiswieg	F	ISO/L1	X
	G	ISO/L2	X
0 (tot 10 kg)	E	ISO/R1	X
0+ (tot 13 kg)	E	ISO/R1	X
	D	ISO/R2	X
	C	ISO/R3	X
I (9 tot 18 kg)	D	ISO/R2	X
	C	ISO/R3	X
	B	ISO/F2	X
	B1	ISO/F2X	X
	A	ISO/F3	X
X = ISOFIX-plaats is niet geschikt voor ISOFIX-kinderveiligheidssystemen in deze gewichtscategorie en/of grootteklasse.			
IUF = geschikt voor naar voren gerichte 'universele' ISOFIX-kinderzitjes die voor gebruik in de gewichtscategorie zijn goedgekeurd.			
IL = Geschikt voor ISOFIX-kinderzitjes uit de categorieën "bepaald automerk", een "beperkte groep merken" of "semi-universele zitjes".			

Montagegeschiktheid van kinderveiligheidssystemen

Gewichtscategorie		Zitplaatsen Passagier
Groep 0	Tot 10 kg	X
Categorie 0 +	Tot 13 kg	X
Groep I	9 tot 18 kg	X
Groep II	15 tot 25 kg	X
Groep III	22 tot 36 kg	X
X = Zitplaats niet geschikt voor kinderen in deze gewichtscategorie.		
U = Geschikt voor "universele" kinderzitjes die voor gebruik in deze gewichtscategorie zijn goedgekeurd.		
UF = Geschikt voor naar voren gerichte "universele" kinderzitjes die voor gebruik in deze gewichtscategorie zijn goedgekeurd.		
L = Geschikt voor kinderzitjes uit de categorieën "bepaald automerk", een "beperkte groep merken" of "semi-universele zitjes".		
B = Ingebouwd kinderzitje dat voor deze gewichtsklasse is goedgekeurd.		

Afmetingscategorieën ISOFIX en kinderzitjes:

A - ISO/F3 : In rijrichting geplaatst kinderveiligheidssysteem voor kinderen met maximumlengte in de gewichtsklasse 9 tot 18 kg.

B - ISO/F2 : In rijrichting geplaatst kinderveiligheidssysteem voor kleinere kinderen in de gewichts-klasse 9 tot 18 kg.

B1 - ISO/F2X : In rijrichting geplaatst kinderveiligheidssysteem voor kleinere kinderen in de gewichtsklasse 9 tot 18 kg.

C - ISO/R3 : Tegen rijrichting in geplaatst kinderveiligheidssysteem voor kinderen met maximumlengte in de gewichtsklasse tot 13 kg.

D - ISO/R2 : Tegen rijrichting in geplaatst kinderveiligheidssysteem voor kleinere kinderen in de gewichtsklasse tot 13 kg.

E - ISO/R1 : Tegen rijrichting in geplaatst kinderveiligheidssysteem voor jonge kinderen in de gewichtsklasse tot 13 kg.

ISOFIX-kinderzitjes

Sommige kinderzitjes hebben een ISOFIX-systeem. Als deel van het ISOFIX-systeem kan uw kinderzitje bevestigingen onder en/of een bevestiging boven hebben. Het ISOFIX-systeem kan het kinderzitje op zijn plaats helpen houden tijdens het rijden of bij een ongeval. Sommige auto's hebben verankeringen onder en/of boven, die bedoeld zijn om een kinderzitje met bevestigingen boven en/of onder vast te zetten.

Sommige kinderzitjes met een bevestiging boven kunnen worden gebruikt of de bevestiging boven wel of niet verankerd is. Bij andere kinderzitjes moet de bevestiging boven worden verankerd. De wet kan voorschrijven dat de bevestiging boven verankerd moet zijn.

Uw auto heeft geen verankeringen onder of boven om een kinderzitje vast te zetten met het ISOFIX-systeem. Als een wet voorschrijft dat de bevestiging boven verankerd moet worden, gebruik dan geen kinderzitje in deze auto omdat een bevestiging boven niet goed verankerd kan worden. U moet de veiligheidsgordels gebruiken om uw kinderzitje in deze auto vast te zetten, tenzij een wet voorschrijft dat de bevestiging boven verankerd moet worden. Raadpleeg de gebruiksaanwijzing van het kinderzitje en de instructies in deze handleiding voor het vastzetten van een kinderzitje met de veiligheidsgordels van de auto. Zie *Kinderzitjes vastzetten* ⇨ *93*.

Kinderzitjes vastzetten

Deze auto heeft airbags. Daarnaast heeft de auto een passagiersdetectiesysteem dat de frontairbag van de buitenste voorpassagier onder bepaalde omstandigheden moet uitschakelen. Zie *Passagiersdetectiesysteem* ⇨ *77* en *Waarschuwingslampje status airbag passagierszijde* ⇨ *116* voor meer informatie, waaronder belangrijke informatie over veiligheid.

⚠ Waarschuwing

NOOIT een naar achteren gericht kinderzitje gebruiken op een stoel die door een ACTIEVE AIRBAG ervóór wordt beschermd; het KIND kan DODELIJK of ERNSTIG LETSEL oplopen.

⚠ Gevaar

Bij gebruik van een kinderveiligheidssysteem op de stoel voor de voorpassagier moeten de airbagsystemen voor de voorpassagier worden gedeactiveerd; zo niet, dan vormt het activeren van de airbags een risico van dodelijk letsel voor het kind.

Dit geldt vooral wanneer u achterwaarts gerichte kinderveiligheidssystemen op de passagiersstoel gebruikt.

Achterwaarts gerichte kinderzitjes mogen niet in de auto worden geplaatst, zelfs als de airbag uit is.

Zet het kinderzitje niet zonder bovenste bevestigingsband met verankering vast wanneer de wet voorschrijft dat de bovenste bevestigingsband moet zijn vastgezet of wanneer de gebruiksaanwijzing van het kinderzitje vermeldt dat u de bovenste bevestigingsband moet vastzetten.

Als u een driepuntsgordel gebruikt om het kinderzitje vast te zetten, moet u de gebruiksaanwijzing van het kinderzitje en de onderstaande instructies opvolgen:

1. Zet de stoel zo ver mogelijk naar achteren voordat u het voorwaarts gerichte kinderzitje vastzet. Zet de stoel hoger of zet de rugleuning zo nodig rechtop, zodat het kinderveiligheidssysteem stevig vastzit.

   Wanneer het passagiersdetectiesysteem de frontairbag van de buitenste voorpassagier heeft uitgeschakeld, moet het UIT-lampje van de statusindicator van de passagiersairbag oplichten en blijven branden wanneer u de auto start. Zie *Waarschuwingslampje status airbag passagierszijde* ⇨ *116*.

2. Zet het kinderzitje op de stoel.

   Verwijder de veiligheidsgordel uit de geleider door de band door de opening van de geleider te schuiven. Zet het kinderzitje niet vast met de veiligheidsgordel door de geleider geleid.

3. Pak de gesp vast laat de heup- en schoudergordel van de veiligheidsgordel door of rond het zitje lopen. De gebruiksaanwijzing van het zitje laat zien hoe dat gaat.

4. Duw de gesp zo ver in het gordelslot dat deze vastklikt.

   Positioneer de ontgrendelknop van het gordelslot zodanig uit de buurt van het kinderveiligheidssystem dat u de gordel zo nodig snel kunt losmaken.

5. Trek de schoudergordel helemaal uit de oprolautomaat om de blokkering te activeren. Wanneer de blokkering is geactiveerd, kan de gordel strak maar niet uit de oprolautomaat worden getrokken.

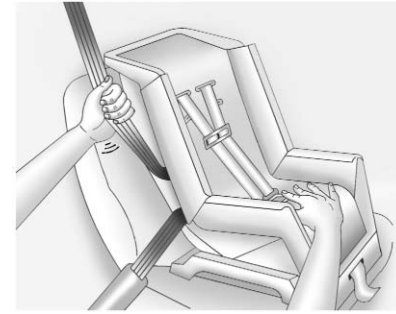

6. Trek de gordel strak door het kinderzitje omlaag te duwen, trek aan de schoudergordel om de heupgordel strak te trekken en laat de schoudergordel teruglopen in de oprolautomaat. Wanneer u een voorwaarts gericht kinderzitje monteert, kan het helpen dat u dit met uw knie omlaag duwt terwijl u de gordel aanhaalt.

   Probeer de gordel uit de oprolautomaat te trekken om te controleren of deze geblokkeerd is. Als de oprolautomaat niet geblokkeerd is, herhaalt u stap 5 en 6.

7. Zorg dat het kinderzitje stevig vastzit voordat u er een kind in zet. Om dit te controleren, moet u het kinderzitje ter hoogte van de veiligheidsgordel vastpakken en proberen om het zijwaarts of naar voren en naar achteren te bewegen. Bij een juist geplaatst kinderzitje mag deze speling niet groter zijn dan 2,5 cm (1 inch).

Is de airbag uitgeschakeld, dan zal de UIT-indicatie op de statusindicatie van de passagiersairbag oplichten en blijven branden wanneer u de auto start.

Zie "Als het AAN-lampje voor een kinderzitje brandt" onder *Passagiersdetectiesysteem* ⇨ *77* als er een kinderzitje is gemonteerd en het AAN-lampje brandt.

Om het kinderzitje te verwijderen, neemt u de veiligheidsgordel los laat u deze terugrollen.

Koppel de bovenste bevestigingsband (Top Tether) los, indien deze is vastgezet op de verankering voor de bovenste bevestigingsband.

Breng de veiligheidsgordel weer aan in de geleider door de band door de opening van de geleider te schuiven.

Opbergruimte

Opbergvakken
Opbergvakken 97
Opbergvak instrumenten-paneel 97
Handschoenenkastje 97
Bekerhouders 98
Opbergruimte achter 98
Opbergvak middenconsole 99

Extra opbergmogelijkheden
Afdekking laadruimte 100
Bevestigingsbanden bagage 101
Bagagenet 101
Bagagenet 101

Opbergvakken

⚠ Waarschuwing

Plaats geen zware of scherpe voorwerpen in de bergvakken. Bij een aanrijding kunnen deze voorwerpen het afdekpaneel open stoten en letsel veroorzaken.

Opbergvak instrumenten-paneel

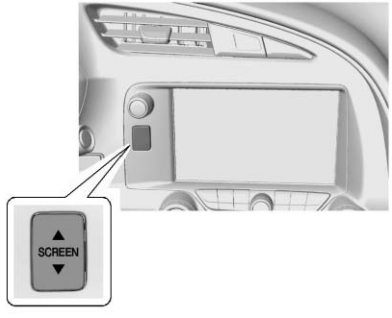

Druk op de knop om het display omlaag te brengen, zodat u bij het opbergvak erachter kunt.

In de linker bovenhoek zit een USB-poort. Zie "Audiospelers" in de infotainmenthandleiding.

Druk nogmaals op de knop om het display omhoog te brengen en het opbergvak te sluiten.

Het opbergvak is niet te bedienen als de Valet Mode, indien aanwezig, is ingeschakeld. Zie *Personalisering voertuig* ⇨ *142*.

Houd het opbergvak gesloten wanneer u het niet gebruikt.

Handschoenenkastje

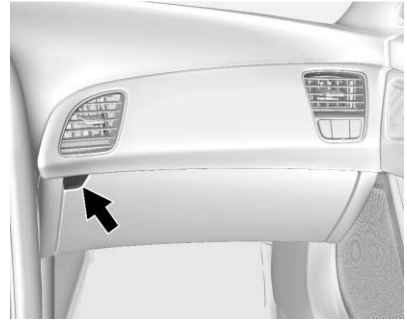

Druk op de knop om het te openen. Indien aanwezig vergrendelt het dashboardkastje wanneer de Valet Mode is ingeschakeld. Zie *Personalisering voertuig* ⇨ *142*.

Bekerhouders

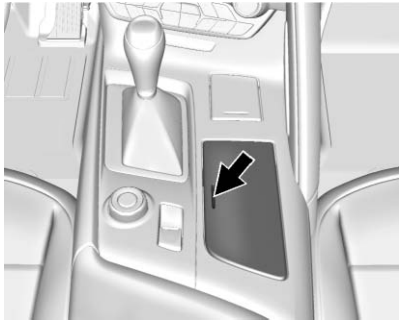

Druk op de bovenkant van de afdekking om bij de bekerhouders te kunnen. Er is een verwijderbare onderverdeler aanwezig.

Opbergruimte achter

Voorzichtig

Berg geen zware of scherpe voorwerpen in de opbergruimten achterin op die zich bij achterklep/kofferruimte bevinden. De objecten kunnen de onderkant van de achterklep/kofferruimte beschadigen.

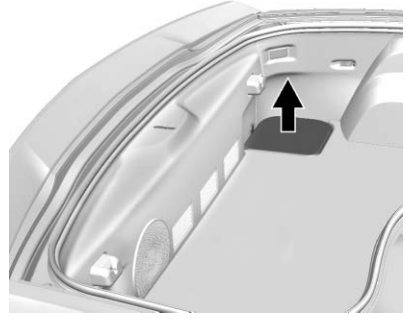

Coupé afgebeeld, cabriolet vergelijkbaar

Aan de bestuurderszijde is in de vloer van de achterklep/kofferruimte opbergruimte aanwezig. Omhoog trekken om de afdekking te openen.

Onderverdeler kofferruimte

Als de auto een vouwdak heeft, is er een onderverdeler om te voorkomen dat lading het vouwdak in de weg zit. Het dak kan alleen worden bediend als de onderverdeler in positie zit. Als de onderverdeler niet goed zit, verschijnt er een bericht en klinkt er een geluid. Zie *Cabrioletdak, berichten* ⇨ *132*.

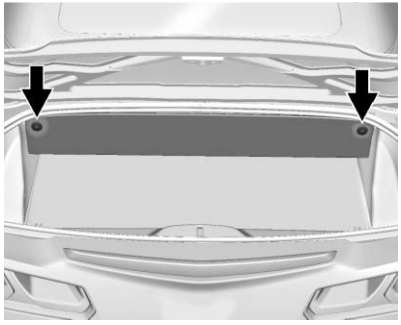

Alleen cabriolet

Trek de onderverdeler omhoog en klik deze vast aan beide kanten van de kofferruimte.

De onderverdeler is een vlakke, met vloerbedekking beklede plaat met een horizontale klep die aan de bovenkant van de kofferruimte kan worden vastgemaakt om voor extra ruimte te zorgen.

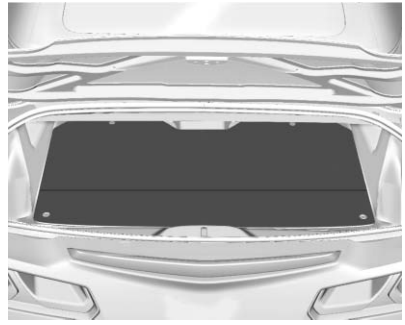

Met het vouwdak omhoog is de onderverdeler los te klikken en plat neer te leggen om de kofferruimte groter te maken.

Opbergvak midden-console

Voorzichtig
De ruimte in de console kan warm worden. Berg er geen voorwerpen op die door warmte beschadigd kunnen raken.

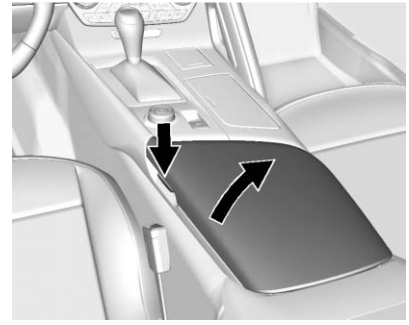

Om te openen, drukt u op de knop aan de bestuurderszijde.

In de ruimte bevinden zich twee USB-poorten en een accessoireaansluiting. Zie *Voedingsaansluitingen* ⇨ *105* en "Audiospelers" in de infotainmenthandleiding.

Extra opbergmogelijkheden

Afdekking laadruimte

Als er een bagageafdekhoes aanwezig is, bedekt deze de spullen in het achterste deel van de auto. De afdekhoes gaat ook de schittering van het afneembare dakpaneel tegen als dit in het achtercompartiment ligt.

De bagageafdekhoes bestaat uit twee delen: een plat en een L-vormig deel.

Het platte deel van de bagageafdekhoes bevestigen

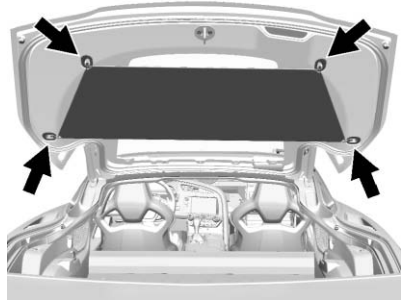

Bevestig de elastische lussen op de vier hoeken van de bagageafdekhoes aan de haken op de voor- en achterhoeken van de achterklep.

Het L-vormige deel van de bagageafdekhoes bevestigen

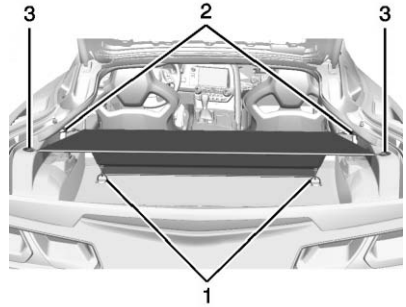

1. Bevestig de kunststof lussen op de afdekhoes aan de bevestigingspunten op de vloer (1) en aan de zijpanelen (2).
2. Bevestig de achterste lussen op de afdekhoes aan de haken op de zijpanelen (3).

Gebruik de haken en bevestigingspunten van de bagageafdekhoes niet om iets anders dan de bagageafdekhoes vast te zetten. Ze zijn niet ontworpen voor zware ladingen.

Bevestigingsbanden bagage

De verankeringsogen zijn te gebruiken om kleine voorwerpen in de kofferbak vast te zetten onder het bagagenet.

Bagagenet

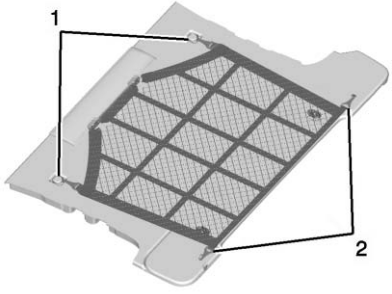

Vouw het bagagenet, indien aanwezig, uit en bevestig de voorste haken (1) aan de voorste bevestigingspunten in de kofferbak. Doe het net over de voorwerpen die op de vloer liggen en bevestig de achterste haken (2) aan de achterste bevestigingspunten.

Bagagenet

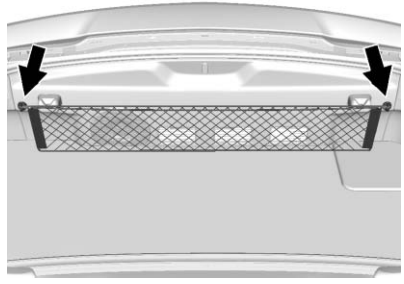

De auto kan zijn voorzien van een bagagenet voor kleine ladingen. Bevestig het net aan de haken aan de achterkant van de opbergruimte. Gebruik het net niet om zware lading mee te vervoeren.

Instrumenten en knoppen

Functies

Stuurwiel afstellen 103
Stuurwielschakelaars 103
Claxon 103
Ruitenwisser/sproeier 103
Koplampreiniging 104
Klok 105
Voedingsaansluitingen 105

Waarschuwingslampjes, meters en verklikkerlichtjes

Waarschuwings- en controlelampjes en meters 107
Dashboard 108
Snelheidsmeter 113
Kilometerteller 113
Dagteller 113
Toerenteller 114
Brandstofmeter 114
Meter motorkoelvloeistoftemperatuur 115
Veiligheidsgordel, herinnering 115
Lampje airbag ingeschakeld 116
Waarschuwingslampje status airbag passagierszijde 116
Controlelampje oplaadsysteem 117
Storingsindicatielampje (Storingsindicatielampje motor) 117
Waarschuwingslampje remsysteem 119
Elektrische parkeerrem, lampje 120
Onderhoud elektrische parkeerrem, lampje 120
ABS-systeem, waarschuwingslampje 121
Schakellampje 121
Lampje tractieregeling uitgeschakeld 121
Lampje Traction Control (TCS)/ elektronische stabiliteitsregeling 122
Elektronische stabiliteitsregeling (ESC) uit, lampje 122
Waarschuwingslampje koelvloeistoftemperatuur 122
Bandenspanning, lampje 123
Motoroliedruk, lampje 123
Waarschuwingslampje Laag brandstofniveau 124
Lampje diefstalalarmsysteem 124
Grootlicht ingeschakeld, lampje 124
Mistachterlicht, lampje 124
Licht aan, waarschuwingslampje 125
Lampje cruise control 125
LAMPJE NIET GOED GESLOTEN PORTIER 125

Informatieschermen

Bestuurdersinformatiecentrum (DIC) 125
Head-Up Display (HUD) 128

Boordberichten

Auto, berichten 131
Accuspanning en laden, berichten 132
Remsysteem, berichten 132
Kompas, berichten 132
Cabrioletdak, berichten 132
Cruise control, berichten 134
Portier niet goed gesloten, berichten 134
Motorkoelsysteem, berichten 134
Motorolie, berichten 135
Motorvermogen, berichten 135
Brandstofsysteem, berichten 136
Sleutel en slot, berichten 136

Verlichting, berichten 136
Niveauregelingsysteem, berichten 136
Airbagsysteem, berichten 139
Diefstalalarmsysteem, berichten 139
Auto-onderhoud, berichten . . . 139
Auto starten, berichten 140
Band, berichten 140
Versnellingsbak, berichten 141
Auto, waarschuwingsberichten 141
Rijsnelheid, berichten 141
Sproeiervloeistof, berichten . . . 142
Venster, berichten 142

Persoonlijke instellingen
Personalisering voertuig 142

Functies

Stuurwiel afstellen

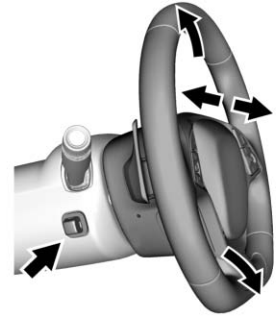

Druk op de knop om het kantelbare en telescopische stuurwiel omhoog en omlaag of vooruit en achteruit te verplaatsen.

U kunt zowel de hellingshoek als de hoogte/diepte van het stuurwiel onder uw Memory-instellingen opslaan. Zie *Stoelen met geheugen* ⇨ *61*.

Verstel het stuurwiel nooit tijdens het rijden.

Stuurwielschakelaars

Het infotainmentsysteem kan met de stuurbedieningsknoppen worden bediend. Zie "Stuurbedieningsknoppen" in de Infotainmenthandleiding.

Claxon

Druk op of in de buurt van de claxonsymbolen om de claxon te laten loeien.

Ruitenwisser/sproeier

De hendel van de voorruitwisser/sproeier zit aan de rechterkant van de stuurkolom.

Zet het contact in ACC/ACCESSORY (acc/accessoire) of ON/RUN/START (aan/run/start) en verstel de ruitenwisserhendel om de wissersnelheid te kiezen.

HI : Gebruikt voor snelle wisslagen.

LO : Gebruikt voor langzame wisslagen.

INT : Beweeg de hendel omhoog naar INT voor de intervalstand. Draai vervolgens de ring INT omhoog om de intervalstand te verkorten, of omlaag om deze te verlengen.

OFF (uit) : Gebruikt om de wissers uit te schakelen.

1X : Beweeg de wisserhendel even omlaag voor een enkele wisslag. Houd de wisserhendel omlaag voor meerdere wisslagen.

⚠ Waarschuwing

Gebruik de ruitensproeier bij vorst niet totdat de voorruit verwarmd is. Anders kan de sproeiervloeistof op de voorruit bevriezen en uw zicht belemmeren.

: Trek de ruitenwisserhendel naar u toe om sproeiervloeistof te sproeien en de wissers in te schakelen. De ruitenwissers blijven wissen totdat de hendel wordt losgelaten of totdat de maximale sproeitijd is bereikt. Als de hendel wordt losgelaten, kunnen de wissers nog even doorgaan, afhankelijk van hoe lang de ruitensproeier was geactiveerd. Zie *Sproeiervloeistof* ⇨ *257* voor informatie over het vullen van het sproeiervloeistofreservoir voor de voorruit.

Verwijder sneeuw en ijs van de ruitenwisserbladen en de voorruit voordat u de wissers gebruikt. Vastgevroren ruitenwisserbladen voorzichtig losmaken of ontdooien.

Beschadigde wisserbladen moeten worden vervangen. Zie *Wisserblad vervangen* ⇨ *267*.

Bij veel sneeuw of ijs kan de ruitenwissermotor overbelast raken.

Parkeren van de ruitenwisser

Wanneer het contact op OFF (uit) wordt gedraaid terwijl de wissers op LO, HI, of INT staan, zullen ze direct stoppen.

Als de ruitenwisserhendel vervolgens binnen 10 minuten, of voordat het bestuurdersportier is geopend, in stand OFF wordt gezet, zullen de wissers opnieuw starten en naar de onderkant van de voorruit bewegen.

Wanneer het contact op OFF (uit) wordt gedraaid terwijl de wissers bewegen om de voorruit te wassen, zullen de wissers doorgaan tot ze de onderkant van de voorruit hebben bereikt.

Koplampreiniging

De koplampsproeiers zitten op de sierstrip aan voorzijde van de koplampen.

De koplampen moeten ingeschakeld zijn om de koplampsproeiers te kunnen gebruiken. Wanneer de koplampen niet zijn ingeschakeld, zal alleen de voorruit worden gewassen.

Trek de wisserhendel naar u toe en houd deze kort vast om deze functie in te schakelen. De koplampsproeiers zullen eenmaal sproeien, pauzeren en nogmaals sproeien. De koplampsproeier zal na vijf wascycli van de voorruit opnieuw inschakelen.

Zie *Sproeiervloeistof* ⇨ *257* om de ruitensproeiervloeistof bij te vullen.

Klok

U kunt de bedieningsorganen van het infotainmentsysteem gebruiken om via het keuzemenu bij de tijd en datum te komen. Zie “Startpagina” in de handleiding bij het infotainmentsysteem voor informatie over het gebruik van het menusysteem.

Tijd instellen

De tijd instellen:

1. Tik vanuit Home Page (startpagina) op INSTELLINGEN van het infotainmentdisplay en tik op Tijd en datum.
2. Tik op Tijd instellen en vervolgens op + of − om de uur- en minuutaanduiding te wijzigen en AM of PM te kiezen. Tik op 12Hr (12u) of 24Hr (24u) om de 12- of 24-uursaanduiding te kiezen.
3. Raak ⬅ aan om terug naar het vorige menu te gaan.

Als automatische tijdinstelling is geactiveerd, wordt bij het binnenrijden van een nieuwe tijdzone de weergegeven kloktijd mogelijk niet meteen aangepast.

De datum instellen:

1. Tik op de knop INSTELLINGEN van het infotainmentdisplay en tik op Tijd en datum.
2. Tik op Datum instellen en vervolgens op + of − om de maand-, dag- of jaaraanduiding te wijzigen.
3. Raak ⬅ aan om terug naar het vorige menu te gaan.

De klokweergave instellen:

1. Tik op de knop INSTELLINGEN van het infotainmentdisplay en tik op Tijd en datum.
2. Tik op Weergave klok en vervolgens op UIT of AAN om de klokweergave uit of in te schakelen.
3. Raak ⬅ aan om terug naar het vorige menu te gaan.

Voedingsaansluitingen

Gebruik de elektrische aansluiting voor het inpluggen van elektrische apparatuur, zoals een mobiele telefoon of een MP3-speler.

Er zijn drie accessoire-aansluitingen:

- Vóór de bekerhouder. Open het portiervak om erbij te kunnen.

- In het opbergvak middenconsole.
- In het achtercompartiment.

Breng de afdekking omhoog om erbij te kunnen en plaats deze terug wanneer u ze niet gebruikt.

De elektrische aansluitingen vóór de bekerhouder en in het opbergvak middenconsole krijgen spanning als het contact in de stand ON/RUN/START of ACC/ACCESSORY staat of tot het bestuurdersportier wordt geopend binnen 10 minuten nadat de auto is uitgeschakeld. Zie *RAP* ⇨ *196*.

De elektrische aansluiting in het achtercompartiment krijgt altijd spanning. De accu van de auto kan leeglopen als de elektrische aansluiting wordt gebruikt met het contact in de stand Stopping the Engine/OFF. Gebruik deze elektrische aansluiting voor het aansluiten van de onderhoudslader (indien aanwezig).

⚠ Waarschuwing

Er staat altijd spanning op de aansluiting in de kofferruimte. Voorkom na het uitschakelen van de auto dat er elektrische apparatuur aangesloten blijft, om brand, letsel of dodelijke ongevallen te voorkomen.

Voorzichtig

Bij langdurig aangesloten elektrische apparatuur na het uitschakelen van de auto kan de accu ontladen raken. Ontkoppel niet gebruikte elektrische apparatuur en sluit geen elektrische apparatuur aan met een amperage van meer dan 20 A.

Sommige elektrische accessoires zijn mogelijk niet compatibel met de elektrische aansluitingen en kunnen de auto- of adapterzekeringen overbelasten. Raadpleeg de dealer bij eventuele problemen.

Ga bij het aansluiten van extra elektrische apparatuur altijd te werk volgens de desbetreffende montage-instructie. Zie *Niet-originele elektrische apparatuur* ⇨ *229*.

Aanbevolen wordt om uw apparatuur door een gekwalificeerde monteur of dealer te laten installeren.

Voorzichtig

Als er zware apparatuur aan een 12V-aansluiting hangt, is er kans op schade waarvoor geen garantie geldt. De 12V-aansluitingen zijn uitsluitend geschikt voor stekkers van accessoires, zoals oplaadsnoeren van mobiele telefoons.

Waarschuwings-lampjes, meters en verklikkerlichtjes

Waarschuwings- en controlelampjes en meters

Waarschuwingslampjes en meters kunnen nog voordat er een kostbare reparatie of vervanging aan te pas komt melden dat er een probleem is. Handel navenant om mogelijk letsel te voorkomen.

Sommige waarschuwingslampjes gaan bij het starten van de motor kortstondig branden om aan te geven dat ze werken. Raadpleeg bij het onderweg permanent oplichten van een van de waarschuwings-lampjes of het uitslaan van een van de meters de desbetreffende paragraaf om de mogelijke storing te verhelpen. Uitstel van reparaties kan kostbaar en zelfs gevaarlijk zijn.

Dashboard

Sport-thema weergegeven, andere thema's vergelijkbaar

Z06 sport-thema weergegeven, andere thema's vergelijkbaar

Configureerbare instrumentengroep

U kunt kiezen uit vier soorten instellingen voor het instrumentenpaneeldisplay: Link to Drive Mode (Koppelen aan rij-modus), Sport, Terrein en Tour. De stijl van het midden van de instrumentengroep zal variëren afhankelijk van het geselecteerde thema. Als Link to Drive Mode (Koppelen aan rij-modus) wordt geselecteerd, zal de groepsconfiguratie worden aangepast aan de instelling op de regeling bestuurdersmodus op de console. Zie *Regeling bestuurdersmodus* ⇨ *214*. Als Weather of Eco is geselecteerd met de regeling bestuurdersmodus, zal de groep het Tour-thema weergeven.

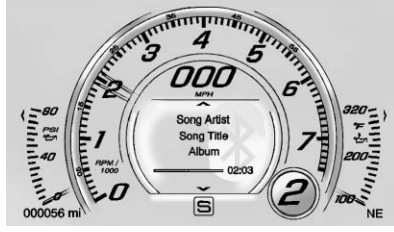

Sport

Met een ronde toerenteller in het midden van het display. Het DIC zit binnen in de ring van de toerenteller. Verder zijn er twee configureerbare zakmeters in de hoeken links- en rechtsonder.

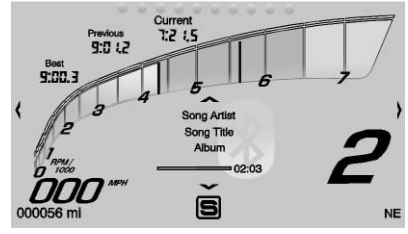

Terrein

Met een asymmetrische toerenteller met prominente rode lijnen en een rondetimer die de huidige, vorige en beste ronde aangeeft.

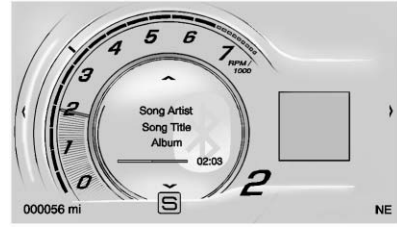

Tour

Met een gedeeltelijke ring voor de toerenteller. Het DIC zit binnen in de ring van de toerenteller. Er is ook een veld waarop pictogrammen of

afbeeldingen kunnen worden weergegeven voor het DIC of telefooncontacten.

De configuratie voor het instrumentenpaneeldisplay selecteert u via het groepsmenu. Zie "instellingen" onder "Groepsmenu" hieronder.

Groepsmenu

Er is een interactief displayveld in het midden van de instrumentengroep.

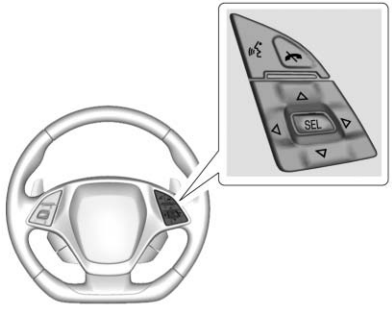

Gebruik de rechter stuurwielknop om de verschillende items en displays te openen en erdoor te scrollen.

Druk op ◁ om de groepsapplicaties te openen. Gebruik △ of ▽ om door de lijst met applicaties te scrollen.

- Info. Hier kunt u de displays van het Driver Information Center (DIC) bekijken. Zie *Bestuurdersinformatiecentrum (DIC)* ⇨ *125*.
- Performance (Prestaties)
- Audio
- Telefoon
- Navigation (Navigatie) (indien aanwezig)
- Instellingen

Performance (Prestaties)

Druk op SEL om het menu Performance (Prestaties) te openen. Gebruik △ of ▽ om door de beschikbare items te scrollen.

G-force (G-kracht) : Geeft de bestuurder een indicatie van de prestaties van de auto in bochten. De G-kracht wordt als een numerieke waarde weergegeven in het midden van het DIC.

Friction Bubble (Frictie-bel) : Een visuele weergave met vier kwadranten, voor de vier hoeken van de auto, met een "bel" die aangeeft waar de traagheid het grootst is.

Performance Timer (Prestatietimer) : Druk op ▷ als Performance Timer (Prestatietimer) wordt weergegeven om het menu te openen. Druk op ▷ als Set Start Speed (Startsnelheid instellen) is gemarkeerd en gebruik vervolgens △ of ▽ om de startsnelheid in te voeren. Druk op SEL om op te slaan. Druk op ▷ als Set End Speed (Eindsnelheid instellen) is gemarkeerd en gebruik vervolgens △ of ▽ om de eindsnelheid in te voeren. Druk op SEL om op te slaan. Nadat de start- en eindsnelheden zijn ingevoerd, drukt u op ◁ om terug te gaan naar het DIC en volgt u de instructies op het scherm. Bij de volgende acceleratie zal de prestatietimer de tijd registreren. Om de timer te resetten,

markeert u Reset (Resetten) in het menu voor de prestatietimer en drukt u op SEL.

Lap Timer (Rondetimer) : Druk op ▷ wanneer Lap Timer (Rondetimer) wordt weergegeven om de rondetimer te starten, te stoppen of te resetten. Er wordt een stopwatch-pictogram weergegeven als de rondetimer actief is. Druk op SEL als de pagina Lap Timer (Rondetimer) actief is om de timer te starten. Als de rondetimer actief is, kunt u met SEL op iedere pagina de huidige rondetimer stopzetten en een nieuwe ronde starten. Ook kunt u door het indrukken en ingedrukt houden van SEL op iedere pagina de rondetimer stopzetten.

Koelvloeistoftemperatuur : Toont de huidige koelvloeistoftemperatuur in graden Celsius (°C) of graden Fahrenheit (°F).

Olietemperatuur : Toont de huidige olietemperatuur in graden Celsius (°C) of graden Fahrenheit (°F).

Oliedruk : Toont de huidige oliedruk in kilopascal (kPa) of in pounds per square inch (psi).

Accuspanning : Geeft de actuele accuspanning aan.

Temperatuur transmissievloeistof : Toont de temperatuur van de transmissievloeistof in graden Celsius (°C) of graden Fahrenheit (°F).

Tire Temperature (Bandentemperatuur) : Toont de bandentemperatuurstatus: Cold (Koud), Warm of Hot (Heet). Warm is kenmerkend voor normaal rijden terwijl Hot (Heet) kenmerkend is voor agressief rijden. Er kan eventueel Unknown (Onbekend) worden weergegeven als er geen informatie over de bandentemperatuur beschikbaar is.

eLSD en wielslip : Geeft aan dat het elektronische sperdifferentieel (eLSD) actief is en ingrijpt in de normale werking van de auto. Het display geeft ook het slip-percentage in de lage, middelhoge en hoge versnelling aan. Zie *Differentieel met beperkte slip* ⇨ *220*.

Audio

Als de audio-app open is, gebruikt u △ of ▽ om van zender te wisselen of naar de vorige of volgende track te gaan, afhankelijk van de huidige audiobron. Druk op SEL om het menu Audio te openen. In het Audio-menu kunt u door muziek bladeren, selecteren vanuit uw favorieten of de audiobron wijzigen.

Telefoon

Druk op SEL om het menu Phone (Telefoon) te openen. In het Telefoon-menu kunt u, als u geen telefoongesprek voert, recentelijk gevoerde gesprekken bekijken of door de contacten bladeren. Als er een actief gesprek is, kunt u de telefoon dempen en het dempen weer opheffen of overschakelen naar de handset of handsfree-bediening.

Navigation (navigatie)

Indien aanwezig drukt u op SEL om het menu Navigation (Navigatie) te openen. Toont een kaart of turn-by-turn-aanwijzingen. Als er geen actieve route is, drukt u op ▷ om de

laatste route te hervatten en de gesproken aanwijzingen aan of uit te zetten. Als er een actieve route is, drukt u op SEL om de begeleiding te annuleren of om de gesproken aanwijzingen aan of uit te zetten.

Instellingen

Druk op SEL om het menu Settings (Instellingen) te openen. Gebruik △ of ▽ om door de items in het menu Settings (Instellingen) te scrollen.

Eenheden : Druk, terwijl Units (Eenheden) gemarkeerd staat, op ▷ om het menu Units (Eenheden) te openen. Kies voor de eenheden uit US (Amerikaans) of Metric (Metrisch) door, wanneer de gewenste eenheid gemarkeerd staat, op SEL te drukken.

Display Theme (Displaythema) : Druk op ▷ om het menu Display Theme (Displaythema) te openen. Selecteer Link to Drive Mode (Koppelen aan rij-modus), Terrein, Sport of Tour voor het groepsthema.

Speed Warning (snelheidswaarschuwing) : Met het display Speed Warning (snelheidswaarschuwing) kunt u een snelheid instellen die u niet wilt overschrijden. U kunt de snelheidswaarschuwing instellen door op ▷ te drukken terwijl Speed Warning (Snelheidswaarschuwing) wordt weergegeven. Schakel de snelheidswaarschuwing in en gebruik vervolgens △ of ▽ om de waarde aan te passen. Druk op SEL om de snelheid in te stellen. Als de snelheid is ingesteld, kan deze functie worden uitgeschakeld door op SEL te drukken terwijl deze pagina wordt weergegeven. Als de geselecteerde snelheidslimiet wordt overschreden, wordt er een waarschuwing weergegeven met daarnaast een geluidssignaal.

Pocket Gauges (Zakmeters) : Druk op ▷ terwijl Pocket Gauges (Zakmeters) wordt weergegeven om het menu te openen en selecteer meters die kunnen worden weergegeven voor het Sport-thema links of rechts naast het displayveld. U kunt kiezen uit Oil Pressure Gauge (Oliedruk), Oil Temperature Gauge (Olietemperatuur), Battery Voltage (Accuspanning), Transmission Fluid Temperature Gauge (Olietemperatuur transmissie), paardenkrachten of een blanco meter.

Software Info (Software-informatie) : Toont informatie over de opensource-software.

Snelheidsmeter

De snelheidsmeter toont de rijsnelheid in ofwel kilometer per uur (km/h) of in mijl per uur (mph).

Kilometerteller

De kilometerteller geeft in kilometer of mijl aan hoever er met de auto is gereden.

Dagteller

De dagteller geeft de afgelegde afstand aan sinds de laatste reset van de dagteller.

De dagteller is te bereiken en te resetten via het Driver Information Center (DIC). Zie *Bestuurdersinformatiecentrum (DIC)* ⇨ *125*.

Toerenteller

De toerenteller geeft het motortoerental in omwentelingen per minuut (omw/min) aan.

Voorzichtig

Als het toerental van de motor in de gevarenzone aan het einde van de toerenteller komt, kan de auto beschadigd raken. Deze schade wordt niet gedekt door de autogarantie. Laat de motor niet lopen met de toerenteller in de gevarenzone .

Brandstofmeter

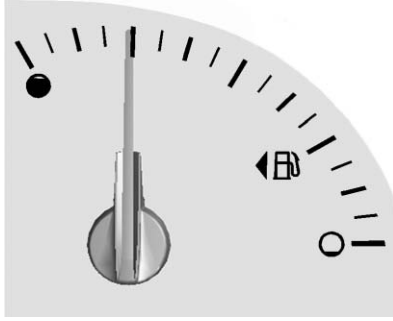

Wanneer het contact is ingeschakeld, geeft de brandstofmeter aan hoeveel brandstof ongeveer nog in de tank zit.

Een pijltje op de brandstofmeter geeft aan aan welke kant van de auto de tankvulklep zit.

Wanneer de meter aangeeft dat de tank bijna leeg is, gaat het lampje Laag brandstofpeil branden. Er is nog een geringe hoeveelheid brandstof aanwezig, maar tanken is op korte termijn noodzakelijk.

Hieronder worden vier zaken toegelicht waarover soms vragen worden gesteld. Geen van deze zaken duidt op een probleem met de brandstofmeter:

- In het tankstation stopt de brandstofpomp voordat de meter op “vol” staat.
- Er moet iets meer of minder brandstof worden bijgevuld dan de meter aangaf. Bijvoorbeeld geeft de meter aan dat de tank halfvol was, maar voor voltanken was iets meer of minder dan de tankinhoud nodig.
- De meter beweegt een stukje bij het nemen van een bocht en accelereren.
- Het duurt enkele seconden voordat de meter zich heeft gestabiliseerd nadat het contact is aangezet, en geeft weer ‘leeg’ aan wanneer het contact is afgezet.

Meter motorkoelvloeistoftemperatuur

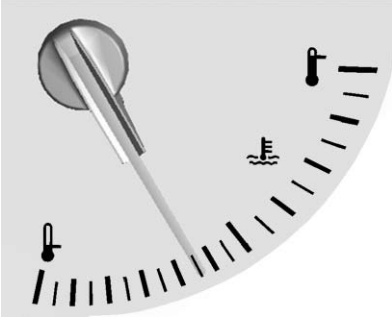

Deze meter geeft de motorkoelvloeistoftemperatuur aan.

Als de meternaald naar het hoogste stuk gaat, raakt de motor oververhit.

Deze waarde geeft hetzelfde aan als het waarschuwingslampje. Dit betekent dat de koelvloeistof oververhit is geraakt. Als de auto onder normale rijomstandigheden heeft gereden, moet u de weg verlaten, de auto stoppen en de motor zo snel mogelijk uitschakelen. Zie *Oververhitting van de motor.* ⇨ *255*.

Veiligheidsgordel, herinnering

Waarschuwingslampje veiligheidsgordel bestuurder

De instrumentengroep bevat een herinneringslampje voor de veiligheidsgordel van de bestuurder.

Wanneer de auto wordt gestart, knippert dit lampje en kan er een geluidssignaal klinken om de bestuurder eraan te herinneren zijn veiligheidsgordel te dragen. Het lampje blijft vervolgens branden totdat de gordel is omgedaan. Deze cyclus wordt herhaald als de bestuurder de gordel niet omdoet of deze afdoet terwijl de auto in beweging is.

Als de bestuurder de veiligheidsgordel draagt, hoort u geen geluid en gaat er geen lampje branden.

Waarschuwingslampje veiligheidsgordel passagier

Er is een herinneringslampje voor de veiligheidsgordel van de passagier in de instrumentengroep.

Wanneer de auto wordt gestart knippert dit lampje en kan er een geluidssignaal klinken om de passagiers eraan te herinneren hun veiligheidsgordel te dragen. Het lampje blijft vervolgens branden totdat de gordel is omgedaan. Deze cyclus wordt herhaald als de passagier de gordel niet omdoet of deze afdoet terwijl het voertuig in beweging is.

Als de veiligheidsgordel passagier omgedaan is, is er geen sprake van een geluidssignaal of lampje.

Het verklikkerlampje en geluidssignaal van de veiligheidsgordel voor de passagier voorin kunnen worden ingeschakeld wanneer er een voorwerp op de stoel wordt geplaatst, zoals een aktetas, handtas, boodschappentas, laptop of een ander elektronisch toestel. Als u het verklikkerlichtje en/of het geluidsignaal wilt uitschakelen, moet u het voorwerp van de stoel verwijderen of de veiligheidsgordel bevestigen.

Lampje airbag ingeschakeld

Deze lamp wijst op een elektrische storing in het airbagsysteem. De systeemcontrole omvat de airbagsensor(en), het passagiersdetectiesysteem, de gordelspanners, de airbagmodules, de bekabeling en de crashsensor- en diagnosemodule. Zie *Airbagsysteem* ⇨ *72* voor meer informatie over het airbagsysteem.

Het airbaglampje blijft enkele seconden branden wanneer de motor wordt gestart. Laat het lampje onmiddellijk repareren als dat niet het geval is.

⚠ Waarschuwing

Als het paraatheidslampje airbags na het starten van de auto blijft branden of onderweg oplicht, werkt het airbagsysteem wellicht niet goed. In dat geval ontplooien de airbags bij een botsing wellicht niet of zonder botsing wellicht wel. Laat de auto meteen onderhouden om letsel te voorkomen.

Bij problemen met het airbagsysteem verschijnt er mogelijk een bericht op het Driver Information Center (DIC). Zie *Airbagsysteem, berichten* ⇨ *139*.

Waarschuwingslampje status airbag passagierszijde

De auto beschikt over een passagiersdetectiesysteem. Zie *Passagiersdetectiesysteem* ⇨ *77* voor belangrijke informatie m.b.t. de veiligheid. De statusindicator passagiersairbag zit op het instrumentenpaneel.

Wanneer de auto wordt gestart, gaat het aan- en uitsymbool van de statusindicator van de passagiersairbag gedurende enkele seconden branden als systeemcontrole. Daarna, na enkele seconden, laat de statusindicator het aan- of

uit-symbool branden om de status van de frontairbag voor de buitenste passagier voorin aan te geven.

Als het aan-symbool op de statusindicator passagiersairbag brandt, betekent dit dat de frontairbag voor de buitenste passagier voorin bedrijfsklaar is.

Als het uit-symbool op de statusindicator voor de airbag brandt, betekent dit dat het passagiersdetectiesysteem de frontairbag voor de buitenste passagier voorin heeft uitgeschakeld.

Als na een paar seconden beide lampjes blijven branden of er helemaal geen lampjes zijn, is er wellicht een probleem met de lampjes of het aanwezigheidsdetectiesysteem. Raadpleeg de dealer.

⚠ Waarschuwing

Wanneer de airbagcontrolelamp oplicht en blijft branden, zit er iets verkeerd in het airbagsysteem. Laat de auto meteen repareren

(Vervolg)

Waarschuwing (Vervolg)

om letsel bij u of anderen te voorkomen. Zie *Lampje airbag ingeschakeld* ⇨ *116* voor meer informatie, waaronder belangrijke veiligheidsinformatie.

Controlelampje oplaadsysteem

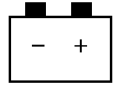

Dit laadsysteemlampje gaat kort branden wanneer het contact aan wordt gezet maar de motor niet draait, als controle om te tonen dat het lampje werkt. Het moet doven wanneer de motor wordt gestart.

Als het lampje tijdens het rijden oplicht of blijft branden, is er wellicht een probleem met het elektrisch laadsysteem. Laat dit door de dealer nakijken. Als er wordt gereden terwijl dit lampje brandt, kan hierdoor de accu leegraken.

Wanneer dit lampje oplicht, verschijnt er tevens een bericht op het Driver Information Center (DIC). Zie *Accuspanning en laden, berichten* ⇨ *132*.

Als er een korte afstand moet worden gereden terwijl het lampje brandt, schakel dan alle accessoires uit (bijvoorbeeld radio en airconditioning).

Storingsindicatielampje (Storingsindicatielampje motor)

Dit lampje is onderdeel van de boorddiagnose van de emissieregeling van de auto. Als het lampje bij een draaiende motor gaat branden, is er een storing gedetecteerd zodat de auto toe is aan een servicebeurt. Wanneer het contactslot in Service Only-modus staat, moet het lampje kortstondig gaan branden om aan te geven dat het naar behoren werkt. Zie *Standen contactslot* ⇨ *192*.

Het systeem kan storingen vaak al detecteren voordat deze tot merkbare symptomen leiden. Wanneer u het lampje in de gaten houdt en meteen een werkplaats bezoekt wanneer het lampje gaat branden, kunt u mogelijk schade voorkomen.

Voorzichtig

Als u terwijl dit lampje brandt lang met de auto blijft doorrijden, werkt de emissieregeling mogelijk minder goed, neemt het brandstofverbruik mogelijk toe en loopt de motor mogelijk minder goed. Dit kan kostbare reparaties tot gevolg hebben die niet onder de garantie van de auto vallen.

Voorzichtig

Het lampje kan ten onrechte gaan branden bij aanpassingen aan motor, transmissie, uitlaat-, inlaat- of brandstofsysteem of bij gebruik van banden met een specificatie anders dan de oorspronkelijke. Dit kan kostbare reparaties tot gevolg hebben die niet onder de garantie van de auto vallen. Het is mogelijk ook van invloed op de vraag of de auto door een emissietest/keuring komt. Zie *Accessoires en aanpassingen* ⇨ *232*.

Als het lampje knippert : Er is een storing gedetecteerd die mogelijk schade aan de emissieregeling tot gevolg heeft en de emissiewaarden verhoogt. Er is mogelijk diagnose en onderhoud vereist.

Matig de rijsnelheid, voorkom snel optrekken en mijd oplopende hellingen om schade te helpen voorkomen.

Blijft het lampje knipperen, parkeer de auto dan zo spoedig mogelijk. Schakel de auto uit en wacht minimaal 10 seconden alvorens de motor te herstarten. Herhaal de voorgaande stappen, als het lampje nog steeds knippert en bezoek uw dealer zo snel mogelijk voor een onderhoudsbeurt.

Als het lampje continu brandt : Er is een storing gedetecteerd. Er is mogelijk diagnose en onderhoud vereist.

Controleer het volgende:

- Als er is getankt met behulp van de doploze trechteradapter, moet u er wel voor zorgen dat deze eruit gehaald is. Zie "Bijvullen met een jerrycan" onder *Tank vullen* ⇨ *226*. Het diagnosesysteem kan detecteren of de adapter nog in de auto zit, waardoor er brandstof kan verdampen naar de atmosfeer. Als er na het verwijderen van de adapter een paar ritjes worden gemaakt, gaat het lampje als het goed is weer uit.

- Ondermaatse brandstofkwaliteit kan aanleiding geven tot tijdelijke problemen met de werking en rijeigenschappen van de motor, die verdwijnen zodra de motor op temperatuur is gekomen. Schakel in dat geval over op een ander brandstofmerk. Het lampje dooft pas na ten minste een volle tank met de juiste brandstof. Zie *Brandstof* ⇨ *225*.

Breng een bezoek aan de dealer, als het lampje blijft branden.

Emissietests

Als er een emissietest/keuring van de auto vereist is, moet de gebruikte testuitrusting waarschijnlijk worden aangesloten op de diagnoseaansluiting (DLC) van de auto.

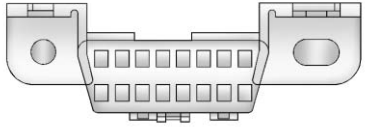

De DLC zit onder het instrumentenpaneel links van het stuurwiel. Aansluiting van andere apparatuur dan die gebruikt voor emissietests of diagnosetests zijn mogelijk van invloed op de werking van de auto. Zie *Niet-originele elektrische apparatuur* ⇨ *229*. Raadpleeg zo nodig de dealer voor assistentie.

De auto komt wellicht niet door de keuring als:

- Het lampje brandt, wanneer de motor draait.
- Het lampje gaat niet branden, wanneer het contactslot in Service Only-modus staat.
- De diagnose van cruciale emissieregelingssystemen is niet volledig. In dat geval is de auto niet klaar voor inspectie en u moet dan mogelijk meerdere dagen met de auto rijden voordat het systeem wel gereed is voor inspectie. Dit kan zich voordoen als de 12V-accu pas vervangen of op is of als de auto onlangs een onderhoudsbeurt heeft gehad.

Breng een bezoek aan de dealer, als de auto niet door de test komt of niet gereedgemaakt kan worden voor een test.

Waarschuwingslampje remsysteem

Het remsysteem van de auto bestaat uit twee hydraulische circuits. Als een circuit niet werkt, kan het andere de auto nog steeds afremmen. Voor een normale remkracht moeten beide systemen werken.

Als het waarschuwingslampje oplicht, is er sprake van een probleem met het remsysteem. Laat het remsysteem onmiddellijk nakijken.

Dit lampje moet kort oplichten wanneer de motor wordt gestart. Als het niet oplicht, laat het dan

repareren, zodat het u kan waarschuwen voor eventuele problemen.

Als het lampje oplicht en blijft branden, is er een probleem met de remmen.

⚠ Waarschuwing

Als het waarschuwingslampje remsysteem brandt, werkt het remsysteem mogelijk minder goed. Rijden met een brandend waarschuwingslampje remsysteem kan een botsing veroorzaken. Laat de auto naar de dealer slepen als het lampje na het verlaten van de rijbaan en het voorzichtig stoppen nog steeds brandt.

Elektrische parkeerrem, lampje

Het statuslampje van de handrem gaat branden, wanneer de handrem wordt ingeschakeld. Als het lampje blijft knipperen nadat de handrem is losgezet of tijdens het rijden, is er een probleem met de elektrische handrem of een ander systeem. Ook kan een bericht op het Driver Information Center (DIC) verschijnen. Zie *Remsysteem, berichten* ⇨ *132*.

Als het lampje niet oplicht of blijft knipperen, neem dan contact op met de dealer.

Onderhoud elektrische parkeerrem, lampje

Het servicelampje voor de elektrische handrem moet kort oplichten wanneer u de auto start. Als het niet brandt, moet u de auto door de dealer laten nakijken.

Als dit lampje blijft branden, is er een probleem met een systeem in de auto, waardoor het handremsysteem op een verlaagd niveau werkt. U kunt nog gewoon rijden, maar neem zo spoedig mogelijk contact op met een dealer. Zie *Elektrische parkeerrem* ⇨ *209*. Bij een bericht op het Driver Information Center, zie *Remsysteem, berichten* ⇨ *132*.

ABS-systeem, waarschuwingslampje

Dit lampje gaat kort branden wanneer de motor wordt gestart.

Als het lampje niet oplicht, laat het dan repareren, zodat het problemen kan aangeven.

Als het lampje onder het rijden gaat branden moet u zodra dat veilig mogelijk is de auto stoppen en de motor uitschakelen. Start de motor opnieuw om het systeem terug te zetten. Raadpleeg de dealer als het ABS-lampje onderweg blijft of weer gaat branden. Er kan ook een geluidssignaal klinken als het lampje continu brandt.

Als het ABS-lampje het enige lampje is dat brandt, dan werkt de normale remfunctie van de auto, maar werken de antiblokkeerremmen niet.

Als het ABS-lampje en het waarschuwingslampje voor het remsysteem branden, werken de antiblokkeerremmen van de auto niet en is er een probleem met de normale remmen. Raadpleeg de dealer.

Zie *Waarschuwingslampje remsysteem* ⇨ *119* en *Remsysteem, berichten* ⇨ *132*.

Schakellampje

Dit lampje gaat branden, wanneer u voor optimaal brandstofrendement wordt geadviseerd over te schakelen. Wanneer de pijl omhoogwijst, wordt geadviseerd op te schakelen. Wanneer de pijl omlaagwijst, wordt geadviseerd terug te schakelen. Het nummer bij de pijl geeft de geadviseerde versnelling aan.

Lampje tractieregeling uitgeschakeld

Bij het starten van de motor licht het lampje korte tijd op. Laat uw auto door de dealer onderhouden als dat niet het geval is. Als het systeem normaal werkt, gaat het controlelampje daarna uit.

Het lampje Traction Off (tractie uit) gaat branden wanneer de Traction Control (tractieregeling, TCS) is uitgeschakeld door het indrukken en loslaten van de knop TCS/stabiliteitsregeling.

Dit lampje licht samen met het lampje Elektronische stabiliteitsregeling (ESC) UIT op wanneer de ESC is uitgeschakeld.

Indien de TCS is uitgeschakeld, wordt de wielspin niet begrensd. Pas de rijstijl aan.

Zie *Tractieregeling/Elektronische stabiliteitsregeling (ESC)* ⇨ *212*.

Lampje Traction Control (TCS)/elektronische stabiliteitsregeling

Indien aanwezig, licht het controle-/waarschuwingslampje elektronische stabiliteitsregeling (ESC) of TCS kort op wanneer de motor wordt gestart.

Als het lampje niet brandt, moet u de auto door de dealer laten nakijken. Als het systeem normaal werkt, gaat het controlelampje uit.

Als het lampje brandt en niet knippert, zijn het TCS en mogelijk ook het ESC-systeem uitgeschakeld.

Als het controle-/waarschuwingslampje gaat branden en knippert, zijn het TCS- en/of ESC-systeem in werking.

Zie *Tractieregeling/Elektronische stabiliteitsregeling (ESC)* ⇨ *212*.

Elektronische stabiliteitsregeling (ESC) uit, lampje

Bij het starten van de motor licht het lampje korte tijd op. Laat uw auto door de dealer onderhouden als dat niet het geval is.

Dit lampje gaat branden, wanneer de ESC wordt uitgeschakeld. Als ESC uit is, is de tractieregeling (TCS) ook uit.

Wanneer ESC en TCS uit zijn, helpt het systeem niet bij het onder controle houden van de auto. Schakel de TCS- en ESC-systemen in; het waarschuwingslampje gaat uit.

Zie *Tractieregeling/Elektronische stabiliteitsregeling (ESC)* ⇨ *212*.

Waarschuwingslampje koelvloeistoftemperatuur

Dit lampje gaat kort branden wanneer u de auto start.

Laat uw auto door de dealer onderhouden als dat niet het geval is. Als het systeem normaal werkt, gaat het controlelampje uit.

Voorzichtig

Het waarschuwingslampje voor de koelvloeistoftemperatuur duidt op oververhitting van de motor. Wanneer u doorrijdt terwijl dit lampje brandt, kan er motorschade optreden die niet door de autogarantie wordt gedekt. Zie *Oververhitting van de motor.* ⇨ *255*.

Het waarschuwingslampje voor de koelvloeistoftemperatuur brandt bij oververhitting van de motor.

Verlaat in dat geval de weg zo spoedig mogelijk om de auto en de motor af te zetten. Zie *Oververhitting van de motor.* ⇨ *255*.

Bandenspanning, lampje

Bij auto's met het controlesysteem bandenspanning (TPMS) licht dit lampje bij het starten van de motor korte tijd op. Het verschaft informatie over de banenspanningswaarden en het TPMS.

Lampje brandt ononderbroken

Dit geeft aan dat de spanning in een of meer van de banden aanzienlijk te laag is.

Ook kan een bericht van het Driver Information Center verschijnen over de bandenspanning. Zie *Band, berichten* ⇨ *140*. Stop zo snel mogelijk en breng de banden op de spanningswaarden zoals aangegeven op het informatielabel banden. Zie *Bandenspanning* ⇨ *282*.

Lampje knippert eerst en brandt daarna ononderbroken

Als het lampje ongeveer een minuut knippert en dan blijft branden, kan er probleem zijn met het TPMS. Als het probleem niet wordt opgelost, gaat het lampje branden bij iedere startcyclus branden. Zie *Werking bandenspanningscontrolesysteem* ⇨ *285*.

Motoroliedruk, lampje

Voorzichtig

Bij een onjuist motoroliepeil kan de motor beschadigd raken. Ritten bij een te laag motoroliepeil kunnen eveneens schade aan de motor toebrengen. Dergelijke reparaties worden niet gedekt door de garantie van de auto. Controleer het oliepeil zo spoedig mogelijk. Vul zo nodig olie bij, maar laat de auto nakijken, als de oliedruk te laag blijft ondanks dat het oliepeil binnen het juiste bereik ligt. Ververs de motorolie altijd volgens het desbetreffende onderhoudsschema.

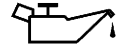

Dit lampje moet kort oplichten wanneer de motor wordt gestart. Als het niet brandt, moet u de auto door de dealer laten nakijken.

Als het lampje gaat en blijft branden, duidt dat erop dat de olie niet goed door de motor stroomt. Het oliepeil kan te laag zijn en ook andere systemen kunnen storingen vertonen. Raadpleeg de dealer.

Waarschuwingslampje Laag brandstofniveau

Dit lampje zit bij de brandstofmeter en licht kort op, wanneer het contact wordt ingeschakeld om aan te geven dat het werkt.

Het gaat ook branden op als het peil in de brandstoftank laag is. Het lampje gaat weer uit als brandstof wordt bijgetankt. Als dit niet het geval is, moet u de auto laten nakijken.

Lampje diefstalalarm-systeem

Het veiligheidslampje moet kort oplichten wanneer de motor wordt gestart. Als het niet brandt, moet u de auto door de dealer laten nakijken. Als het systeem normaal werkt, gaat het controlelampje uit.

Als het lampje blijft branden en de motor niet start, kan er een probleem zijn met het diefstalalarm-systeem. Zie *Werking startonder-breker* ⇨ *42*.

Grootlicht ingeschakeld, lampje

Dit lampje brandt na het inschakelen van het grootlicht.

Zie *Koplampschakelaar grootlicht/ dimlicht* ⇨ *151*.

Mistachterlicht, lampje

Dit lampje gaat branden wanneer de mistachterlichten achter zijn ingeschakeld.

Zie *Achtermistlampen* ⇨ *154*.

Licht aan, waarschuwingslampje

Dit lampje gaat branden, wanneer de buitenverlichting is ingeschakeld. Zie *Verlichting buitenzijde, schakelaars* ⇨ *150*.

Lampje cruise control

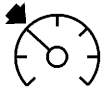

Bij auto's met cruisecontrol brandt het cruisecontrol-lampje met een wit licht, wanneer de cruisecontrol ingeschakeld en gebruiksklaar is. De kleur van het lampje verandert in groen, wanneer er een snelheid is ingesteld voor de cruisecontrol en het systeem actief is.

Het lampje gaat uit wanneer de cruise control wordt uitgeschakeld. Zie *Cruisecontrole* ⇨ *220*.

LAMPJE NIET GOED GESLOTEN PORTIER

Dit lampje gaat branden als er een portier open is of niet goed is dichtgedaan. Controleer alvorens weg te rijden of alle portieren goed dichtstaan.

Informatieschermen

Bestuurdersinformatiecentrum (DIC)

De DIC-displays worden weergegeven in het midden van de instrumentengroep in de Info-applicatie. Zie *Dashboard* ⇨ *108*. Info is alleen beschikbaar als de auto in de stand ON/RUN staat. De displays geven de status weer van een heleboel autosystemen. De bediening van het DIC zit rechts op het stuurwiel.

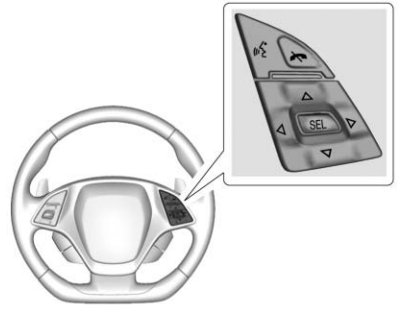

△ **of** ▽ **:** Druk erop om omhoog of omlaag te bladeren in een lijst.

◁ of ▷ : Druk op ◁ om de applicatiemenu's aan de linkerkant te openen. Druk op ▷ om de interactiemenu's aan de rechterkant te openen.

SEL : Druk erop om een menu te openen of een menu-optie te selecteren. Indrukken en vasthouden om waarden te resetten op bepaalde schermen.

Info-pagina's DIC

Onderstaand een lijst met alle mogelijke infoschermen op het DIC. Sommige zijn eventueel niet aanwezig, dat verschilt per auto.

Current Speed (Huidige snelheid) : Toont de rijsnelheid in kilometer per uur (km/h) of in mijl per uur (mph).

Trip A or B/Average Fuel Economy/Average Speed (Rit A of B/Gemiddeld brandstofverbruik/ Gemiddelde snelheid) : Rit geeft de afgelegde totaalafstand aan in kilometers (km) of mijlen (mi) sinds de vorige reset van de dagteller. De dagteller is te resetten door SEL ingedrukt te houden, terwijl het scherm actief is.

Average Fuel Economy (Gemiddeld brandstofverbruik) toont bij benadering het gemiddelde aantal liter per 100 kilometer (l/100 km) of mijl per gallon (mpg). Deze waarde wordt berekend op basis van het geregistreerde waarden l/100 km (mpg) sinds de laatste reset van deze menu-optie. Dit cijfer geeft alleen een indicatie van het actuele gemiddelde brandstofverbruik en zal veranderen wanneer de rijomstandigheden veranderen. Average Fuel Economy (gemiddeld brandstofverbruik) is te resetten door SEL ingedrukt te houden, terwijl het scherm actief is.

Average Speed (Gemiddelde snelheid) toont de gemiddelde rijsnelheid in kilometer per uur (km/h) of mijl per uur (mph). Dit gemiddelde wordt berekend aan de hand van verschillende rijsnelheden die zijn geregistreerd sinds deze waarde voor het laatst werd gereset. De gemiddelde snelheid is te resetten door SEL ingedrukt te houden, terwijl het scherm actief is.

Fuel Range/Instantaneous Fuel Economy (Resterende actieradius/Huidig brandstofverbruik) : Fuel Range (Resterende actieradius) geeft de afstand weer die bij benadering kan worden afgelegd op de actuele tankinhoud. LOW (LAAG) verschijnt wanneer de brandstoftank bijna leeg is. De geschatte resterende actieradius is gebaseerd op het gemiddelde recente brandstofgebruik en de nog aanwezige hoeveelheid brandstof in de brandstoftank.

Instantaneous Fuel Economy (Huidig brandstofverbruik) toont het huidige brandstofverbruik in liter per 100 kilometer (l/100 km) of mijl per gallon (mpg). Dit cijfer geeft alleen een indicatie van het actuele brandstofverbruik en zal regelmatig veranderen wanneer de rijomstandigheden veranderen.

Dit display toont mogelijk ook het aantal cilinders waarmee de auto draait. Zie *Actief brandstofmanagement®* ⇨ *198*.

Oil Life (Resterende levensduur olie) : Geeft een schatting van de resterende nuttige levensduur van de olie. Wanneer REMAINING OIL LIFE (resterende olielevensduur) op 99% staat, betekent dit dat 99% van de huidige olielevensduur verstreken is.

Bij weinig resterende levensduur van de olie verschijnt het bericht CHANGE ENGINE OIL SOON (VERVERS OLIE SPOEDIG) op het display. Zie *Motorolie, berichten* ⇨ *135*. De olie moet zo spoedig mogelijk worden ververst. Zie *Motorolie* ⇨ *240*. Naast het bewaken van de levensduur van de olie door het motorolielevensduursysteem verwijzen wij u ook naar het desbetreffende boekje met onderhoudsschema.

Het display Oil life (olielevensduur) moet na iedere olieverversing worden gereset. Dat gebeurt niet vanzelf. Reset het display Oil life (Resterende levensduur olie) alleen wanneer u de olie net hebt ververst. Terugzetten gaat niet goed totdat de olie weer wordt ververst. U kunt het controlesysteem voor de oliekwaliteit resetten door SEL in te drukken en enkele seconden ingedrukt te houden wanneer het scherm Oil Life (Resterende levensduur olie) wordt getoond. Zie *Motorolie, levensduursysteem* ⇨ *246*.

Bandenspanning : Geeft bij benadering de bandenspanning van alle vier de wielen aan. De bandenspanning wordt weergegeven in kilopascal (kPa) of in pounds per square inch (psi). Bij een geringe bandenspanning wordt de desbetreffende bandenspanningswaarde in het oranje weergegeven. Zie *Bandendrukcontrolesysteem* ⇨ *284* en *Werking bandenspanningscontrolesysteem* ⇨ *285*.

Best Average Fuel Economy (Beste gemiddelde brandstofverbruik) : Toont het gemiddelde brandstofverbruik, het beste brandstofverbruik over de geselecteerde afstand en een staafdiagram voor het huidige brandstofverbruik. Druk op ▷ om de geselecteerde afstand te wijzigen.

Fuel Used/Timer (Verbruikte brandstof/Timer) : Toont bij benadering het verbruikte aantal liter (l) of gallon (gal) brandstof sinds de vorige reset. De verbruikte brandstof is te resetten door SEL ingedrukt te houden terwijl het scherm actief is.

U kunt dit display ook als een timer gebruiken. Om de timer te starten/stoppen, drukt u op ▷ terwijl het display actief is en vervolgens op SEL om de timer te starten/stoppen. Het display toont de tijd die is verstreken sinds de vorige reset. Om de timer weer op nul te zetten, drukt u SEL in en houdt u deze ingedrukt of gebruikt u ▷ om het menu te openen terwijl dit display actief is.

ECO Index : Helpt de bestuurder om te bepalen hoe zuinig er wordt gereden.

Dit display toont mogelijk ook het aantal cilinders waarmee de auto draait. Zie *Actief brandstofmanagement®* ⇨ *198*.

Speed Limit (snelheidslimiet) : Geeft informatie over verkeersborden weer, afkomstig van een wegendatabase in het navigatiesysteem van de auto.

Engine Hours/Lifetime Revs (Motoruren/Toeren totaal) : Geeft het totale aantal uren weer dat de motor heeft gedraaid. Ook wordt het totale toerental van de motor weergegeven, gedeeld door 10,000.

Head-Up Display (HUD)

⚠ Waarschuwing

Als het HUD-beeld te licht is of te hoog verschijnt, kan het langer duren voordat u objecten in het donker kunt zien. Houd het HUD-scherm gedimd en laag in uw gezichtsveld geplaatst.

Het HUD projecteert bepaalde informatie over de werking van de auto op de voorruit.

De HUD-informatie wordt weergegeven als een beeld dat in de richting van de voorkant van de auto vervaagt.

Voorzichtig

Als u het HUD als parkeerhulp probeert te gebruiken, kunt u afstanden verkeerd inschatten en kan uw auto beschadigd raken. Gebruik het HUD daarom niet als hulp bij het parkeren.

De HUD-informatie kan in diverse talen worden geprojecteerd. De snelheid en andere numerieke waarden kunnen in Engelse of metrieke eenheden worden weergegeven.

U kunt de taalkeuze via de radio wijzigen en de maateenheden kunnen op de instrumentengroep worden aangepast. Zie *Personalisering voertuig* ⇨ *142* en "Instellingen" onder *Dashboard* ⇨ *108*.

Op het HUD kunnen verschillende waarschuwingen en informatie verschijnen voor auto's met deze functies:

- Snelheidsmeter
- Toerenteller
- Schakellampje

  Dit lampje geeft aan dat voor optimale rijprestaties schakelen naar de eerstvolgende hogere versnelling gewenst is. Vlak voor het bereiken van de modus brandstoftoevoer afsluiten licht er op het display een omhoog wijzende pijl op.
- Lap Timer (Rondetimer)
- G-krachtmeter
- Audio-informatie
- Aanstaande manoeuvre van OnBoard-navigatie
- Inkomende oproep

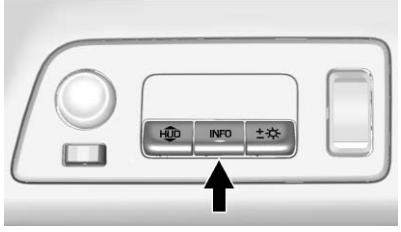

De HUD-bediening zit links naast het stuurwiel op het instrumentenpaneel.

Ga als volgt te werk om het HUD-beeld zodanig te verstellen dat alles goed wordt weergegeven:

1. Stel de bestuurdersstoel af.
2. Start de motor.
3. Gebruik de volgende instellingen om het HUD aan te passen.

HUD **:** Omhoog of omlaag bewegen om het HUD-beeld omhoog of omlaag af te stellen.

INFO **:** Druk op deze knop om het displayscherm te selecteren. Bij iedere druk schakelt het displayscherm door naar het volgende scherm. Als er boordinformatie wordt weergegeven, kunt u het bericht mogelijk verwijderen door op de DIC-selectieknop te drukken. Zie *Bestuurdersinformatiecentrum (DIC)* ⇨ *125*.

±☼ **:** Til deze knop op en houd deze vast voor een helderder scherm. Druk knop omlaag en houd deze vast voor een minder helder scherm. Houd deze knop omlaag om het display uit te schakelen.

De HUD-weergave wordt automatisch gedimd en verlicht ter compensatie van de buitenverlichting. De helderheid van de HUD-display kan ook waar nodig worden aangepast.

Het HUD-beeld kan tijdelijk gaan branden, afhankelijk van de hoek en stand van het zonlicht op het HUD-display. Dit is normaal.

Met een polaroid zonnebril kan het HUD-scherm minder goed zichtbaar zijn.

Displayschermen

Er kunnen diverse HUD-schermen worden weergegeven:

Tour : Toont de rijsnelheid, de schakelstand en de schakelindicator.

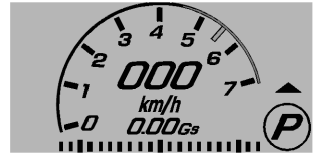

Sport : Toont de rijsnelheid, een ronde toerenteller, een schakelindicator en een G-krachtmeter.

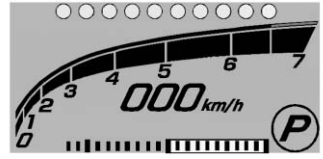

Terrein : Toont de rijsnelheid, een lineaire toerenteller, schakelstand, schakellampjes en G-krachtmeter.

Timing : Toont een lineaire toerenteller, schakelstand, schakellampjes en prestatie- of rondetimer. Wat er bij de prestatie- of rondetimer wordt weergegeven, is afhankelijk van de momenteel gebruikte functie op de instrumentengroep. Zie *Dashboard ⇨ 108*.

Interrupts (Onderbrekingen)

De onderbrekingsinformatie wordt op ieder HUD-scherm tijdelijk weergegeven. Na weergave schakelt HUD weer terug naar het vorige HUD-scherm. Bij onderbrekingen kan het gaan om:

- Audio-informatie
- Informatie turn-by-turn-navigatie
- Informatie inkomende oproep
- Auto-alarms

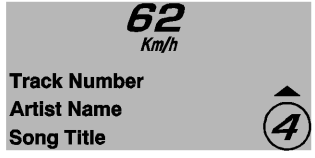

Audio : Kan worden weergegeven als er een nieuw(e) bron, radiozender of mediatype wordt geselecteerd.

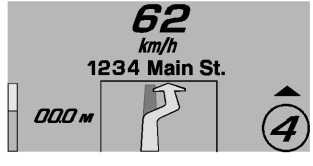

Navigation (navigatie) : De informatie voor turn-by-turn-navigatie kan worden weergegeven als Navigation (Navigatie) actief is en er een manoeuvre aan zit te komen. Het wordt weergegeven tot de manoeuvre is afgerond, waarna het HUD-display teruggaat naar het vorige scherm.

Telefoon : Kan worden weergegeven als er een inkomende oproep is vanaf een via Bluetooth verbonden telefoon. Wordt tijdelijk weergegeven tot de oproep wordt beantwoord of genegeerd.

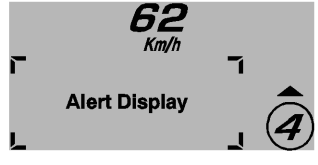

Auto-alarms : Alarms zijn te onderdrukken op de instrumentengroep. Niet alle alarms worden weergegeven in de HUD.

Zorg voor het HUD

Reinig de binnenkant van de voorruit om vuil of een waas te verwijderen die de scherpte of de helderheid van het HUD-beeld nadelig kan beïnvloeden.

Reinig de HUD-lens met een zachte doek waar glasreiniger op is gespoten. De lens voorzichtig schoonvegen en drogen.

HUD-problemen verhelpen

Controleer of:

- De HUD-lens is niet afgedekt.
- Het HUD-display is niet te donker of helder ingesteld.
- Het HUD op de juiste hoogte is ingesteld.
- Er geen zonnebrillen met gepolariseerde glazen worden gedragen.
- De voorruit en HUD-lens schoon zijn.

Als het HUD-beeld niet goed is, neem contact op met uw dealer.

De voorruit maakt deel uit van het HUD-systeem. Zie *Voorruit vervangen* ⇨ *268*.

Boordberichten

Auto, berichten

De berichten op het DIC tonen de status van de auto, of een bepaalde actie die moet worden ondernomen om een probleem te verhelpen. Er kunnen meerdere berichten na elkaar verschijnen.

Berichten waarvoor geen directe actie vereist is, kunnen worden bevestigd en gewist door op SEL te drukken. Berichten waarvoor directe actie vereist is, kunnen pas worden gewist als de betreffende actie is uitgevoerd. Alle berichten moeten serieus genomen worden en het wissen van de berichten lost het probleem niet op.

Onderstaand ziet u sommige boord-meldingen die afhankelijk van de modelvariant kunnen verschijnen.

Accuspanning en laden, berichten

Accubescherming actief

Dit bericht verschijnt wanneer de auto heeft vastgesteld dat de accuspanning onder een aanvaardbaar punt is gedaald. Het accuspaarsysteem beperkt dan de functies van de auto, wat opgemerkt kan worden. Dit bericht verschijnt op het moment dat de functies worden uitgeschakeld. Schakel onnodige accessoires uit, zodat de accu weer kan opladen.

Lage batterijspanning

Dit bericht verschijnt bij een lage accuspanning. Zie *Accu* ⇨ *260*.

Service laad- stroom- systeem

Dit bericht verschijnt wanneer er een storing is in het acculaadsysteem. Breng de auto voor reparatie naar de dealer.

Remsysteem, berichten

REMVLOEISTOFPEIL LAAG

Dit bericht verschijnt wanneer het niveau van de remvloeistof laag is. Zie *Remvloeistof* ⇨ *258*.

HANDREM LOS

Dit bericht verschijnt als de elektrische parkeerrem is aangetrokken wanneer de auto rijdt. Zie *Elektrische parkeerrem* ⇨ *209*.

DIENST. REMBEKRACHTIGING

Dit bericht kan verschijnen indien er een probleem is met het rembekrachtigingssysteem. Wanneer dit bericht verschijnt, kunt u de motor van de rembekrachtiger horen en trillingen in het rempedaal voelen. Dit is onder deze omstandigheden normaal. Breng de auto voor reparatie naar de dealer.

DIENST. HANDREM

Dit bericht verschijnt wanneer er een probleem is met de handrem. Breng de auto voor reparatie naar de dealer.

TRAP OP REM OM HANDREM TE ONTGR.

Dit bericht verschijnt wanneer u probeert om de elektrische parkeerrem te lossen zonder het rempedaal in te trappen. Zie *Elektrische parkeerrem* ⇨ *209*.

Kompas, berichten

Er verschijnen mogelijk streepjes, als de auto geen verbinding heeft met het gps (Global Positioning System).

Cabrioletdak, berichten

De volgende berichten zijn voor auto's met een elektrisch vouwdak.

BEVESTIG BAGAGERUIMTEDEEL VOOR KAPBEDIENING

Dit bericht wordt weergegeven en er klinkt een geluid als het tussenschot in de bagageruimte niet op zijn plek zit. Open de achterklep/kofferbak en controleer of het tussenschot van de bagageruimte goed vastzit en er geen voorwerpen op liggen.

ACCUSPANNING TE LAAG KAPBEDIENING UIT

Dit bericht wordt weergegeven als de accuspanning te laag is om het vouwdak te bedienen.

CLOSE TRUNK TO MOVE TOP (sluit kofferklep voor kapbediening)

Dit bericht wordt weergegeven als het kofferdeksel open is terwijl u probeert het vouwdak te bedienen. Zorg ervoor dat de kofferbak gesloten is voordat u het vouwdak bedient.

VOUWKAPBEWEGING VOLTOOID

Dit bericht wordt weergegeven als het dak een open/sluit-cyclus goed afrondt.

VOUWKAP NIET VEILIG VOLTOOI KAPBEWEGING

Dit bericht wordt weergegeven als het dak niet goed zit. Er klinken meerdere piepjes. Voltooi de elektrische open- of sluit-cyclus voor het dak. Als u het dak niet helemaal kunt openen of sluiten, moet u ervoor zorgen dat er geen objecten in de weg zitten voor de onderdelen van het daksysteem.

ALLEEN HANDBED. MOGELIJK

Dit bericht geeft aan dat de stand van het dak niet bepaald kan worden door de bedieningsorganen van het elektrische vouwdak. Probeer het dak in de andere richting te bewegen. Dit bericht wordt ook weergegeven als er een storing gedetecteerd is door de bedieningsorganen van het vouwdak. Zee "Handmatige beweging van dak" onder *Cabrioletdak* ⇨ *51*.

RIJD LANGZAMER VOOR BEDIENING KAP

Dit bericht wordt weergegeven bij een rijsnelheid hoger dan, of in de buurt van, de maximumsnelheid voor het vouwdak.

TEMP. TE LAAG KAPBED. NIET MOGELIJK

Dit bericht wordt weergegeven en er klinkt een geluidssignaal als de schakelaar voor het elektrisch bediende vouwdak wordt ingedrukt, maar het te koud is om het vouwdak te bedienen. Zet de auto ergens neer waar het warmer is en wacht tot de temperatuur van de auto is gestegen. Dit kan enkele uren duren, afhankelijk van de oorspronkelijke temperatuur van de auto en de temperatuur van de nieuwe locatie.

KAP NIET VERGRENDELD

Dit bericht wordt weergegeven als het elektrische vouwdak niet helemaal is geopend of gesloten. Druk op de schakelaar voor het vouwdak en houd deze ingedrukt tot het dak helemaal is geopend of gesloten. Dit wordt aangegeven via het bericht KAPVOUWBEWEGING VOLTOOID en een geluidsindicatie.

KAP WORDT UITGESCHAKELD VOLTOOI KAPBEWEGING

Dit bericht wordt weergegeven als het elektrische vouwdak het dak niet meer in een tussenliggende stand kan vasthouden. Onderdelen van het daksysteem kunnen hierbij door externe krachten gaan bewegen. Zorg dat er geen objecten aanwezig zijn binnen het normale bewegingstraject van de onderdelen van het daksysteem.

KAPBEDIENING OVERVERHIT EVEN GEDULD

Dit bericht wordt weergegeven en er klinkt een geluidssignaal als de schakelaar voor het elektrisch bediende vouwdak wordt ingedrukt en de pompmotor van het elektrisch bediende vouwdak oververhit is. Wacht tot de pompmotor van het vouwdak afgekoeld is voordat u het elektrische vouwdak bedient.

VALETSCH. ACTIEF KAPBEDIENING UIT

Dit bericht wordt weergegeven als de Valetmodus actief is. Zie “Valetmodus (indien aanwezig)” onder *Personalisering voertuig* ⇨ *142*.

Cruise control, berichten

Cruise ingesteld op XXX

Dit bericht verschijnt wanneer de cruise control is ingesteld en het toont de ingestelde snelheid. Zie *Cruisecontrole* ⇨ *220*.

Portier niet goed gesloten, berichten

Deur open

Op het DIC verschijnt een deur open-symbool met het geopende portier. Het bericht DEUR OPEN kan ook worden weergegeven als de auto in beweging komt. Sluit het portier helemaal.

Motorkap open

Dit bericht verschijnt samen met het symbool Motorkap open wanneer de motorkap openstaat. Sluit de motorkap helemaal.

Kofferdeksel open

Dit bericht verschijnt samen met een symbool wanneer de kofferruimte open staat. Sluit het kofferdeksel helemaal.

Motorkoelsysteem, berichten

A/C uit door hoge motortemp.

Dit bericht verschijnt als de motorkoelvloeistof warmer wordt dan de reguliere bedrijfstemperatuur. Ter voorkoming van extra belasting van een warme motor wordt de aircocompressor automatisch uitgeschakeld. Als de koelvloeistoftemperatuur weer normaal is, gaat de aircocompressor weer werken. U kunt in de auto blijven rijden.

Als dit bericht blijft verschijnen, moet u het systeem zo spoedig mogelijk door de dealer laten repareren om schade te voorkomen.

Motor oververhit - Stationair draaien

Dit bericht verschijnt als de temperatuur van de motorkoelvloeistof te hoog wordt. Stop en laat de auto stationair draaien om af te koelen.

Motor oververhit - zet motor af

Dit bericht verschijnt en er klinkt een continu geluidssignaal als het koelvloeistofsysteem een onveilige bedrijfstemperatuur bereikt. Stop en schakel de auto zo spoedig als veilig mogelijk is om ernstige schade te voorkomen. Dit bericht verdwijnt als de motor tot een veilige bedrijfstemperatuur afgekoeld is.

Motorolie, berichten

Motorolie spoedig verversen

Dit bericht verschijnt als de motorolie moet worden ververst. Wanneer u de motorolie ververst, moet u ervoor zorgen dat het controlesysteem van de oliekwaliteit wordt gereset. Zie *Motorolie, levensduursysteem* ⇨ *246*, *Bestuurdersinformatiecentrum (DIC)* ⇨ *125*, *Motorolie* ⇨ *240* en het onderhoudsschemaboekje.

Motorolie heet, Stationair

Dit bericht verschijnt wanneer de motorolietemperatuur te hoog is. Stop en laat de auto stationair draaien om af te koelen.

Motoroliepeil laag - vul olie bij

Bij sommige auto's verschijnt dit bericht wanneer het motoroliepeil mogelijk te laag is. Controleer het oliepeil voordat u bijvult tot het aanbevolen peil. Als het oliepeil voldoende hoog is en het bericht niet verdwijnt, moet u de auto voor service aan de dealers aanbieden. Zie *Motorolie* ⇨ *240*.

Oliedruk laag - zet motor af

Dit bericht verschijnt bij een te lage oliedruk. Stop de auto zo spoedig als veilig mogelijk en rijd niet meer totdat de oorzaak van de te lage oliedruk verholpen is. Controleer het oliepeil zo spoedig mogelijk en laat het door de dealer corrigeren.

OLIETEKORTMODUS ACTIEF

Dit bericht geeft aan dat de motorregeling maatregelen heeft genomen om een olietekort te voorkomen. Hierdoor kan het beschikbare motorvermogen worden beperkt.

Motorvermogen, berichten

MOTORVERMOGEN IS VERMINDERD

Dit bericht verschijnt wanneer het motorvermogen van de auto verminderd is. Bij een beperkt motorvermogen accelereert de motor wellicht minder goed. Als dit bericht actief is, maar het vermogen onverkort beschikbaar is, kunt u gewoon verder rijden. Eventueel is het vermogen bij volgende ritten beperkt. Als dit bericht verschijnt, kunt u met beperkte snelheid met de auto rijden. De maximum acceleratie en de snelheid kunnen dan wel

lager zijn. Raadpleeg uw dealer zo spoedig mogelijk zodra dit bericht actief blijft of meermaals verschijnt.

Brandstofsysteem, berichten

Brandstofpeil laag

Dit bericht verschijnt wanneer de brandstof bijna op is. Tank zo spoedig mogelijk bij.

Sleutel en slot, berichten

KEYS PROGRAMMED (sleutels geprogrammeerd)

Dit bericht verschijnt wanneer nieuwe sleutels voor de auto worden geprogrammeerd.

GEEN AFSTANDSBED. GEDETECTEERD

Dit bericht verschijnt als de batterij van de zender bijna leeg is. Zie “Auto starten met zwakke zenderbatterij” bij *Centraal vergrendelingssysteem (RKE), werking* ⇨ *27*.

GEEN AFST.BED. GEDETECTEERD. PLAATS AFST.BED. IN VERZENDERHOUDER. START DAN UW VOERTUIG.

Dit bericht verschijnt wanneer wordt geprobeerd om de auto te starten indien geen RKE-zender wordt gedetecteerd. De zenderaccu kan bijna leeg zijn. Zie “Auto starten met zwakke zenderbatterij” bij *Centraal vergrendelingssysteem (RKE), werking* ⇨ *27*.

GEEN AFST.BED. GEDET. DRUK REM VOOR HERSTART

Dit bericht verschijnt wanneer de RKE-zender niet meer in de auto wordt gedetecteerd. Druk op het rempedaal om de auto opnieuw te starten.

AFSTANDSBED. NOG IN AUTO

Dit bericht verschijnt wanneer u de auto verlaat terwijl de RKE-zender nog in de auto ligt.

VERVANG BATTERIJ IN AFST.BED.

Dit bericht verschijnt wanneer de batterij in de RKE-zender moet worden vervangen.

Verlichting, berichten

Autom. verlichtings - regeling aan / Autom. verlichtings - regeling uit

Dit bericht wordt weergegeven als de automatische verlichting is in- of uitgeschakeld. Zie *Automatisch koplampsysteem* ⇨ *152*.

Richtingaanwijzer aan

Dit bericht verschijnt wanneer de richtingaanwijzer aan is gelaten. Schakel de richtingaanwijzer uit.

Niveauregelingsysteem, berichten

STABILITRAK COMPETITIVE MODE (racemodus StabiliTrak)

Dit bericht verschijnt en er klinkt een geluidssignaal als de modus prestatiegerichte rijstijl geselecteerd is.

Het lampje instrumentengroep brandt als de modus prestatiegerichte rijstijl geselecteerd is. Launch Control is beschikbaar als deze modus is geselecteerd. De tractieregeling (TCS) werkt niet in de modus prestatiegerichte rijstijl. Pas uw rijgedrag navenant aan. Zie *Competitierijstand* ⇨ *217* en de informatie over de “Launch Control”.

MAXIMUM SPEED 129 km/h (80 MPH) (maximumsnelheid 129 km/h (80 mph)

Dit bericht verschijnt bij een storing in het Magnetic Ride Control-systeem. De auto wordt afgeremd tot een door de auto bepaalde waarde als het schokdempersysteem defect is en de schokdempers in de modus full-soft staan. Laat het voertuig zo snel mogelijk door uw dealer nakijken.

Druk op de knop SEL om het bericht te bevestigen. Het bericht wordt elke 10 minuten opnieuw weergegeven tenzij de situatie wijzigt.

PRESTATIETRACTIE NAT ACTIVE HANDLING AAN

Dit bericht verschijnt en er klinkt een geluidssignaal als deze modus Prestatietractieregeling geselecteerd is. Het lampje instrumentengroep brandt ook als deze modus geselecteerd is. Launch Control is beschikbaar als deze modus is geselecteerd. In deze modus zijn tractieregeling en stabiliteitsregelsystemen beschikbaar. De modus is echter bestemd voor toepassing op racecircuits bij natte weersomstandigheden. Pas uw rijgedrag navenant aan. Deze modus is alleen beschikbaar voor Z06, Grand Sport en Stingray met FE4 - Z51 Performance Package en Magnetic Ride Control. Zie “Performance Traction Management” en “Launch Control” onder *Competitierijstand* ⇨ *217* voor meer informatie over het gebruik van deze modus.

PRESTATIETRACTIE DROOG ACTIVE HANDLING AAN

Dit bericht verschijnt en er klinkt een geluidssignaal als deze modus Prestatietractieregeling geselecteerd is. Het lampje instrumentengroep brandt ook als deze modus geselecteerd is. Launch Control is beschikbaar als deze modus is geselecteerd. In deze modus zijn tractieregeling en stabiliteitsregelsystemen beschikbaar. De modus is echter bestemd voor toepassing op racecircuits bij droge weersomstandigheden. Pas uw rijgedrag navenant aan. Deze modus is alleen beschikbaar voor Z06, Grand Sport en Stingray met FE4. Zie "Performance Traction Management" en "Launch Control" onder *Competitierijstand* ⇨ *217* voor meer informatie over het gebruik van deze modus.

PRESTATIETRACTIE SPORT 1 ACTIVE HANDLING AAN

Dit bericht verschijnt en er klinkt een geluidssignaal als deze modus Prestatietractieregeling geselecteerd is. Het lampje instrumentengroep brandt ook als deze modus geselecteerd is. Launch Control is beschikbaar als deze modus is geselecteerd. In deze modus zijn tractieregeling en stabiliteitsregelsystemen beschikbaar. De modus is

echter bestemd voor toepassing op racecircuits bij droge weersomstandigheden. Pas uw rijgedrag navenant aan. Deze modus is alleen beschikbaar voor Z06, Grand Sport en Stingray met FE4. Zie "Performance Traction Management" en "Launch Control" onder *Competitierijstand* ⇨ *217* voor meer informatie over het gebruik van deze modus.

PRESTATIETRACTIE SPORT 2 ACTIVE HANDLING UIT

Dit bericht verschijnt en er klinkt een geluidssignaal als deze modus Prestatietractieregeling geselecteerd is. Het lampje instrumentengroep brandt ook als deze modus geselecteerd is. Launch Control is beschikbaar als deze modus is geselecteerd. In deze modus is tractieregeling beschikbaar, de modus is echter bestemd voor toepassing op racecircuits bij droge weersomstandigheden. Het stabiliteitscontrolesysteem is gedeactiveerd als deze modus is geselecteerd. Deze modus vereist meer vaardigheden van de bestuurder dan modi 1-3. Pas uw rijstijl hierop aan. Deze modus is alleen beschikbaar voor Z06, Grand Sport en Stingray met FE4. Zie "Performance Traction Management" en "Launch Control" onder *Competitierijstand* ⇨ *217* voor meer informatie over het gebruik van deze modus.

PRESTATIETRACTIE RACE ACTIVE HANDLING UIT

Dit bericht verschijnt en er klinkt een geluidssignaal als deze modus Prestatietractieregeling geselecteerd is. Het lampje instrumentengroep brandt ook als deze modus geselecteerd is. Launch Control is beschikbaar als deze modus is geselecteerd. In deze modus is tractieregeling beschikbaar, de modus is echter bestemd voor toepassing op racecircuits bij droge weersomstandigheden. Het stabiliteitscontrolesysteem is gedeactiveerd als deze modus is geselecteerd. Deze modus vereist meer vaardigheden van de bestuurder dan modi 1-4. Pas uw rijstijl hierop aan. Deze modus is alleen beschikbaar voor Z06, Grand Sport en Stingray met FE4. Zie "Performance Traction Management" en "Launch Control" onder *Competitierijstand* ⇨ *217* voor meer informatie over het gebruik van deze modus.

REAR AXLE OFF (achteras uit)

Als dit bericht wordt weergegeven, is het elektronische sperdifferentieel (indien aanwezig) niet operationeel. Rijd voorzichtig. Rijd niet te snel en niet agressief en neem de bochten niet te scherp. Het systeem kan dan oververhit raken. Laat het systeem afkoelen. Ga als dit bericht blijft staan naar uw dealer voor service. U kunt veilig met de auto rijden, maar blijf wel voorzichtig rijden.

Als dit bericht wordt weergegeven, zijn de rijeigenschappen minder goed bij zware manoeuvres. Dit is van invloed op de stabiliteitsregeling. Zie *Tractieregeling/Elektronische stabiliteitsregeling (ESC)* ⇨ *212*.

SERVICE STABILITRAK (StabiliTrak vereist service)

Dit bericht verschijnt als er een probleem is met het stabiliteitsregelsysteem en de auto onderhoud nodig heeft. Het lampje voor het stabiliteitsregelsysteem op de instrumentengroep gaat ook branden en er klinkt een geluidssignaal. Raadpleeg de dealer. Als dit bericht verschijnt, werkt het systeem niet. Pas uw rijgedrag navenant aan. Zie *Tractieregeling/Elektronische stabiliteitsregeling (ESC)* ⇨ *212*.

SERVICE TRACTION SYSTEM (tractieregeling vereist service)

Als dit bericht onder het rijden verschijnt, is er een probleem met de tractieregeling (TCS) en moet de auto worden nagekeken. Raadpleeg de dealer. Wanneer dit bericht wordt getoond, beperkt het systeem het slippen van de wielen niet. Pas uw rijgedrag navenant aan.

Het lampje van het TCS-systeem op de instrumentengroep gaat ook branden en er klinkt een geluidssignaal.

Als dit bericht verschijnt, wordt de bestuurder niet door de computergestuurde systemen ondersteund. Laat het systeem zo snel mogelijk door uw dealer repareren. Pas uw rijgedrag navenant aan. Zie *Tractieregeling/Elektronische stabiliteitsregeling (ESC)* ⇨ *212*.

Druk op de knop SEL om het bericht te bevestigen.

SHOCKS INOPERATIVE (schokdempers niet actief)

Dit bericht verschijnt als er een storing in het Magnetic Ride Control-systeem zit, waardoor de schokbrekers in de modus full-soft staan. Zo wordt de bestuurder gewaarschuwd dat de rijeigenschappen aangetast kunnen zijn. Laat het voertuig zo snel mogelijk door uw dealer nakijken.

Druk op de knop SEL om het bericht te bevestigen. Het bericht wordt elke 10 minuten opnieuw weergegeven tenzij de situatie wijzigt.

Airbagsysteem, berichten

SERVICE AIRBAG

Dit bericht verschijnt bij een probleem met het airbagsysteem. Raadpleeg de dealer.

Diefstalalarmsysteem, berichten

POGING TOT INBRAAK

Dit bericht verschijnt indien er aan de auto is geknoeid.

Auto-onderhoud, berichten

PROGRAMMEER CLUSTER

Dit bericht verschijnt wanneer er een probleem is met de instrumentengroep. Breng de auto voor reparatie naar de dealer.

SERVICE POWER STEERING (stuurbekrachtiging laten nakijken)

Dit bericht verschijnt al dan niet in combinatie met een geluidssignaal bij problemen met de stuurbekrachti-

ging. Als dit bericht verschijnt en u een reductie in het stuurvermogen of een verminderde stuurbekrachtiging kunt waarnemen, moet u een bezoek brengen aan de dealer.

SERVICE REAR AXLE (achteras laten nakijken)

Als er een probleem is gedetecteerd met het elektronische sperdifferentieel, wordt dit bericht weergegeven. Als het wordt weergegeven, is het systeem niet operationeel en moet het rijden daarop worden aangepast. Ga zo snel mogelijk met uw auto naar de dealer voor service.

Als dit bericht wordt weergegeven, zijn de rijeigenschappen minder goed bij zware manoeuvres. Dit is van invloed op de stabiliteitsregeling. Zie *Tractieregeling/Elektronische stabiliteitsregeling (ESC)* ⇨ *212*.

SERVICE VEHICLE SOON (auto-onderhoud spoed)

Dit bericht verschijnt als er een probleem is met het voertuig. Breng de auto voor reparatie naar de dealer.

Auto starten, berichten

BEDIEN REMPEDAAL OM MOTOR TE STARTEN

Dit bericht verschijnt als wordt geprobeerd een auto met automatische versnellingsbak te starten zonder eerst het rempedaal in te trappen.

BEDIEN KOPPELING OM TE STARTEN

Dit bericht wordt weergegeven als wordt geprobeerd een auto met een handgeschakelde versnellingsbak te starten zonder eerst het koppelingspedaal in te trappen.

SERVICE KEYLESS START SYSTEM (SERVICE KEYLESS START)

Dit bericht verschijnt als er een probleem is met de drukknop van het startsysteem. Breng de auto voor reparatie naar de dealer.

Band, berichten

SERVICE TIRE MONITOR SYSTEM (SERVICE BANDENSPANNINGSCONTROLE)

Dit bericht verschijnt als er een probleem is met het bandenspanningscontrolesysteem (TPMS). Zie *Werking bandenspanningscontrolesysteem* ⇨ *285*.

PROGRAMMEREN BANDENSPANNINGS. ACTIEF

Dit bericht verschijnt wanneer de nieuwe banden worden ingeleerd door het systeem. Zie *Werking bandenspanningscontrolesysteem* ⇨ *285*.

TIRE PRESSURE LOW ADD AIR TO TIRE (BANDENSPANNING LAAG BRENG BAND OP SPANNING)

Dit bericht verschijnt als bij een of meerdere banden sprake is van een lage bandenspanning.

Dit bericht geeft tevens de tekst LEFT FRONT (linksvoor), RIGHT FRONT (rechtsvoor), LEFT REAR

(linksachter) of RIGHT REAR (rechtsachter) weer om de locatie van de zachte band aan te geven.

Ook gaat het waarschuwingslampje bandenspanning branden. Zie *Bandenspanning, lampje* ⇨ *123*.

Stop zo spoedig mogelijk als er een bericht over de bandenspanning op het DIC verschijnt. Pomp de banden op tot de bandenspanning overeenkomt met de waarden op het informatielabel voor banden en laadvermogen. Zie *Banden* ⇨ *277*, *Belastingslimieten auto* ⇨ *187* en *Bandenspanning* ⇨ *282*.

Er kan meer dan een bandenspanningbericht tegelijkertijd verschijnen. Het DIC toont ook de bandenspanningswaarden. Zie *Bestuurdersinformatiecentrum (DIC)* ⇨ *125*.

Versnellingsbak, berichten

SERVICE TRANSMISSION (onderhoud transmissie)

Dit bericht verschijnt als er een probleem is met de versnellingsbak. Raadpleeg de dealer.

SCHAKELING GEWEIGERD

Dit bericht wordt weergegeven als er wordt geprobeerd te schakelen naar een versnelling die niet geschikt is voor de rijsnelheid en het motortoerental (omw/min).

TRANSM. HEET - STATIONAIRLOOP

Dit bericht verschijnt en u hoort een geluidssignaal als de transmissievloeistof in de auto warm wordt. Bij oververhitte transmissieolie kan de auto schade oplopen. Stop de auto en laat de transmissieolie met een stationair draaiende motor afkoelen. Dit bericht verdwijnt wanneer de vloeistoftemperatuur weer een veilige waarde heeft bereikt.

Als dit bericht verschijnt bij normaal functioneren van de auto op vlakke wegen, moet u de auto laten nakijken. Laat uw voertuig door uw dealer nakijken.

Auto, waarschuwingsberichten

Mogelijk glad rijd voorzichtig

Dit bericht verschijnt wanneer ijsvorming mogelijk is.

Draai wisserh. eerst naar intervalstand

Dit bericht verschijnt wanneer u probeert om de wissersnelheid te wijzigen zonder dat de intervalstand van de wisserregeling is gekozen. Zie *Ruitenwisser/sproeier* ⇨ *103*.

Rijsnelheid, berichten

SNELHEIDSGRENS OVERSCHREDEN

Dit bericht wordt weergegeven als de rijsnelheid hoger is dan de ingestelde snelheid voor de snelheidswaarschuwing. Zie “Snelheidswaarschuwing” onder *Dashboard* ⇨ *108*.

SNELHEIDSLIMIET INGESTELD OP XXX

Dit bericht wordt weergegeven als de snelheidswaarschuwing is ingesteld. Zie “Snelheidswaarschuwing” onder *Dashboard* ⇨ *108*.

Sproeiervloeistof, berichten

Sproeivl.peil laag - vul vloeist. bij

Dit bericht verschijnt mogelijk, wanneer het sproeiervloeistofpeil laag is. Vul het ruitensproeierreservoir zo snel mogelijk bij. Zie *Overzicht motorruimte* ⇨ *237* voor de locatie van het ruitensproeierreservoir. Zie ook *Sproeiervloeistof* ⇨ *257*.

Venster, berichten

OPEN, THEN CLOSE DRIVER/ PASSENGER WINDOW (ruit bestuurders-/passagierszijde openen en sluiten)

Dit bericht wordt weergegeven wanneer de ruit opnieuw moet worden geprogrammeerd. Als de accu van de auto leeg is of losgekoppeld is geweest, moet u wellicht de afzonderlijke ruiten aan de voorkant programmeren om de functie voor snel sluiten weer te laten werken. Zie *Elektrisch bedienbare ruiten* ⇨ *45*.

Persoonlijke instellingen

Personalisering voertuig

Gebruik de bedieningsorganen van het audiosysteem om bij de menu’s voor het aanpassen van de autofuncties te komen.

Hieronder staan alle mogelijke persoonlijke instellingen. Sommige zijn eventueel niet aanwezig, dat verschilt per auto.

Bedieningsorganen audiosysteem infotainmentsysteem

Ga als volgt naar Persoonlijke instellingen:

1. Druk in het beginscherm van het display van het infotainmentsysteem op INSTELLINGEN.
2. Selecteer de gewenste functie om een lijst met beschikbare opties te bekijken.
3. Indrukken om de gewenste functie-instelling te selecteren.

4. Druk op ◁ BACK op het voorpaneel of druk op de knop Terug op het scherm om naar het vorige menu te gaan.

Menu's voor persoonlijke instellingen

De onderstaande lijst met menu-opties is mogelijk beschikbaar:

- Tijd en datum
- Rij-modus
- Taal (Language) (taal)
- Valetmodus
- Radio
- Voertuig
- BlueTooth
- Apple CarPlay
- Android Auto
- Spraak in-/uitvoer
- Scherm
- Achteruitkijkcamera
- Terugkeren naar fabrieksinst.
- Software-informatie

In de informatie hierna wordt ieder menu toegelicht.

Tijd en datum

Stel handmatig de tijd en datum in. Zie *Klok* ⇨ *105*.

Rij-modus

Na selectie kan het volgende worden weergegeven:

- Motorgeluidregeling
- Besturing

Motorgeluidregeling

Hiermee kan het motorgeluidregeling onafhankelijk van de rijmodusknop worden ingesteld. Zie *Wedstrijdrijden en gebruik op racecircuits* ⇨ *173*.

Selecteer Auto (modusselector) of Zacht, Tour, Sport of Circuit.

Stuurinrichting

Hiermee kunt u de functie Steering (Sturen) in- of uitschakelen.

Selecteer Auto (modusselector), Tour, Sport of Circuit.

Language (taal)

Selecteer Taal (Language) (taal) en kies vervolgens uit de beschikbare talen.

De geselecteerde taal verschijnt op het systeem en de stemherkenning werkt in de geselecteerde taal.

Valetmodus (indien aanwezig)

Hierdoor worden het infotainmentsysteem en de stuurbedieningsknoppen geblokkeerd. Het houdt mogelijk ook beperkingen in voor de toegang tot de opbergmogelijkheden van de auto (indien uitgerust).

Blokkeermodus inschakelen:

1. Voer een viercijferige code in op het toetsenblok.
2. Kies Enter om het bevestigingsscherm te openen.
3. Voer nogmaals de viercijferige code in.

Druk op VERGRENDELEN of ONTGRENDELEN om het systeem te vergrendelen of te ontgrendelen. Druk op Terug om terug te gaan naar het vorige menu.

Radio

Druk hierop om het menu Radio weer te geven. Het volgende kan dan worden weergegeven:

- Favorieten beheren
- Getoond aantal favorieten
- Toon bij aanraken
- Bose AudioPilot
- Maximaal inschakelvolume

Favorieten beheren

Hiermee kunt u de favorieten bewerken. Zie "Favorieten beheren" bij "Instellingen" onder "Radio" in de infotainmenthandleiding.

Getoond aantal favorieten

Druk hierop om het aantal favorieten in te stellen dat moet worden weergegeven.

Selecteer het gewenste aantal of selecteer Auto. Het infotainmentsysteem past dan automatisch het aantal weergegeven favorieten aan.

Toon bij aanraken

Hiermee kunt u Toon bij aanraken in- of uitschakelen.

Selecteer Uit of Aan.

Bose AudioPilot

Deze functie stelt het volume af op basis van het geluid in de auto. Zie "Bose AudioPilot-technologie voor geluidscompensatie" onder "Instellingen infotainmentsysteem" in de infotainmenthandleiding.

Maximaal inschakelvolume

Met deze functie stelt u het maximale inschakelvolume in. Als de auto wordt gestart en het volume boven dit niveau ligt, wordt het volume aangepast naar dit niveau. Om het maximale inschakelvolume in te stellen, drukt u op + of - om te verhogen of te verlagen.

Boord

Na selectie kan het volgende worden weergegeven:

- Klimaat- en luchtkwaliteit
- Comfort en gemak
- Verlichting
- Deurvergrendeling
- Afstand vergr, ontgr, starten

Klimaat- en luchtkwaliteit

Na selectie kan het volgende worden weergegeven:

- Auto Fan Max Speed (maximumsnelheid automatische ventilator)
- Automatisch ontwasemen

Auto Fan Max Speed (maximumsnelheid automatische ventilator)

Met deze functie kunt u de maximumsnelheid voor de automatische ventilator instellen.

Selecteer Laag, Medium of Hoog.

Automatisch ontwasemen

In de Aan-stand zal de ontwaseming vóór automatisch reageren op temperatuur- en vochtigheidsomstandigheden waardoor zich wasem kan gaan vormen.

Selecteer Uit of Aan.

Comfort en gemak

Na selectie kan het volgende worden weergegeven:

- Automatisch oproepen geheugen
- Opties comfortuitstap

- Volume signaaltonen
- Spiegel kantelen in achteruit

Automatisch oproepen geheugen

Deze functie hervat automatisch de eerder opgeslagen standen onder geheugenknop 1 of 2 voor de actuele bestuurder, wanneer het contact vanuit uitgeschakelde stand naar ON/RUN of ACC/ACCESSORY wordt gedraaid. Zie *Stoelen met geheugen* ⇨ *61*.

Selecteer Uit of Aan.

Opties comfortuitstap

Deze functie roept bij het verlaten van de auto automatisch de eerder onder knop Exit opgeslagen standen van de huidige bestuurder op. Zie *Stoelen met geheugen* ⇨ *61*.

Selecteer Uit of Aan.

Volume signaaltonen

Hiermee kunt u het volume van het geluidssignaal kiezen.

Druk op + of - om het volume in te stellen.

Spiegel kantelen in achteruit

Hiermee kunt u de functie in- of uitschakelen.

Selecteer Uit, Aan - bestuurder en passagier, Aan - Bestuurder of Aan - Passagier.

Verlichting

Na selectie kan het volgende worden weergegeven:

- Voertuig vinden met lichtsignaal
- Verlichting uit

Voertuig vinden met lichtsignaal

Met deze functie knippert de buitenverlichting en kan bepaalde rijverlichting en de meeste interieurverlichting kort inschakelen wanneer u 🔓 op de RKE-zender indrukt om het voertuig te lokaliseren.

Selecteer Uit of Aan.

Verlichting uit

Hiermee kunt u instellen hoelang de buitenverlichting aan moeten blijven wanneer u in het donker de auto verlaat.

Selecteer Uit, 30 seconden, 60 seconden of 120 seconden.

Deurvergrendeling

Na selectie kan het volgende worden weergegeven:

- Geen vergrendeling bij open portier
- Automatisch deur vergrendelen
- Vertraagde deurvergrendeling

Geen vergrendeling bij open portier

Indien actief, zal deze functie het bestuurdersportier niet vergrendelen als het portier openstaat. Als Off (uit) is geselecteerd, is het menu Vertraagde deurvergrendeling beschikbaar.

Selecteer Uit of Aan.

Automatisch deur vergrendelen

Als deze functie is ingeschakeld, zullen alle portieren automatisch vergrendelen wanneer de auto niet meer in stand P (Parkeren) staat bij een automatische versnellingsbak, of wanneer de auto harder dan 13 km/u (8 mph) rijdt bij een handge-

schakelde versnellingsbak. De portieren zullen automatisch ontgrendelen wanneer de auto in stand P (Parkeren) wordt gezet bij een automatische versnellingsbak, of wanneer de auto wordt uitgeschakeld bij een handgeschakelde versnellingsbak.

Selecteer Uit of Aan.

Vertraagde deurvergrendeling

Wanneer ingeschakeld vertraagt deze functie het vergrendelen van de portieren. Druk om de vertraging te onderdrukken op de elektrische portiervergrendelingsschakelaar op het portier.

Selecteer Uit of Aan.

Afstand vergr, ontgr, starten

Na selectie kan het volgende worden weergegeven:

- Lichtsignaal ontgrendelen op afstand
- Melding vergrendeling op afstand
- Ontgrendelen op afstand
- Passieve ontgrendeling
- Passieve vergrendeling
- Waarsch. afstandsbed. nog in auto

Lichtsignaal ontgrendelen op afstand

Indien actief, zal de buitenverlichting knipperen wanneer de auto wordt ontgrendeld met de RKE-zender.

Selecteer Uit of Aan.

Melding vergrendeling op afstand

Hiermee kunt u selecteren wat voor soort feedback wordt gegeven wanneer u de auto vergrendeld met de RKE-zender.

Selecteer Uit, Lichten en claxon, Alleen lichten of Alleen claxon.

Ontgrendelen op afstand

Hiermee kunt u selecteren welke portieren zullen ontgrendelen wanneer de 🔓 op de RKE-zender wordt ingedrukt.

Selecteer Alle deuren of Deur bestuurder.

Passieve ontgrendeling

Hiermee kunt u aangeven welke portieren er ontgrendeld moeten worden bij gebruik van de ontgrendelknop op het bestuurdersportier van de auto.

Selecteer Alle deuren of Deur bestuurder.

Passieve vergrendeling

U kunt deze functie in- of uitschakelen of hem gebruiken om te kiezen voor feedback bij gebruik van de vergrendelknop op het bestuurdersportier van de auto. Zie *Centraal vergrendelingssysteem (RKE), werking* ⇨ 27.

Selecteer Uit, Claxon met hoorngeschal of Aan.

Waarsch. afstandsbed. nog in auto

Deze functie laat een alarmgeluid horen als de RKE-zender in de auto wordt achtergelaten.

Selecteer Uit of Aan.

Bluetooth

Na selectie kan het volgende worden weergegeven:

- Apparaat verbinden
- Apparaatbeheer
- Beltonen
- Voicemailnummers

Apparaat verbinden

Selecteren om verbinding te maken met een nieuw apparaat. Zie "Verbinden" in "Bedieningsorganen infotainment" onder "Bluetooth" in de infotainmenthandleiding.

Apparaatbeheer

Selecteer dit om verbinding te maken met een andere telefoon als bron, de verbinding met een telefoon te verbreken of een telefoon te wissen.

Beltonen

Druk hierop om de beltoon voor die specifieke telefoon te wijzigen. Er hoeft geen verbinding te zijn met de telefoon om de beltoon te wijzigen.

Voicemailnummers

Deze functie geeft het voicemail-nummer voor alle verbonden telefoons weer. Kies om het voice-mailnummer aan te passen voor EDIT of druk op de EDIT-toets. Toets een nieuw nummer in en kies OPSLAAN of druk op de knop SAVE.

Apple CarPlay™

Na selectie kan het volgende worden weergegeven:

- Apple CarPlay
- Apple CarPlay apparaten beheren

Apple CarPlay

Met deze functie kunt u Apple apparaten via een USB-poort op het Infotainmentsysteem aansluiten. Zie "Apple CarPlay en Android Auto" onder "Telefoon" in de handleiding van het infotainmentsysteem.

Selecteer Uit of Aan.

Apple CarPlay apparaten beheren

Selecteer deze optie om Apple apparaten te beheren. Voor deze functie moet Apple CarPlay ingeschakeld zijn. Zie "Apple CarPlay en Android Auto" onder "Telefoon" in de handleiding van het infotainmentsysteem.

Android Auto™

Na selectie kan het volgende worden weergegeven:

- Android Auto
- Android Auto apparaten beheren

Android Auto

Met deze functie kunt u Android apparaten via een USB-poort op het Infotainmentsysteem aansluiten. Zie "Apple CarPlay en Android Auto" onder "Telefoon" in de handleiding van het infotainmentsysteem.

Selecteer Uit of Aan.

Android Auto apparaten beheren

Selecteer deze optie om Android apparaten te beheren. Voor deze functie moet Android Auto ingescha-keld zijn. Zie "Apple CarPlay en

Android Auto" onder "Telefoon" in de handleiding van het infotainment-systeem.

Spraak

Na selectie kan het volgende worden weergegeven:

- Vertrouwelijkheidsdrempel
- Lengte waarschuwing
- Snelheid audiomelding

Vertrouwelijkheidsdrempel

Met deze functie kan de gevoeligheid van het spraakherkenningssysteem worden afgesteld.

Selecteer Meer bevestigen of Minder bevestigen.

Lengte waarschuwing

Met deze functie kan de lengte van de gesproken aanwijzing worden afgesteld.

Selecteer Kort of Lang.

Snelheid audiomelding

Met deze functie kan de snelheid voor de audiomelding worden afgesteld.

Selecteer Langzaam, Medium of Snel.

Scherm

Na selectie kan het volgende worden weergegeven:

- Modus
- Aanraakscherm kalibreren
- Scherm uitschakelen

Modus

Selecteren om het scherm aan te passen voor rijden 's nachts of overdag.

Selecteer Auto, Dag of Nacht.

Aanraakscherm kalibreren

Selecteren om het aanraakscherm te kalibreren. Volg de instructies.

Scherm uitschakelen

Selecteren om het scherm uit te schakelen. Druk op een willekeurige plek op het scherm of op een voorpaneelknop om het display in te schakelen.

Achteruitkijkcamera

Na selectie kan het volgende worden weergegeven:

- Richtlijnen

Richtlijnen

Selecteren om Uit of Aan te schakelen. Zie "Begeleidingslijnen" in *Ondersteuningssystemen bij parkeren of achteruitrijden* ⇨ *223*.

Terugk. naar fabrieksinst.

Na selectie kan het volgende worden weergegeven:

- Instellingen voertuig herstellen
- Alle privégegevens wissen
- Instellingen radio herstellen

Instellingen voertuig herstellen

Via deze optie zet u de boordinstellingen terug.

Selecteer Annuleren of Herstellen.

Alle privégegevens wissen

Via deze optie kunt u alle privé-informatie uit de auto wissen.

Selecteer Annuleren of Wissen.

Instellingen radio herstellen

Via deze optie kunt u de radio-instellingen terugzetten.

Selecteer Annuleren of Herstellen.

Software-informatie

Selecteren om de actuele software-informatie voor het infotainmentsysteem weer te geven.

Verlichting

Rijverlichting
Verlichting buitenzijde, schakelaars 150
Verlichting buiten uitzetten, waarschuwing 150
Koplampschakelaar grootlicht/dimlicht 151
Lichtsignaal 151
Verlichting overdag (DRL) 151
Automatisch koplampsysteem 152
Waarschuwingsknipperlichten 153
Richtingaanwijzers 153
Achtermistlampen 154

Interieurverlichting
Instrumentenpaneelverlichting, regeling 154
Instapverlichting 154
Leeslampen 154

Extra verlichting
Instapverlichting 155
Uitstapverlichting 155
Accuvoeding, beveiliging 155
Accuspaarstand buitenverlichting 155

Rijverlichting

Verlichting buitenzijde, schakelaars

De rijverlichting wordt bediend via de richtingaanwijzerhendel.

Er zijn vier standen:

⏻ **:** Schakelt alle verlichting uit.

AUTO : Zet de buitenverlichting in de automatische modus. In de modus AUTO gaat de buitenverlichting afhankelijk van de hoeveelheid licht buiten de auto aan en uit.

Zet de knop in de stand off (uit) om de AUTO-modus te negeren.

Om naar de AUTO-modus te resetten draait u de knop naar de stand voor rijverlichting en vervolgens terug naar AUTO. De automatische modus reset ook wanneer de auto wordt uitgeschakeld en gaat weer aan als de knop in de positie AUTO is gebleven.

: Schakelt de parkeerlichten en alle overige verlichting in, behalve de koplampen.

Als de parkeerlichten branden met uitgeschakelde motor en als het contact in de stand ACC/ACCESSOIRES staat, gaat het handremlichtje ononderbroken branden.

: Schakelt koplampen in samen met de parkeerlichten en de instrumentenverlichting.

Verlichting buiten uitzetten, waarschuwing

Bij het openen van het bestuurdersportier met het contact uit en de lichtschakelaar in de stand koplampen of parkeerlichten klinkt er een waarschuwingszoemer.

Koplampschakelaar grootlicht/dimlicht

Schakel het groot licht in door de richtingaanwijzerhendel van u af te drukken en los te laten. Druk nogmaals op de hendel, of trek deze naar u toe en laat deze los, om terug te keren naar dimlicht.

Bij ingeschakeld groot licht brandt dit controlelampje op de instrumentengroep.

Lichtsignaal

Trek de richtingaanwijzerhendel korte tijd naar u toe om een lichtsignaal te geven. Het grootlicht knippert om uw voorligger te melden dat u wenst te passeren.

Verlichting overdag (DRL)

Met DRL wordt de voorkant van uw auto overdag beter door anderen waargenomen.

Het DRL-systeem schakelt het dagrijlicht in de volgende gevallen in:

- Het is nog overdag en het contact is aan.
- De lichtschakelaar staat in de AUTO-stand.
- De handrem is uit.

Als het DRL aan is, zijn alleen de voorlampen aan. De parkeerlichten, achterlichten, instrumentenverlichting of andere buitenverlichting zijn niet aan als het DRL wordt gebruikt.

Als het buiten donker genoeg is, dimmen de voorlampen naar parkeerlichten en gaan de normale dimlichten aan.

Als het buiten voldoende licht is, gaan de reguliere lampen uit en nemen de voorste DRL-lampen het over. Bij het starten van de auto in een donkere garage gaan de automatische koplampen onmiddellijk branden. Als de auto de garage verlaat, duurt het bij licht buiten ongeveer een minuut totdat de automatische koplampen naar DRL gaan. Gedurende deze periode brandt de instrumentengroep wellicht niet zo fel als gebruikelijk. Controleer of de knop voor de helderheidsregeling van het instrumentenpaneel in de hoogste stand staat. Zie *Instrumentenpaneelverlichting, regeling* ⇨ *154*.

Als het buiten donker genoeg is en de lichtschakelaar uit staat, kan er een bericht op het Driver Information Center (DIC) verschijnen. Zie *Verlichting, berichten* ⇨ *136*.

Door de lichtschakelaar voor de tweede keer uit te schakelen of de koplampen in te schakelen verdwijnt het DIC-bericht. Als in plaats daarvan de parkeerlichten aan waren, blijft het DIC-bericht aanwezig.

Het dagrijlicht gaat uit wanneer u de koplampen op ⇒00⇐ of ⇒D zet. Het dagrijlicht gaat ook uit, wanneer het contact uitgeschakeld is. Het dagrijlicht gaat opnieuw branden,

wanneer de knop voor de rijverlichting weer in stand AUTO of ⏻ wordt gezet.

Zo nodig moeten de reguliere koplampen worden ingeschakeld.

Automatisch koplampsysteem

Wanneer de lichtschakelaar in de AUTO-stand wordt gezet en het buiten donker genoeg is, gaan de koplampen en parkeerlichten automatisch aan.

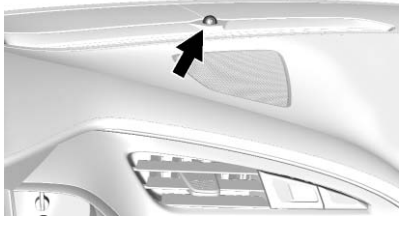

Boven op het instrumentenpaneel zit een lichtsensor. Dek de sensor niet af, anders gaan de koplampen branden wanneer dat niet nodig is.

Het systeem kan de koplampen en parkeerlichten ook inschakelen bij het rijden door een parkeergarage of een tunnel.

Bij het starten van de auto in een donkere garage gaan de automatische koplampen onmiddellijk branden. Als het buiten licht genoeg is wanneer de auto de garage verlaat, duurt het even voordat het automatische koplampsysteem overschakelt op het dagrijlicht. Tijdens deze vertragingstijd is de verlichting van de instrumentengroep mogelijk niet zo helder als normaal. Controleer of de helderheidsregeling van het instrumentenbord op de hoogste stand staat. Zie *Instrumentenpaneelverlichting, regeling* ⇨ *154*.

Als het buiten voldoende licht is, gaan de koplampen en parkeerlichten automatisch uit of wordt er overgeschakeld op het dagrijlicht (DRL).

De automatische koplampen gaan uit, wanneer de knop voor de rijverlichting in de stand ⏻ wordt gezet of als het contact uitstaat.

Zet de strook weer op ⏻ en laat deze los om het automatische koplampsysteem weer in te schakelen.

Als het automatische koplampsysteem de koplampen heeft ingeschakeld en u schakelt het contact uit, dan gaan de koplampen uit. Als het bestuurdersportier wordt geopend, blijven de koplampen en parkeerlichten een tijdje branden.

De lengte van de vertraagde brandtijd kan worden gewijzigd. Zie "Uitstapverlichting" onder *Personalisering voertuig* ⇨ *142*.

Zo nodig moeten de reguliere koplampen worden ingeschakeld.

Inschakeling verlichting met ruitenwissers

Als de ruitenwissers overdag worden ingeschakeld terwijl de motor draait en de lichtschakelaar op AUTO staat, worden de koplampen, parkeerlichten en andere buitenverlichting ingeschakeld. De tijd die het duurt om de verlichting in te schakelen, is afhankelijk van de ruitenwissersnelheid.

Wanneer de ruitenwissers worden uitgeschakeld, schakelen de lampen uit. Om dit uit te schakelen, zet u de lichtschakelaar op ⏻ of ≋.

Waarschuwingsknipperlichten

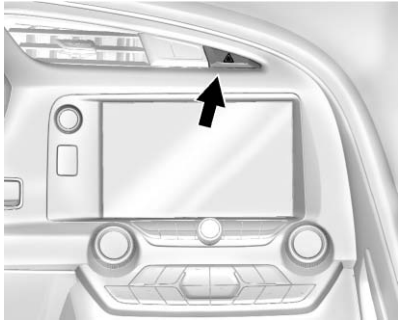

De alarmknipperlichten waarschuwen medeweggebruikers dat u een probleem hebt. De knop zit bij het midden van het instrumentenpaneel.

⚠ **:** Druk op deze knop om de richtingaanwijzers voor en achter te laten knipperen. Schakel de knipperlichten uit door nogmaals in te drukken.

De alarmknipperlichten werken onafhankelijk van de stand van het contactslot, zelfs als het contact uit staat.

Als de alarmknipperlichten werken, werken de richtingaanwijzers niet.

Richtingaanwijzers

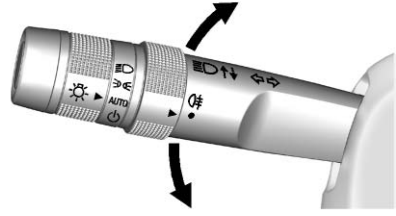

Zet de hendel bij het nemen van een bocht helemaal omhoog of omlaag.

Op de instrumentengroep knippert een pijl in de richting van de desbetreffende richtingaanwijzer.

Zet voor het veranderen van rijstrook de hendel omhoog of omlaag totdat het pijltje begint te knipperen. Laat de hendel los om de richtingaanwijzer automatisch drie keer te laten knipperen. Blijf de hendel vasthouden als het systeem meer moet knipperen.

Bij het loslaten keert de hendel weer in de uitgangsstand terug.

Als de pijlen bij het nemen van een bocht of het veranderen van rijstrook snel knipperen of niet branden, kan een richtingaanwijzer-LED defect zijn.

Als een richtingaanwijzer-LED defect is, neemt u contact op met uw dealer.

Zoemer richtingaanwijzer aan

Als de richtingaanwijzer na meer dan 1,2 km (0,75 mi) rijden nog steeds werkt, klinkt er een zoemer.

Zet de richtingaanwijzer uit en weer aan als u deze gedurende meer dan 1,2 km (0,75 mi) wilt laten werken.

Achtermistlampen

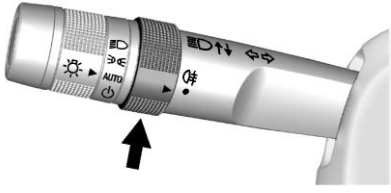

Zet de mistachterlichten aan of uit door de strook tot ⦶ te draaien en los te laten.

Als de mistlampen zijn ingeschakeld, zal het controlelampje van de mistlampen op de instrumentengroep ook branden.

Gebruik de mistlampen omwille van uw medeweggebruikers niet bij goed zicht. Het wordt voorts aanbevolen om mistachterlichten niet in stadsverkeer te gebruiken. Gebruik mistachterlicht alleen bij nevel of mist opdat achterliggers goed zicht op uw auto hebben.

Interieurverlichting

Instrumentenpaneelverlichting, regeling

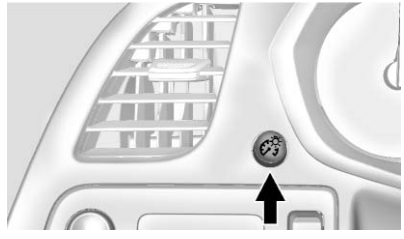

De knop voor deze functie zit links op het instrumentenpaneel.

Zet de instrumentenpaneelverlichting 's avonds helderder of donkerder door de knop rechtsom resp. linksom te draaien. Schakel de interieurverlichting in door de knop geheel rechtsom te draaien.

Instapverlichting

De interieurverlichting schakelt in als een portier of de achterklep/kofferruimte wordt geopend.

De verlichting van het achtercompartiment gaat alleen branden als het achtercompartiment wordt geopend.

Om de instapverlichting in of uit te schakelen, draait u de knop voor de helderheidsregeling van het instrumentenpaneel helemaal rechtsom of linksom.

Leeslampen

De leeslampen bevinden zich in de dakconsole. Bij het openen van een portier gaan de lampen branden. Als de portieren worden gesloten, drukt u op de lampknoppen om elke lamp in te schakelen.

Extra verlichting

Instapverlichting

In het donker of op slecht verlichte plaatsen lichten sommige lampen van de rijverlichting en de meeste lampen van de interieurverlichting kort op wanneer u 🔓 op de RKE-zender indrukt. Bij het openen van het bestuurdersportier gaan alle knoplampjes, de lampjes op het Driver Information Center en de lampjes in de portierholtes branden. De buitenverlichting schakelt na ongeveer 30 seconden uit. Daarna gaan de plafondverlichting en de overige interieurverlichting geleidelijk uit. Deactiveer de instapverlichting handmatig door het contact in een andere stand dan OFF te zetten of door op 🔒 op de RKE-zender te drukken.

U kunt deze functie naar wens configureren. Zie "Voertuig vinden met lichtsignaal" onder *Personalisering voertuig* ⇨ *142*.

Uitstapverlichting

Sommige lampen van de rijverlichting zullen oplichten wanneer u na uitschakeling van het contact het bestuurdersportier opent en de richtingaanwijzerhendel even naar u toe beweegt en weer loslaat. De plafondverlichting gaat branden nadat het contact in de stand OFF gezet is. Na het sluiten van het portier blijven de buitenverlichting en de plafondverlichting gedurende een bepaalde tijd branden voordat ze uit gaan.

Als de lichtschakelaar wordt uitgeschakeld, dooft de buitenverlichting onmiddellijk.

U kunt deze functie naar wens configureren. Zie *Personalisering voertuig* ⇨ *142*.

Accuvoeding, beveiliging

Deze auto is uitgevoerd met een ontlaadbeveiliging voor de accu als een van de volgende lampen is blijven branden: verlichting voor make-upspiegel, bagageruimte, leeslampen of handschoenenkastje.

Als er nog verlichting brandt, wordt deze na ongeveer 10 minuten uitgeschakeld. Om te resetten, moet u het contact aanzetten.

Accuspaarstand buitenverlichting

Als de parkeerlichten of de koplampen handmatig aan zijn gelaten, wordt de buitenverlichting ongeveer 10 minuten nadat het contact uitgeschakeld is, uitgeschakeld. Zo wordt het ontladen van de accu voorkomen. Om de timer van 10 minuten opnieuw te starten, draait u de lichtschakelaar naar de uit-stand en dan terug naar de parkeerlicht- of koplampstand.

Om de lichten langer dan 10 minuten aan te houden, moet het contact in de stand ACC/ACCESSORY (accessoires) of ON/RUN (aan/bedrijf) zijn.

Infotainment-systeem

Inleiding
Infotainment 156

Performance Data Recorder (PDR)
Performance Data Recorder (PDR) 156

Inleiding

Infotainment

Raadpleeg de infotainmenthandleiding voor informatie over radio, audiospelers, telefoon en navigatiesysteem. U vindt er ook informatie over instellingen.

Performance Data Recorder (PDR)

Indien aanwezig, ziet u het PDR-pictogram op het Home-scherm.

Belangrijke opmerkingen

Lees dit vóór gebruik van de PDR. De informatie kan geheel of gedeeltelijk voor uw land gelden:

- Het gebruik van de Performance Data Recorder (PDR Systeem) kan verboden zijn of beperkt zijn door de wet in bepaalde landen en omstandigheden. Het is uw eigen verantwoordelijkheid om ervoor te zorgen dat u alle toepasselijke wet- en regelgeving naleeft, waaronder maar niet beperkt tot privacywetgeving, wetten ten aanzien van cameraobservatie en opnames, verkeers- en veiligheidswetten, en wetten ten aanzien van de bescherming van publiciteits- en persoonlijkheidsrechten.
- U bent volledig verantwoordelijk, ook in juridische zin, voor het besturen van uw voertuig en het

gebruik van het PDR -systeem. Voertuigen die zijn uitgerust met het PDR Systeem zijn alleen bedoeld voor gebruik op particuliere wegen en het gebruik ervan kan door lokale wet- en regelgeving beperkt of geheel verboden zijn in openbare gebieden, zoals op openbare wegen. Wellicht is er conform de geldende wet- en regelgeving een vergunning, licentie of andere goedkeuring van lokale overheden vereist.

- Gebruik het PDR Systeem niet wanneer dit uw aandacht zou afleiden van het verkeer of andere risico's zou meebrengen.
- Vertrouw niet uitsluitend op de juistheid van de camerabeelden om het voertuig te besturen.
- Voldoe aan eventuele verplichtingen tot informatie en toestemming voordat stemmen of beelden worden vastgelegd of opgenomen van andere personen of andere persoonsgegevens worden verzameld met het gebruik van het PDR Systeem.
- Informeer andere bestuurders van uw voertuig over bovenstaande regels en verplicht hen om aan bovenstaande voorwaarden te voldoen.
- General Motors aanvaardt geen enkele verantwoordelijkheid of aansprakelijkheid in verband met enig gebruik dat niet is toegestaan.
- Wees er van bewust dat bevoegde autoriteiten het recht kunnen hebben om video-opnamen in beslag te nemen, en deze als bewijs te gebruiken jegens u of derden ten aanzien van (verkeers-)overtredingen.
- Het PDR Systeem legt alle waarneembare geluiden in het voertuig vast en neemt deze op, ook gesprekken tussen inzittenden. Verborgen opnames van gesprekken kunnen in bepaalde rechtssystemen strafbaar zijn. Daarom moeten alle gebruikers en inzittenden van een voertuig bij het activeren van het PDR-systeem worden geïnformeerd dat ze worden opgenomen.

De PDR neemt video-, audio- en voertuigdata op. Deze data worden opgeslagen op een uitneembare SD-kaart in het dashboardkastje.

De opgenomen data worden nergens anders opgeslagen en zijn alleen via de SD-kaart toegankelijk.

Steek om te beginnen een FAT32-geformatteerde SD-kaart, Class 10 vereist, 8, 16 of 32 GB aanbevolen, in de kaartlezer van het dashboardkastje.

Druk op het pictogram PDR om het PDR-menu te openen. De getoonde opties zijn:

Start opname

Als het systeem niet met de opname kan beginnen, is de knop Start opname grijs.

Tik op Start opname om de opname te starten. Zodra de opname begint, verandert deze knop in Stop opname. Tik erop om de opname te stoppen.

De opname is alleen te bekijken, wanneer de opname voor het verwijderen van de SD-kaart wordt gestopt en het bestand wordt gesloten.

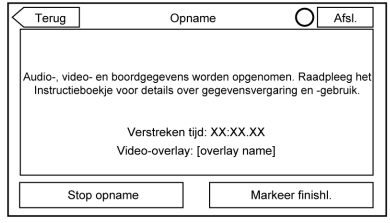

Tijdens de opname ziet u de verstreken tijd. Om een finishlijn te trekken, zie “Finishlijn definiëren” verderop in dit hoofdstuk.

U ziet een melding als er geen ruimte op de SD-kaart is. Wis of kopieer de opnames op de SD-kaart of neem een andere SD-kaart met genoeg ruimte.

Om een opname te wissen, gaat u naar het Opgenomen sessies menu en drukt u op ✕ naast het item. Zie Opgenomen sessies verderop in dit hoofdstuk.

Als geen SD-kaart is ingestoken, ziet u een melding.

Finishlijn definiëren

Om de rondetijden van de auto te volgen en op te nemen, moet u het startpunt van een ronde instellen. Als u dit punt passeert, wordt de rondetimer geactiveerd als de opname loopt.

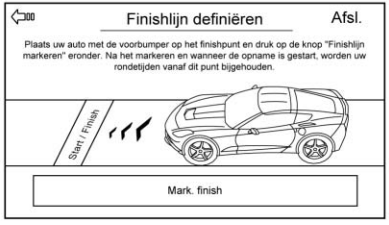

Om een finishlijn te trekken, zet u de auto met zijn voorbumper op het start/finish-punt. Vanuit het PDR menu drukt u op Finishlijn definiëren en daarna op Markeer finishl.. Dit kunt u onder het rijden doen.

Opgenomen sessies

Om opgenomen video's te bekijken, drukt u op Opgenomen sessies.

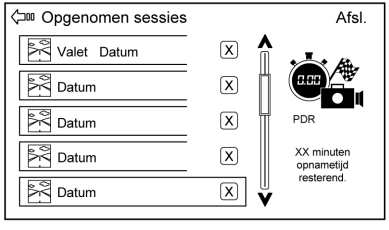

U ziet een lijst met opnames.

Kies de opname en begin met afspelen.

Druk op ✕ naast een item om deze opname te verwijderen. Druk in het bevestigingsscherm op Ja om te verwijderen of Nee om te annuleren. Druk op Klik weg om te verlaten.

Onder het rijden kunt u geen video's afspelen.

Tik op het scherm terwijl de video speelt om de videobediening te laten verschijnen.

Video Scrubber : Verandert de positie en het afspelen. De lengte van de balk correspondeert met de tijd van de video. U kunt de video vooruit- en terugspoelen door over de balk te slepen.

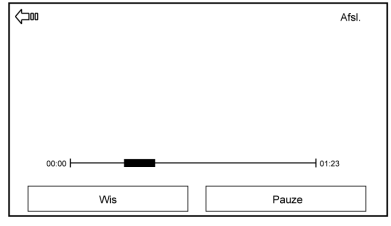

Delete Recording (opname wissen) : Indrukken om de video te wissen. U ziet een bevestigings-scherm. Druk op Yes om te wissen of op No om te annuleren.

Pauzeren/Afspelen : Indrukken om video af te spelen of te pauzeren. De knop verandert bij het indrukken.

⇦ : Indrukken om het vorige scherm te bekijken.

Exit (afsluiten) : Indrukken om het actuele scherm te verlaten.

Video-overlay kiezen

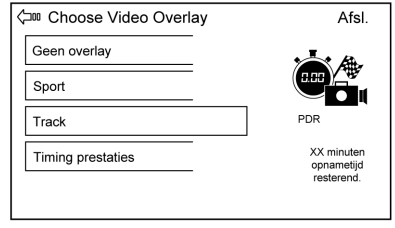

Druk op de schermtoets Video--overlay kiezen om het menuscherm te bekijken.

Kies een optie:

- Geen overlay

- Sport
- Track
- Timing prestaties

Geen overlay:

Er worden geen voertuigdata over de opgenomen video gelegd. Voertuigdata zijn nog beschikbaar met de video als u daar via de Toolbox Software naartoe gaat.

Sport:

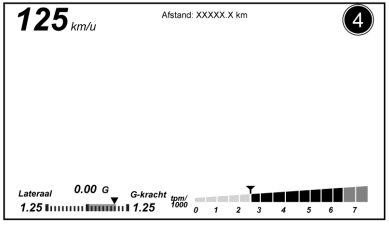

Laat de volgende voertuigdata zien:

- Rijsnelheid: Weergave tot drie cijfers in km/h of MPH, afhankelijk van de voertuiginstellingen.
- Motortoerental (omw/min): de verticale lijn en de driehoek tonen het actuele toerental. Naarmate het toerental oploopt, wordt het vlak gevuld.
- Schakelstand (actuele versnelling): voor automatische en handgeschakelde versnellingsbakken verschijnen 1, 2 et cetera.
- Grafiek van zijdelingse G-kracht: U ziet de G-krachten links en rechts. De grafiek wordt links of rechts opgebouwd, afhankelijk van de gemeten waarde. Boven de grafiek ziet u de gemeten G-kracht in cijfers.
- Event Odometer: Geeft de afgelegde afstand weer sinds het begin van de opname.

Track:

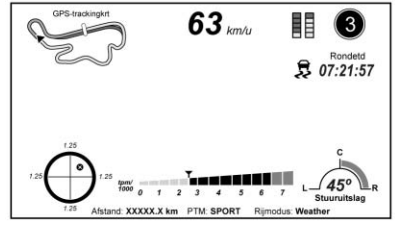

Laat de volgende voertuigdata zien:

- Rijsnelheid: Als bij Sport.
- GPS Tracking Map (kaart met GPS-tracking): U ziet de huidige voertuigpositie op een bekende route.
- Motortoerental (omw/min): de verticale lijn en de driehoek tonen het actuele toerental. Naarmate het toerental oploopt, wordt het vlak gevuld.
- Transmissiestatus (huidige versnelling): Als bij Sport.
- Cirkel met bewegende stip: De G-krachten in de dwars- en langsrichting worden met een stip in een cirkel aangegeven.

Een rode stip geeft aan dat de auto begint te remmen en de stip wordt groen als de auto optrekt. De stip is wit als de auto stilstaat. Een witte stip verschijnt standaard.

- Rem- en gasdiagram: Geeft het percentage van de rem- en gaspedaalpositie aan van 0-100%.
- Steering Angle (stuurhoek): De grafiek wordt vanuit het midden naar links of rechts opgebouwd, afhankelijk van stuurrichting. Onder de grafiek ziet u de stuurhoek in cijfers.
- Active Handling Active Indicator (Active Handling AAN): Verschijnt alleen als de actieve handling-systemen zijn geactiveerd.
- Performance Traction Management (PTM) Mode (sportieve tractieregeling): U ziet de huidige PTM-modus. De opties zijn Wet (nat), Dry (droog), Sport 1, Sport 2 of Race.
- Current Lap Time (huidige rondetijd): U ziet de verstreken tijd als de finishlijn is getrokken en de auto deze finishlijn minstens eenmaal is gepasseerd.
- Event Odometer: Geeft de afgelegde afstand weer sinds het begin van de opname.
- Rijmodus: Toont de actuele rijmodus van de auto.

Timing prestaties:

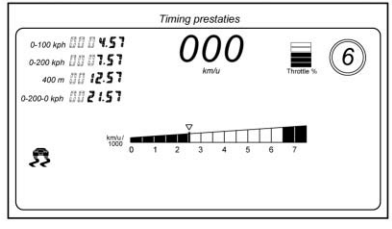

Laat de volgende voertuigdata zien:

- Rijsnelheid: Als bij Sport.
- Motortoerental (omw/min): Als bij Sport.
- Transmissiestatus (huidige versnelling): Als bij Sport.
- 0-100 km/h (0-60 mph), 0-200 km/h (0-100 mph), 400 m (kwartmijl) en 0-200-0 km/h (0-100-0 mph): De timer begint met opnemen zodra de auto optrekt. Telkens als de auto een ijkpunt van de snelheid of afstand passeert, ziet u dit op de overlay.
- Throttle Position (gaspedaalpositie): U ziet de gaspedaalpositie als een percentage van 0-100%.
- Active Handling Active Indicator (Active Handling AAN): Verschijnt alleen als de actieve handling-systemen zijn geactiveerd.

Opbouw bestandsnaam

De bestandsnaam van de video-opname bestaat uit de datum en de lengte van de opname.

Als de opname werd gemaakt terwijl het systeem in de Valet- of Teen-modus stond, geeft de bestandsnaam de modus, datum en tijdsduur aan.

Instellingen

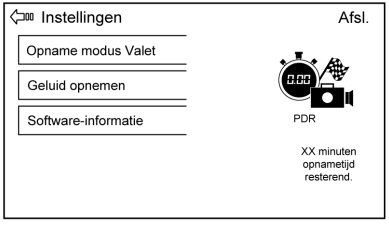

Druk op de Instellingen knop in het PDR menu om de instellingen te bekijken.

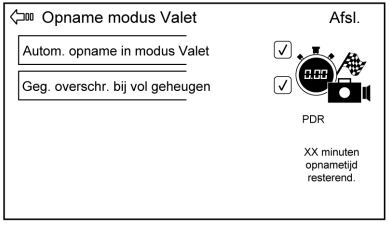

Opname modus Valet : Hiermee kunt u de opnamevoorkeuren kiezen. Het is raadzaam een lege SD-kaart te gebruiken. Mogelijke opties zijn:

- Autom. opname in modus Valet: Hierdoor begint de PDR op te nemen zodra de auto in de Valet-modus zit.
- Geg. overschr. bij vol geheugen: Hiermee kunnen eerdere opnames handmatig worden overschreven (één voor één, de oudste eerst) als de huidige opname meer ruimte nodig heeft om door te gaan.

In de Valetmodus wordt geen audio opgenomen.

Record Audio (geluid opnemen) : Maakt het mogelijk om een video met geluid op te nemen.

In de Valet-modus worden geen geluidsopnamen gemaakt.

Software-informatie : U ziet informatie over de PDR-software en de versienummers.

Toolbox Software : Hier kunt u de prestaties van de bestuurder en auto tijdens een opname beoordelen. Raadpleeg uw dealer voor informatie over de software.

Bedieningsorganen voor klimaatregeling

Klimaatregelsystemen
Dubbel automatische klimaatregelsysteem 163

Luchtroosters
Ventilatieopeningen 167

Onderhoud
Luchtfilter passagiersruimte 167
Onderhoud 168

Klimaatregelsystemen

Dubbel automatische klimaatregelsysteem

De verwarming, koeling en ventilatie voor de auto zijn met dit systeem te regelen.

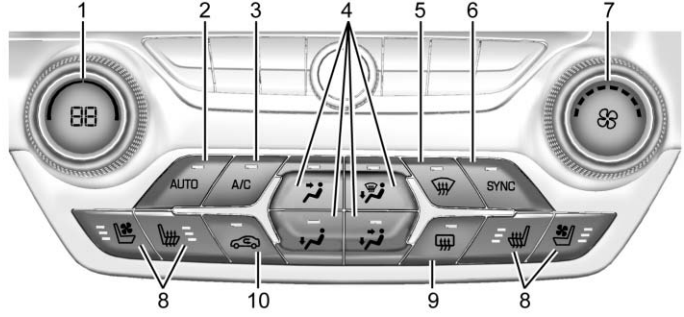

1. Temperatuurregeling aan bestuurderszijde
2. AUTO (automatische regeling)
3. A/C (airconditioning)
4. Luchtverdelingsstanden
5. Ontwaseming
6. SYNC
7. Ventilatorregeling
8. Extra stoelverwarming en -ventilatie voorstoelen bestuurders- en passagierszijde
9. Achterruitverwarming
10. Recirculatie

Temperatuurregeling aan passagierszijde

De temperatuurregeling aan de passagierszijde zit onder het zijluchtrooster aan de passagierszijde.

Bediening aan/uit

Druk op AUTO om het systeem in te schakelen. Draai de knop voor de ventilatorregeling helemaal linksom om de ventilator uit te schakelen.

Automatische regeling

Het systeem regelt automatisch de ventilatorsnelheid, luchtverdeling, airconditioning en recirculatie om de auto tot de gewenste temperatuur te verwarmen of koelen.

Wanneer AUTO brandt, werken alle vier de functies automatisch. De afzonderlijke functies zijn ook handmatig in te stellen. De geselecteerde instelling wordt weergegeven. Het controlelampje AUTO dooft. Functies die niet handmatig zijn ingesteld, worden altijd automatisch geregeld, ook als het controlelampje AUTO niet brandt.

Voor automatische regeling:

1. Druk op AUTO.
2. Stel de temperatuur in. Geeft het systeem de tijd om zich aan te passen. Pas vervolgens naar wens de temperatuur aan voor een optimaal comfort.

Het systeem treedt in werking om de ingestelde temperatuur zo snel mogelijk te bereiken. De automatische regeling werkt het best als de ruiten omhoog staan en het afneembare dakpaneel is geplaatst of de cabrioletkap is geopend.

Handmatige bediening

Temperatuurregeling aan bestuurders- en passagierszijde : De temperatuur kan apart voor de bestuurder en de passagier worden geregeld.

Draai de knop rechts- of linksom om de temperatuurinstelling aan de bestuurderszijde te verhogen of verlagen. Druk op △ of ▽ om de temperatuurinstelling aan de passagierszijde te verhogen of verlagen.

SYNC : Druk hierop om alle klimaatzone-instellingen te koppelen aan de bestuurdersinstellingen. Het controlelampje SYNC gaat branden. Wanneer de temperatuurinstelling aan de passagierszijde is aangepast, dooft het controlelampje SYNC.

Ventilatorregeling : Draai de knop rechts- of linksom om de ventilatorsnelheid te verhogen of verlagen. Draai de knop helemaal linksom om de ventilator uit te schakelen.

Druk opAUTO om terug te keren naar automatische regeling.

Luchtverdelingsstanden : Druk op , , , of om de richting van de luchtstroom te veranderen. In de knop voor de desbetreffende modus gaat een controlelampje branden.

Wanneer de modus wijzigt, wordt de automatische regeling beëindigd en schakelt het systeem over op handbediende modus. Druk opAUTO om terug te keren naar automatische regeling.

: De lucht wordt naar de luchtroosters in het dashboard geleid.

: De lucht wordt naar de luchtroosters in de vloer geleid.

: De lucht wordt naar de luchtroosters in het dashboard en de vloer gericht.

: De lucht wordt naar de voorruit en de luchtroosters in de vloer geleid om de ruiten te ontwasemen. De recirculatiefunctie kan niet worden gekozen in de ontwasemingsstand.

: Druk op de knop om de voorruit sneller condens- of ijsvrij te maken. De lucht wordt naar de luchtroosters van de voorruit en de zijruiten geleid. De recirculatiefunctie kan niet worden gekozen in de ontwasemingsstand.

Verwijder voor de beste resultaten alle sneeuw en ijs van de voorruit voordat u de ontdooifunctie gebruikt.

Vertrek pas wanneer alle ruiten vrij zicht bieden.

Airco : Druk hierop om de airconditioning in of uit te schakelen. Als de ventilator wordt uitgeschakeld, werkt de airco niet en kan het controlelampje doven.

Druk op AUTO om terug te gaan naar de automatische regeling. De airco zal dan, indien nodig, inschakelen. Wanneer het controlelampje brandt, is de airco automatisch ingeschakeld om de lucht in de auto te koelen of om de lucht te drogen, indien dit nodig is om de voorruit sneller te ontwasemen.

Afhankelijk van het motortoerental kan de aircocompressor uitschakelen en weer inschakelen. Er kan dan een kleine wijziging in de koeling van de airco en de motorprestaties merkbaar zijn. Dit is normaal. Het systeem is ontworpen om zich aan te passen, zodat het brandstofverbruik verbetert en de temperatuur toch op de gekozen instelling blijft.

Als de A/C wordt uitgeschakeld, wordt de automatische regeling beëindigd.

: Druk op de knop om de recirculatiefunctie in te schakelen. Er gaat een controlelampje branden. De lucht wordt gerecirculeerd om het interieur snel te koelen of om de buitenlucht en geuren van buitenaf tegen te houden. De recirculatiefunctie is niet beschikbaar in de ontdooi- of ontwasemingsstand.

Achterruitverwarming

: Druk op de knop om de achterruitverwarming aan of uit te zetten. Aan een brandend controlelampje op de knop is te zien dat de achterruitverwarming aan is.

De verwarming werkt alleen als het contact AAN staat. De verwarming wordt uitgeschakeld als het contact in de ACC-stand of UIT staat.

De buitenspiegelverwarming gaat bij inschakeling van de achterruitverwarming aan om de buitenspiegels condens- of ijsvrij te maken. Zie *Verwarmde spiegels* ⇨ *44*.

Als de auto met een elektrisch bediende cabrioletkap is uitgerust, worden de achterruitverwarming en buitenspiegelverwarming automatisch uitgeschakeld wanneer de kap open of dicht gaat.

Voorzichtig

Door een scheermesje of scherp voorwerp op de binnenkant van de achterruit te gebruiken, kan de antenne of verwarming beschadigd raken. Reparaties vallen niet onder de garantie van de auto. Plak niets op de achterruit.

of **:** Druk op de knop om de stoel te verwarmen of ventileren. Zie *Voorstoelen met stoelverwarming en -ventilatie* ⇨ *64*.

Sensors

De sensor voor de luchttemperatuur in de passagiersruimte en de zon boven op het instrumentenpaneel in de buurt van de voorruit bewaakt de warmte van de zon en meet de temperatuur in de passagiersruimte.

Voor een optimaal comfort gebruikt de klimaatregeling de sensorinformatie om de temperatuur, aanjagersnelheid, recirculatie en luchtverdeling aan te passen.

De vochtigheids- en temperatuursensor voorruit zit op het glas van de voorruit, aan de binnenkant naast de achteruitkijkspiegel. De automatisch geregelde airconditioning gebruikt deze sensor voor het ontvangen van informatie om te bepalen of ontwaseming nodig is.

Als een van deze sensoren geblokkeerd of afgedekt is, werkt de automatisch geregelde airconditioning mogelijk niet goed.

Er zit ook een sensor achter de voorbumper. Deze sensor meet de temperatuur van de buitenlucht en helpt om de temperatuur in de auto op peil te houden. Elke bedekking van de voorkant van de auto kan verkeerde temperatuurwaarden opleveren.

Luchtroosters

Ventilatieopeningen

Gebruik het wieltje op de luchtroosters om de richting van de luchtstroom te veranderen.

Tips voor een goede werking

- Maak de inlaatopeningen onder de voorruit vrij van ijs, sneeuw of bladeren die de luchtstroom naar de auto kunnen blokkeren.
- Het gebruik van motorkapspoilers die niet door GM zijn goedgekeurd, kan de prestaties van het systeem negatief beïnvloeden.
- Houd de ruimte onder het dashboard en de luchtdoorlaat onder de voorstoelen vrij van voorwerpen om de lucht in de auto effectiever te laten circuleren.

Onderhoud

Luchtfilter passagiersruimte

Het interieurluchtfilter verwijdert bepaalde deeltjes, zoals pollen en stof, uit de lucht. Een vermindering van de luchtstroom kan erop wijzen dat het filter moet worden vervangen. Dit kan vaker voorkomen in stoffige gebieden. Zie *Gepland onderhoud* ⇨ *319*.

Voorzichtig

Als u zonder interieurluchtfilter rijdt, kunnen water en kleine voorwerpen, zoals papier en bladeren, in uw klimaatregeling worden gezogen en daar schade veroorzaken. Zorg dat u het oude filter altijd door een nieuw filter vervangt.

Het interieurluchtfilter zit aan de passagierszijde van de motorruimte bij het koelvloeistofreservoir. Zie *Overzicht motorruimte* ⇨ *237*.

Om het luchtfilter te controleren of vervangen:

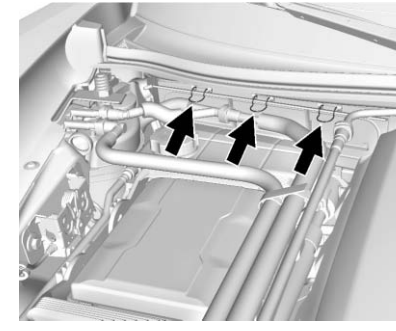

1. Maak de borgclips van het deksel van het interieurluchtfilter los. Het kan nodig zijn de PVC-slangen even uit de buurt te houden om bij het luchtfilterdeksel te kunnen.
2. Verwijder het deksel.

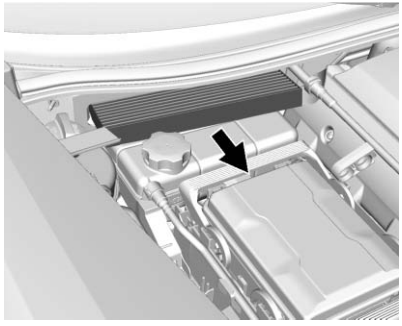

3. Verwijder het filter en installeer het nieuwe luchtfilter.
4. Plaats het filterdeksel terug.
5. Bevestig de borgclips.

Onderhoud

Bij alle auto's zit in de motorruimte een etiket met het type koudemiddel dat in de auto wordt gebruikt. Laat het koudemiddelsysteem alleen onderhouden door getrainde en gecertificeerde monteurs. Repareer de verdamper van de airconditioning niet en vervang deze evenmin door een tweedehands exemplaar. Voor een goede en veilige werking mag de verdamper alleen worden vervangen door een nieuw exemplaar.

Vang bij een servicebeurt alle koudemiddelen op met passende apparatuur. Het is schadelijk voor het milieu om koudemiddel aan de buitenlucht te laten ontsnappen. Dit kan tevens onveilige situaties opleveren bij inademing of verbranding en er bestaat gevaar voor bevriezingsletsel of andere gezondheidsproblemen.

Rijden en bedienen

Informatie over het rijden
Afgeleid rijden 170
Defensief rijden 170
Beheersing over de auto 171
Remmen 171
Besturing 171
Off-Road, berging 172
Beheersing kwijtraken 172
Wedstrijdrijden en gebruik op racecircuits 173
Rijden op natte wegen 184
Wegen in heuvel- en bergachtig gebied 184
Rijden in de winter 185
Als de auto vast is komen te zitten 186
Belastingslimieten auto 187

Starten en bediening
Inrijden nieuwe auto 191
Voorspoiler 191
Composietmaterialen 191
Standen contactslot 192
Motor starten 194
RAP 196
Schakelen naar parkeerstand 196
Schakelen uit parkeerstand . . . 197
Parkeren 198
Parkeren boven brandende objecten 198
Actief brandstofmanagement® 198
Verlengd parkeren 199

Motoruitlaat
motoruitlaat 199
Motor laten draaien wanneer auto is geparkeerd 200

Automatische versnellingsbak
Automatische transmissie 200
Mechanische modus 202

Handgeschakelde versnellingsbak
Manuele transmissie 205
Active Rev Match 207

Remsysteem
ABS-systeem 208
Elektrische parkeerrem 209
Remhulpsysteem 211
Starthulp op helling (HSA) 211

Rijregelsystemen
Tractieregeling/Elektronische stabiliteitsregeling (ESC) 212
Regeling bestuurdersmodus 214
Competitierijstand 217
Differentieel met beperkte slip 220

Cruisecontrol
Cruisecontrole 220

Bestuurdersondersteuningssystemen
Ondersteuningssystemen bij parkeren of achteruitrijden 223

Brandstof
Brandstof 225
Brandstofadditieven 226
Tank vullen 226
Een jerrycan vullen met brandstof 228

Aanhanger trekken
Algemene informatie over slepen 229

Aanpassingen en aanvullingen
Niet-originele elektrische apparatuur 229

Informatie over het rijden

Afgeleid rijden

Gebrek aan concentratie uit zich op tal van manieren en kan ertoe leiden dat de aandacht voor het verkeer verslapt. Wees verstandig en zorg dat u niet afgeleid wordt tijdens het rijden. In vele landen is wetgeving van kracht ten aanzien van ongeconcentreerd rijden. Informeer naar de geldende wetgeving in uw land.

Laat u onderweg niet afleiden: houd uw ogen op de weg gericht, uw handen aan het stuur en richt uw aandacht op het rijden.

- Bel niet in veeleisende rijsituaties. Gebruik een handsfreekit om te bellen.
- Houd de weg in de gaten. Lees niet, maak geen aantekeningen en gebruik geen telefoons of andere elektronische apparaten om informatie te zoeken.
- Vraag een eventuele voorpassagier om u bij afleiding te helpen.
- Raak, voordat u wegrijdt, vertrouwd met de functies van de auto zoals het instellen van favoriete radiozenders, aanpassen van de klimaatregeling en het gebruik van de stoelinstellingen. Programmeer alvorens weg te rijden alle vereiste gegevens in een eventueel navigatiesysteem.
- Wacht met het oppakken van spullen die op de vloer zijn beland, totdat de auto geparkeerd staat.
- Breng de auto tot stilstand of parkeer deze om kinderen te verzorgen.
- Gebruik een passend(e) kooi of hek bij vervoer van huisdieren.
- Vermijd te emotionele gespreken met een eventuele passagier of per telefoon tijdens het rijden.

⚠ Waarschuwing

Wanneer u uw blik te lang achtereen of te vaak van de weg haalt, is een botsing met letsel of de dood tot gevolg niet uitgesloten. Houd uw aandacht bij de rit.

Raadpleeg de handleiding van het infotainmentsysteem voor meer informatie over het gebruik ervan en het navigatiesysteem (indien aanwezig), inclusief de koppeling en het gebruik van een mobiele telefoon.

Defensief rijden

Defensief rijden betekent 'altijd het onverwachte verwachten'. De eerste stap bij defensief rijden is het omdoen van de veiligheidsgordel. Zie *Veiligheidsgordels* ⇨ *65*.

- Houd er rekening mee dat andere weggebruikers (voetgangers, fietsers en bestuurders van andere voertuigen) onvoorzichtig

kunnen zijn en fouten kunnen maken. Rijd anticiperend om verrassingen te voorkomen.

- Houd voldoende afstand tussen uzelf en uw voorligger.
- Houd uw aandacht bij het rijden.

Beheersing over de auto

Remmen, sturen en accelereren zijn belangrijke factoren om een auto tijdens het rijden onder controle te houden.

Remmen

Remmen houdt een reactie- en remtijd in. De tijd die u nodig hebt om te besluiten het gaspedaal in te trappen is de reactietijd. Het rempedaal echt intrappen is de remtijd.

De gemiddelde reactietijd van een bestuurder bedraagt circa driekwart seconde. In die tijd legt een auto met een snelheid van 100 km/h (60 mph) 20 m (66 ft) af, wat in een noodgeval een enorme afstand kan blijken.

Nuttige remtips om te onthouden, zijn:

- Houd voldoende afstand tussen uzelf en uw voorligger.
- Voorkom onnodig hard afremmen.
- Houd het tempo van het andere verkeer aan.

Als de motor tijdens het rijden ooit afslaat, rem dan normaal en niet pompend. Anders is het pedaal mogelijk lastiger te bedienen. Als de motor afslaat, is er nog wel sprake van enige remkrachtondersteuning, maar dit wordt gebruikt wanneer u het rempedaal intrapt. Zodra de remkrachtondersteuning op is, kan de remweg langer worden en moet u meer kracht uitoefenen bij het intrappen van het rempedaal.

Besturing

Elektrische stuurbekrachtiging

De auto beschikt over elektrische stuurbekrachtiging. Het systeem heeft geen stuurbekrachtigingsvloeistof. Periodiek onderhoud is daarom niet vereist.

Als de stuurbekrachtiging wegvalt door een systeemstoring, kan de auto nog wel worden bestuurd maar is er meer stuurkracht vereist.

Ga bij problemen naar de dealer.

Als het stuurwiel tot in de eindstand wordt gedraaid en enige tijd in deze stand wordt vastgehouden, wordt de stuurbekrachtiging mogelijk begrensd.

Wanneer u de stuurbekrachtiging langer gebruikt, kan de mate van bekrachtiging afnemen.

Wanneer het systeem afkoelt, dient de stuurbekrachtiging weer normaal te werken.

Zie de geldende berichten voor de stuurinrichting onder *Auto-onderhoud, berichten* ⇨ *139*. Ga bij problemen naar de dealer.

Tips voor het nemen van bochten

- Neem bochten met een redelijke snelheid.
- Matig uw snelheid voordat u een bocht ingaat.

- Houd in de bocht een redelijke, constante snelheid.
- Wacht totdat de auto uit de bocht is alvorens u licht accelereert op het rechte stuk.

Sturen in noodgevallen

- In sommige situaties kan ontwijken effectiever zijn dan remmen.
- Als u beide zijden van het stuur vasthoudt, kunt u 180 graden draaien zonder een hand los te verplaatsen.
- Dankzij het antiblokkeersysteem (ABS) kunt u sturen terwijl u remt.

Off-Road, berging

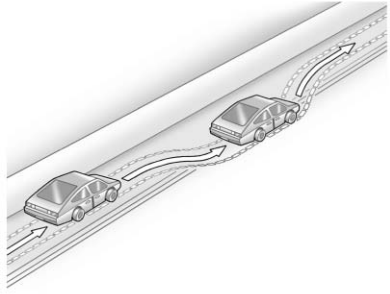

De rechterwielen kunnen tijdens het rijden van de weg in de berm terechtkomen. Houd u aan deze tips:

1. Laat het gaspedaal los en als er geen ander verkeer aankomt, stuur de auto dan zo dat deze naast de rand van de weg rijdt.
2. Draai het stuurwiel ongeveer een achtste slag rond, totdat de voorband de rand van de weg raakt.
3. Draai aan het stuurwiel, zodat u rechtuit over de weg rijdt.

Beheersing kwijtraken

Slippen

Er zijn drie manieren waarop er kan worden geslipt, die overeenkomen met de drie regelsystemen van de auto:

- Slippen door remmen - wielen draaien niet.
- Slippen door sturen of een bocht nemen - als u een bocht te hard of te scherp neemt, kunnen de wielen gaan slippen en verliezen ze hun grip op de weg.
- Slippen door accelereren - door te hard gas geven kunnen de aangedreven wielen te snel draaien.

Bestuurders die defensief rijden vermijden slipsituaties door op de bestaande omstandigheden te letten en hun rijgedrag hierop af te stemmen. Maar slippen kan altijd gebeuren.

Als de auto begint weg te glijden, volg dan deze adviezen:

- Haal uw voet van het gaspedaal en stuur in de richting waarin u wilt dat de auto rijdt. De auto kan nu weer recht op de weg komen. Wees bedacht op een tweede slipsituatie.
- Matig uw snelheid en stem uw rijstijl af op de weersomstandigheden. De remweg kan langer zijn en auto is mogelijk lastiger te besturen wanneer de grip verminderd is door water, sneeuw, ijs, grind of ander materiaal op de weg. Leer gevaarlijke situaties herkennen (zoals water, ijzel of sneeuw op de weg, zodat die spiegelt) en matig uw snelheid wanneer u twijfelt.
- Probeer plotseling sturen, accelereren of remmen te voorkomen, probeer ook de rijsnelheid niet te verlagen door een lagere versnelling in te schakelen. Door plotselinge veranderingen kunnen de wielen gaan slippen.

Vergeet niet: Het antiblokkeersysteem helpt alleen bij het voorkomen van slippen bij het remmen.

Wedstrijdrijden en gebruik op racecircuits

Het deelnemen aan wedstrijdrijden of het gebruik op racecircuits zonder de verstrekte instructies te volgen kan gevolgen hebben voor de autogarantie. Raadpleeg het garantieboekje voordat u de auto voor races of andere sportieve rijevenementen gaat gebruiken.

Zie *Competitierijstand* ⇨ *217*.

Volg altijd alle serviceprocedures voordat u de auto gebruikt voor wedstrijdrijden of op racecircuits.

Motorgeluidregeling instellen

Voorzichtig

Zet de motorgeluidregeling van de auto niet in de Stille modus. Dit kan schade aan de uitlaatklepactuatoren tot gevolg hebben.

Motorolie

Voorzichtig

Als de auto op racecircuits en voor wedstrijdrijden wordt gebruikt, kan de motor meer olie verbruiken dan normaal. Lage olieniveaus kunnen de motor beschadigen. Controleer het olieniveau vaker en vul zo nodig bij tot het juiste peil. Zie *Motorolie* ⇨ *240*.

Voorzichtig

Als u geen 15W-50 motorolie gebruikt, kan de motor beschadigd raken. Gebruik 15W-50 synthetische motorolie. Zie *Capaciteit en specificaties* ⇨ *328*.

Alleen Z51 Performance-pakket, Grand Sport en Z06: Controleer het oliepeil vaak tijdens wedstrijden en circuitgebruik. Houd het peil op of in de buurt van 0,5 l (0,5 qt) boven het bovenste merkteken op de motoro-

liepeilstok. Na het sportieve rijden verwijdert u overtollige olie, zodat het peil op de oliepeilstok niet meer boven het bovenste merkteken ligt dat het juiste bedrijfsbereik aangeeft.

Stingray zonder Z51 Performance-pakket: Extra olie bijvullen boven het bovenste merkteken op de peilstok wordt niet aanbevolen voor gebruik op racecircuits of andere vormen van wedstrijdrijden. Controleer het oliepeil vaak tijdens gebruik op racecircuits of andere vormen van wedstrijdrijden en houd het peil op of in de buurt van het bovenste merkteken dat het juiste bedrijfsbereik aangeeft op de motoroliepeilstok. Na het sportieve rijden verwijdert u overtollige olie, zodat het peil op de oliepeilstok niet meer boven het bovenste merkteken ligt dat het juiste bedrijfsbereik aangeeft.

Vervang de olie nadat u op het circuit hebt gereden weer door 5W-30, voor gebruik op de openbare weg. Zie *Motorolie* ⇨ *240*.

Remvloeistof

Ververs de aanwezige remvloeistof door een goedgekeurde prestatiegerichte remvloeistof uit een afgesloten verpakking. Remvloeistof met een droog kookpunt >279 °C (534 °F) is goedgekeurd. Ververs eventueel gebruikte prestatiegerichte remvloeistof voorafgaand aan het rijden op de openbare weg door GM-goedgekeurde remvloeistof. Als er prestatiegerichte remvloeistof in de auto zit en deze al meer dan een maand of gedurende een onbekende periode meegaat, ververs dan voorafgaand aan wedstrijdrijden en gebruik op racecircuits de remvloeistof. Gebruik geen silicone- of DOT-5-remvloeistoffen.

Max. belading

Alleen Z51 Performance-pakket: Beperk de belading van het voertuig: geen bagage, alleen de bestuurder. Breng de banden op een spanning van 180 kPa (26 psi) en beperk uw snelheid tot maximaal 280 km/h (174 mph).

Alleen Grand Sport en Z06: Beperk de belading van het voertuig: geen bagage, alleen de bestuurder. Breng de banden op een spanning van 180 kPa (26 psi) en beperk uw snelheid tot maximaal 296 km/h (184 mph).

Wieluitlijning

Voorzichtig

Het gebruik van deze instellingen voor de wieluitlijning kan extra slijtage aan de banden veroorzaken. Gebruik deze instellingen voor wieluitlijning alleen voor wedstrijdrijden of op racecircuits. Extra bandslijtage valt niet onder de autogarantie.

Indien de auto is uitgerust met het Z51-pakket of een Z06 of een Grand Sport is, moet de wieluitlijning voor racen en wedstrijdrijden worden ingesteld zoals hier beschreven. Lijn uit door eerst de vulringen tussen de bovenste wieldraagarmen en het frame te verwijderen aan de hand de volgende instructies:

- Z51 - Verwijder maximaal een ring per bout in de bovenste wieldraagarm vooraan.

  Verwijder maximaal 1 ring per bout in de bovenste wieldraagarm achteraan.
- Z06 - Verwijder maximaal 1 ring per bout in de bovenste wieldraagarm vooraan.

  Verwijder geen ringen van de bouten van de bovenste wieldraagarmen achteraan.
- Grand Sport - Verwijder geen ringen van de bouten van de bovenste wieldraagarmen vooraan.

  Verwijder geen ringen van de bouten van de bovenste wieldraagarmen achteraan.

Stel vervolgens de nokbouten van de onderste wieldraagarmen dusdanig af dat de uitlijning binnen de specificaties ligt. Uitlijngegevens zijn streefwaarden. Raadpleeg uw dealer voor de toleranties.

Voor (per hoek)

- Naspoor: +7,0 graden
- Wielvlucht: -2,0 graden
- Toespoor: 0,05 graden

Achter (per hoek)

- Naspoor: 0 graden
- Wielvlucht: -2,0 graden
- Toespoor: 0,05 graden

Drifthoek: 0 graden

Achterasolie

Voorzichtig
Bij het eerste gebruik op een racecircuit of bij wedstrijdrijden kan de achteras warm worden. Er kan schade optreden aan de achteras die niet wordt gedekt door de voertuiggarantie. Rijd bij een eerste keer op een racecircuit niet zo lang en niet zo snel.

Assen moeten 885 km (500 mi) hebben afgelegd alvorens ze te gebruiken voor wedstrijdrijden.

De temperaturen van de achterasolie kunnen hoger zijn dan bij het rijden onder zware omstandigheden.

Tap af en vul nieuwe vloeistof bij na de eerste race of rit op het racecircuit en vervolgens weer na iedere 24 uur racen of op het racecircuit. Zie *Aanbevolen vloeistoffen en smeermiddelen* ⇨ *323*.

Algemene informatie

Als u tijdens wedstrijdrijden of gebruik op racecircuits merkt dat de prestaties achteruit gaan, helpt het uitschakelen van de A/C om de motorprestaties te verbeteren.

Houd voor optimale motorprestaties een mengsel aan van 40% DEX-COOL-koelvloeistof en 60% schoon drinkwater.

Verwijder de steun voor de kentekenplaat aan de voorkant of het aero-paneel bij wedstrijdrijden en gebruik op racecircuits teneinde de motorprestaties te verbeteren.

Schijfkoelingsring, indien aanwezig

Gebruik de onderstaande montageprocedure alleen bij het Z51 Performance-pakket en dan alleen als de auto op de vooras tweedelige

gietstalen remschijven met de koelringenset heeft. Vraag uw dealer om informatie.

Als de auto een Z51 Performance-pakket heeft dat over eendelige remschijven beschikt, is er geen koelring nodig.

Voorzichtig

Laat na gebruik op een racecircuit geen schijfkoelingsringen zitten. Deze kunnen bij langdurig gebruik voor corrosie zorgen. Schijfkoelingsringen zijn uitsluitend bedoeld voor gebruik op circuits. Als zonder schijfkoelingsringen op circuits wordt gereden, kan dit leiden tot fading van het rempedaal.

Montage:

1. Demonteer de voorwielen.
2. Breng drie stukken veiligheidsdraad op een lengte van 150 mm (6 in). Gebruik draad van T304 roestvrij staal met een diameter van 0,041 in (niet inbegrepen).
3. Maak van ieder stuk draad een U-vorm met een vlak stuk van 20 mm (0,75 in) in het midden van de draad.
4. Breng de schijfring aan in de opening tussen de schijfremplaat en de schijfkap ('rotor hat'), met de gaten aan weerszijden van de schijfspaak aan de buitenkant van de schijf.

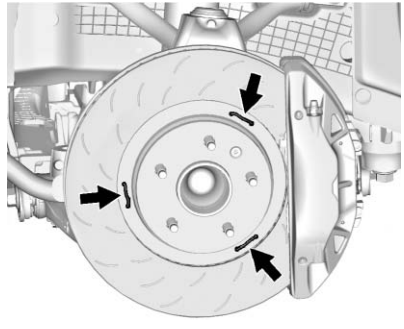

5. Plaats de U-vormige draad door de gaten in de schijfkoelingsring.
6. Breng de uiteinden van de draad strak aan rond de bijbehorende schijfspaak.
7. Draai de borgdraad 6 tot 8 slagen per 2,54 cm (1 inch) vast.
8. Buig de gedraaide draad zo dat deze op één lijn ligt met de binnenkant van de schijfring om te voorkomen dat deze in aanraking komt met de remklauw of remslangen.
9. Controleer of de schijfringen en de veiligheidsdraad niet in aanraking komen met andere onderdelen.
10. Monteer het wiel weer met het juiste wielmoerkoppel. Zie *Capaciteit en specificaties* ⇨ *328*.

Voor aanvullende remkoeling kunt u aan de beide onderhoeken van de grille het rooster voor de remkoelopening verwijderen. Dit is onomkeerbaar en een nieuwe grille valt niet onder de garantie. Geadviseerd wordt om na verwijdering van

de roosterstukken de opening tussen de frontgrille en de koelopening met tape af te dekken.

Inremmen

Nieuwe remblokken moeten worden ingeremd vóór wedstrijdrijden of gebruik op racecircuits.

Voorzichtig

Uitvoering van de inremprocedure bij een standaard remsysteem kan leiden tot schade aan de remmen.

Voorzichtig

De inrijperiode van de nieuwe auto moet worden voltooid voordat de inremprocedure wordt uitgevoerd, omdat anders schade aan de aandrijflijn/motor kan ontstaan. Zie *Inrijden nieuwe auto* ⇨ *191*.

Voorzichtig

Tijdens een inremprocedure voor circuits kunnen de remmen gaan faden waardoor de slag en de kracht van het rempedaal toenemen. Dit kan een langere remweg betekenen, totdat de remmen volledig ingeremd zijn.

Als deze procedure volgens de instructies wordt uitgevoerd, zullen de remmen niet beschadigd raken. De remblokken zullen rook en geur afgeven. De remkracht en de pedaalweg kunnen toenemen. Na de procedure kunnen de remblokken wit zijn op de plaatsen waar ze contact maken met de remschijf.

Voer deze procedure alleen op een droge ondergrond uit. Doe dit op veilige wijze, in overeenstemming met de lokale en nationale voorschriften/wetgeving met betrekking tot het gebruik van motorvoertuigen.

Inremprocedure (Z51 Performance-pakket, Grand Sport zonder Z07 en Z06 zonder Z07 Performance-pakket of Z06 zonder J57 keramische remmen)

1. Activeer de remmen 25 keer, te beginnen bij 100 km/h (60 mph) naar 50 km/h (30 mph) terwijl u afremt met 0,4 g. Dit is middelmatig remmen. Rijd minimaal 1 km (0,6 mi) tussen het activeren van de remmen. Deze eerste stap kunt u overslaan als er meer dan 320 km (200 mi) met de remblokken gereden is.
2. Activeer herhaaldelijk de remmen van 100 km/h (60 mph) naar 25 km/h (15 mph) terwijl u afremt met 0,8 g. Dit is hard remmen, zonder dat het antiblokkeersysteem (ABS) wordt geactiveerd. Rijd minimaal 1 km (0,6 mi) tussen de stops. Herhaal dit tot de slag van het rempedaal gaat toenemen. Afhankelijk van de omstandigheden hoeft u hiervoor als het goed is niet meer dan 25 keer te remmen.

3. Afkoelen: Rijd ca. 15 km (10 mi) 100 km/h (60 mph) zonder de remmen te gebruiken.
4. Activeer de remmen 25 keer van 100 km/h (60 mph) naar 50 km/h (30 mph) terwijl u afremt met 0,4 g. Dit is middelmatig remmen. Rijd minimaal 1 km (0,6 mi) tussen het activeren van de remmen.

High Performance-inremprocedure op de weg (Grand Sport en Z06 met Z07 Performance-pakket of Z06 met J57 keramische remmen)

1. Vanuit stilstand trekt u zo snel mogelijk op naar een snelheid van 100 km/h (60 mph) zonder de tractieregeling te activeren.
2. Gebruik voldoende pedaalkracht om de auto binnen vier tot vijf seconden volledig tot stilstand te brengen. Wanneer ABS wordt ingeschakeld, wordt er te hard geremd.
3. Herhaal stap 1 en 2 vijftig keer. Dit zal ongeveer 10 minuten duren.
4. Na 50 remhandelingen te hebben voltooid, koelt u de remmen af door 8 km (5 mijl) lang 100 km/h (60 mph) te rijden.

Zoals bij alle remsystemen voor hoge prestaties is een zeker mate van piepende remmen normaal.

Inremprocedure Racing/Track (Grand Sport en Z06 met Z07 Performance-pakket of Z06 met J57 keramische remmen)

Deze procedure mag alleen op een circuit en op een droog wegdek worden uitgevoerd.

Voorzichtig
Tijdens deze inremprocedure voor circuits kunnen de remmen gaan faden waardoor de slag en de kracht van het rempedaal toenemen. Dit kan een langere remweg betekenen, totdat de remmen volledig ingeremd zijn.

1. Rij een normale eerste ronde en rij niet te agressief.
2. Ronde 2 en 3 moet u geleidelijk sneller en agressiever gaan rijden, rekening houdend met de verminderde remkracht en langere remweg als gevolg van fadende remmen.
3. Ronde 4 moet bijna op topsnelheid worden gereden, rekening houdend met de verminderde remkracht en langere remweg als gevolg van fadende remmen.
4. Ronde 5 en 6 vormen de afkoelronden.
5. Ronde 7 moet normaal of als uitrijronde gereden worden.

Z07 Performance-pakket

Z06 met het Z07 Performance-pakket omvat gemonteerde Stage 2 en Stage 3 Aero-pakketten, bestaande uit een voorsplitter met korte eindkappen, dorpelverlengingen en een achterspoiler.

Stage 3 Aero-onderdelen worden los geleverd (niet gemonteerd). Deze zijn alleen bedoeld voor gebruik op circuits. Hiertoe behoren de volgende onderdelen:

- Voorsplitter met lange eindkappen, in plaats van de voorsplitter met korte eindkappen.
- Een centraal geplaatste doorzichtige gurney flap voor de achterspoiler.

⚠ Waarschuwing

Het wijzigen van onderstaande circuitinstellingen kan leiden tot minder grip van de banden, wat een aanrijding tot gevolg kan hebben. Wijzig de circuitinstellingen niet.

Voor het Z07 Performance-pakket met Stage 3 Aero-pakket gelden de volgende circuitinstellingen:

- Voorsplitter met lange eindkappen gemonteerd.
- Centraal geplaatste doorzichtige gurney flap boven op de achterspoiler.
- Rijmodusknop in Track-modus.

Stingray met Performance-pakket koolstofvezel (CFZ)

De Stingray met Performance-pakket koolstofvezel (CFZ) omvat een gemonteerd Aero-pakket, bestaande uit een voorsplitter met korte eindkappen, dorpelverlengingen en een achterspoiler. Een centraal geplaatste doorzichtige gurney flap voor de achterspoiler wordt meegeleverd, maar is niet gemonteerd. Deze is alleen bedoeld voor gebruik op circuits.

Remkoelkit vooras

De volgende montageprocedure geldt voor de Z06 met het J56 remmenpakket en de remkoelkit moet voor aanvang van wedstrijdraces worden gemonteerd. Voor aanvang van wedstrijdraces moeten koelkanalen worden gemonteerd. De koelkanalen verbeteren de remkoeling tijdens races.

U monteert de koelkanalen en luchtgeleider:

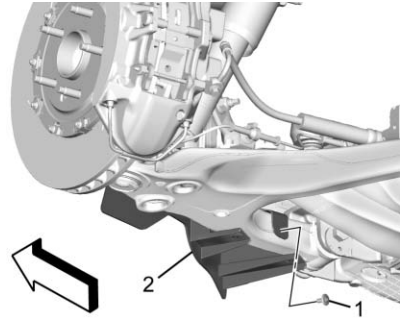

1. Demonteer de voorwielen. Raadpleeg de procedure in de werkplaatshandleiding van de auto. Stap 2, 3 en 4 zijn bij bepaalde varianten optioneel.
2. Verwijder de bout (1) uit de achterkant van de luchtgeleider (2) van de wieldraagarm.

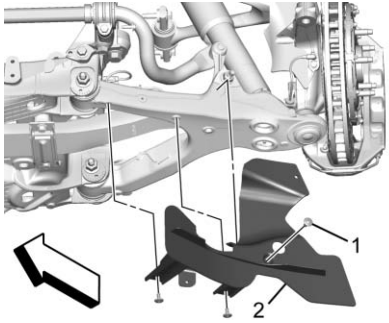

3. Verwijder de resterende drie bouten (1) uit de luchtgeleider (2).
4. Demonteer de luchtgeleider (2).

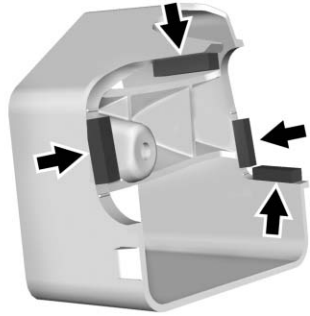

5. Verwijder de tape van de stukken rubber en plaats de stukken rubber op de voorste luchtkamer zoals afgebeeld. Laat het geheel 5 minuten drogen.

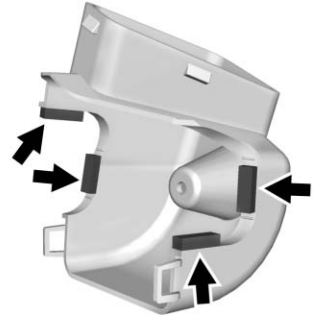

6. Verwijder de tape van de stukken rubber en plaats de stukken rubber op de achterste luchtkamer zoals afgebeeld. Laat het geheel 5 minuten drogen.

7. Plaats de U-bout op het bovenste kanaal.

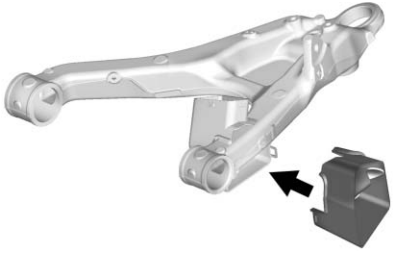

8. Plaats de achterste luchtkamer en klik de nokken vast in de voorste luchtkamer rond de onderste wieldraagarm.

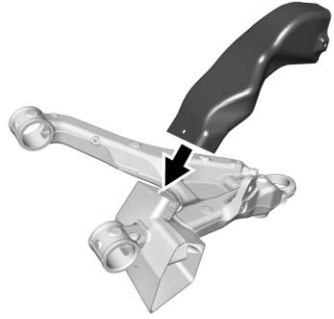

9. Plaats het bovenste kaneel en klik het vast aan de nokken van het geheel van de voorste en achterste luchtkamer.

10. Bevestig de luchtgeleider voor de wieldraagarm met de bout aan het bovenste kanaal. Haal nog niet aan.

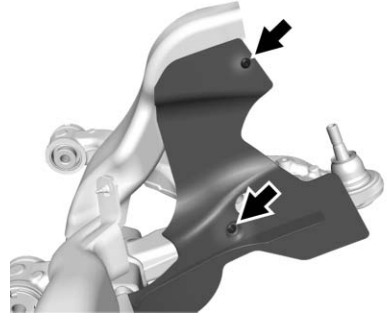

11. Bevestig de luchtgeleider voor de wieldraagarm met de zelftappende schroeven aan de wieldraagarm. Haal nog niet aan.

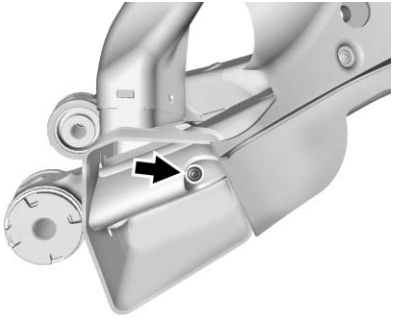

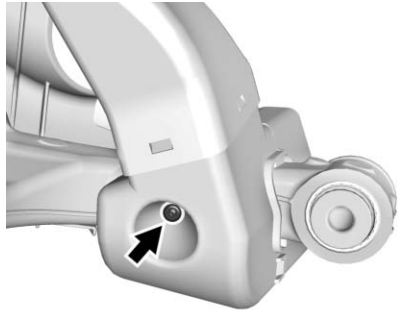

12. Plaats aan weerszijden van de luchtkamers de twee zelftappende schroeven in de wieldraagarm. Haal nog niet aan.
13. Haal alle vijf de bouten aan met 4 N•m (35 lb inch).
14. Herhaal de procedure aan de andere kant van de auto.
15. Monteer de voorwielen. Raadpleeg de procedure in de werkplaatshandleiding van de auto.

Wielring

De volgende montageprocedure geldt voor de Z06 met het J56 remmenpakket en de remkoelkit moet voor aanvang van wedstrijdraces worden gemonteerd. De wielring draagt bij aan de koeling van de remschijf.

Voorzichtig

De wielring is uitsluitend bestemd voor gebruik op het racecircuit. Demonteer na het racen de wielring en plaats de originele spatplaat terug. Het niet terugplaatsen van de originele onderdelen kan aanleiding geven tot schade aan de wielring, lawaai, voortijdige slijtage van de remblokken en remschijven en natte remmen op hoge snelheden.

Montage van de wielring gaat als volgt:

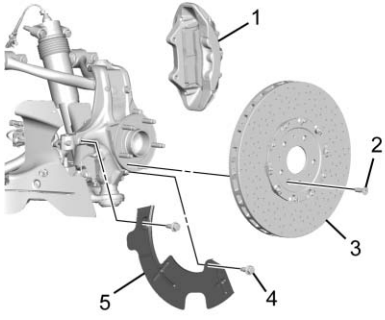

1. Demonteer de voorwielen. Raadpleeg de procedure in de werkplaatshandleiding van de auto.
2. Neem de remklauw (1) van de fusee. Koppel de remleiding niet los. Raadpleeg de procedure in de werkplaatshandleiding van de auto.
3. Verwijder de bout (2) uit de remschijf en plaats de remschijf (3) terug.
4. Verwijder de 2 bouten (4) uit de spatplaat.
5. Demonteer de spatplaat (5).

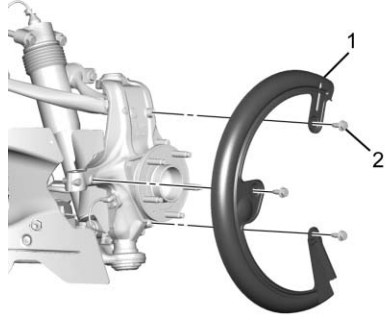

6. Monteer de wielring (1).
7. Monteer de 3 bouten (2) van de wielring. Haal deze aan tot 10 N•m (89 lb inch).

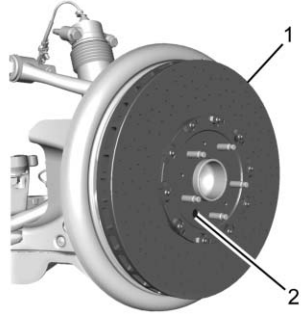

8. Monteer de remschijf (1) met de bout (2). Haal deze aan tot 10 N•m (89 lb inch).

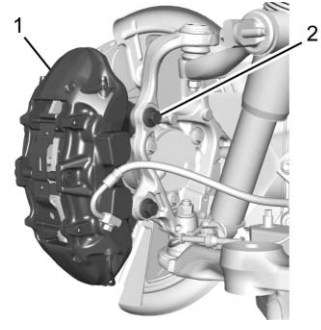

9. Monteer de remklauw (1) met twee bouten (2). Haal deze aan tot 120 N•m (89 lb ft).
10. Herhaal de procedure aan de andere kant van de auto.
11. Plaats de wielen terug en haal aan met het gespecificeerde wielmoerkoppel. Raadpleeg de procedure in de werkplaatshandleiding van de auto.
12. Herhaal na het racen de stappen om de originele spatplaat terug te plaatsen.

Rijden op natte wegen

Door regen en een nat wegdek is het mogelijk dat de banden minder grip hebben, wat van invloed is op het stop- en accelereergedrag van de auto. Rijd onder dergelijke omstandigheden altijd langzamer. Vermijd grote plassen en diep of stromend water.

⚠ Waarschuwing

Natte remmen kunnen ongelukken veroorzaken. Zij werken waarschijnlijk niet zo goed als er hard wordt geremd, en ze kunnen de auto naar één kant trekken. U kunt de macht over het stuur verliezen.

Nadat u door een grote plas water of door een wasstraat bent gereden, moet u het rempedaal licht intrappen tot de remmen weer normaal werken.

(Vervolg)

Waarschuwing (Vervolg)

Stromend of snelstromend water wekt sterke krachten op. Bij het rijden door stromend water kan de auto worden weggesleept. Als dit gebeurt, kunnen u en de andere inzittenden verdrinken. Negeer waarschuwingen van de politie niet en wees heel voorzichtig als u door stromend water rijdt of wilt gaan rijden.

Aquaplaning

Aquaplaning is gevaarlijk. Er kan een laagje water onder de banden ontstaan, wat betekent dat de auto eigenlijk op water rijdt. Dit kan gebeuren als de weg nat genoeg is en u hard genoeg rijdt. Terwijl aquaplaning plaatsvindt, heeft de auto weinig of geen contact met de weg.

Er zijn geen harde en vaste regels over wat u moet doen bij aquaplaning. Het beste advies is langzamer rijden wanneer de weg nat is.

Andere tips voor regenweer

Behalve langzamer rijden, zijn er ook nog:

- Houd meer afstand tot uw voorligger.
- Wees voorzichtig bij het inhalen.
- Houd de wisserinstallatie voor de voorruit in goede staat.
- Zorg ervoor dat het reservoir voor de ruitensproeiervloeistof altijd vol is.
- Neem goede banden met een goede profieldiepte. Zie *Banden* ⇨ *277*.
- Schakel de cruisecontrol uit.

Wegen in heuvel- en bergachtig gebied

Rijden door een heuvel- of bergachtig landschap is anders dan rijden door een vlak of glooiend gebied. Enkele tips:

- Laat het benodigde onderhoud aan de auto uitvoeren.

- Controleer alle vloeistofpeilen, de remmen en banden, het koelsysteem en de transmissie.
- Schakel terug bij het oprijden van steile of lange heuvels.

⚠ Waarschuwing

Bij gebruik van de remmen om op een lange neerwaartse helling snelheid te minderen, kunnen de remmen oververhit raken. De remwerking neemt dan mogelijk af of de remmen vallen zelfs uit. Schakel op een lange neerwaartse helling naar een lagere versnelling om gebruik te maken van de motorrem.

⚠ Waarschuwing

De auto in de stand N (vrij) laten uitrollen, met het contact uit, is gevaarlijk. De remmen kunnen zo oververhit raken en u verliest

(Vervolg)

Waarschuwing (Vervolg)

mogelijk de macht over het stuur. Laat de motor altijd draaien en schakel een versnelling in.

- Rijd op snelheden waarbij de auto binnen de eigen rijstrook blijft. Neem bochten niet te ruim en overschrijdt de middenstreep niet.
- Wees alert boven aan een helling; er kan iets gebeurd zijn op uw rijstrook (zoals een stilstaande auto met pech of een ongeval).
- Let in het bijzonder op speciale bewegwijzering (zoals vallende rotsen, bochtige wegen, lange afdalingen, wel of geen inhaalverboden).

Rijden in de winter

Ritten op sneeuw of ijs

Sneeuw of ijs tussen de banden en het wegdek zorgt voor minder tractie of grip, zodat u in dergelijke gevallen voorzichtig moet rijden. Bij temperaturen rond 0 °C (32 °F) wanneer onderkoelde regen kan vallen, is nat ijs mogelijk. Vermijd ritten op nat ijs of in onderkoelde regen, totdat er gestrooid is.

Voor ritten op gladde wegen:

- Trek voorzichtig op. Bij te snel optrekken treedt wielspin op, waardoor het oppervlak onder de banden glad wordt.
- Schakel de tractieregeling in. Zie *Tractieregeling/Elektronische stabiliteitsregeling (ESC)* ⇨ *212*.
- Het antiblokkeersysteem (ABS) verbetert de rijstabiliteit weliswaar tijdens hard remmen, maar de remmen moeten sneller worden aangezet dan bij ritten op droge wegen. Zie *ABS-systeem* ⇨ *208*.
- Houd een grotere afstand tot voorgangers en pas op voor plaatselijke gladheid. Op schone wegen kunnen in de schaduw nog bevroren plekken voorkomen. Het wegdek in een bocht of viaduct kan nog

bevroren zijn terwijl de rest van de weg al goed begaanbaar is. Vermijd plotselinge stuurbewegingen en remmanoeuvres op bevroren wegdek.

- Schakel de cruisecontrol uit.

Problemen in sneeuwstorm

Stop de auto op een veilige plaats en geef alarmsignalen voor hulp. Blijf bij de auto, tenzij hulp nabij is. Volg de volgende aanwijzingen op om hulp in te roepen en de veiligheid van de inzittenden te waarborgen:

- Schakel de alarmknipperlichten in.
- Bind een rode doek aan een buitenspiegel.

⚠ Waarschuwing

Sneeuw kan de motoruitlaat onder de auto afsluiten. Hierdoor kunnen uitlaatgassen binnendringen. De uitlaatgassen bevatten koolmonoxide (CO) dat

(Vervolg)

Waarschuwing (Vervolg)

reukloos en onzichtbaar is. Het kan bewusteloosheid veroorzaken en zelfs dodelijk zijn.

Als de auto vastzit in sneeuw:

- Ontdoe de onderkant van de auto van sneeuw, houd de uitlaatpijp in het bijzonder vrij.
- Open aan de luwe zijde van de auto een ruit zo'n 5 cm (2 inch) om verse lucht binnen te laten.
- Open de luchtuitlaten op of onder het instrumentenpaneel.
- Stel de klimaatregeling zo in dat de lucht in de auto circuleert en stel de aanjagersnelheid in op de hoogste stand. Zie “Klimaatregelsystemen”.

Zie voor meer informatie over CO *motoruitlaat* ⇨ *199*.

Om brandstof te besparen kunt u de motor telkens korte tijd laten draaien om de auto op te warmen en ondertussen de geopende ruit een stukje dichtdoen. Beweging helpt ook om warm te blijven.

Als het lang duurt voordat hulp arriveert, kunt u terwijl de motor draait het gaspedaal iets intrappen, zodat deze iets sneller draait dan stationair. Hierdoor blijft de accu geladen, zodat u de auto opnieuw kunt starten en kunt seinen met de koplampen. Maar geef niet te veel gas om brandstof te besparen.

Als de auto vast is komen te zitten

Laat de wielen langzaam en voorzichtig ronddraaien om de auto los te krijgen als deze vastzit in zand, modder, ijs of sneeuw.

Als de auto zo vastzit dat het niet kan loskomen met het tractiesysteem, moet u het tractiesysteem uitschakelen en de schommelmethode gebruiken. Zie *Tractieregeling/Elektronische stabiliteitsregeling (ESC)* ⇨ *212*.

⚠ Waarschuwing

Als de wielen van de auto met hoge snelheid ronddraaien, kunnen ze exploderen en u en anderen verwonden. De auto kan oververhit raken, wat brand in de motorruimte kan veroorzaken of waardoor andere schade kan ontstaan. Laat de wielen zo min mogelijk spinnen en vermijd snelheden boven 56 km/h (35 mph).

Auto heen en weer bewegen om los te raken

Draai het stuurwiel naar links en rechts om het gebied rond de voorwielen vrij te maken. Schakel de tractiesystemen uit. Schakel achter- en vooruit tussen R (Reverse, Achteruit) en een lage vooruitversnelling en laat de wielen zo min mogelijk spinnen. Wacht met schakelen totdat de wielen niet meer draaien, zodat slijtage van de versnellingsbak wordt voorkomen. Laat het gaspedaal los tijdens het schakelen en trap het gaspedaal lichtjes in als de versnellingsbak in de versnelling staat. Als u de wielen langzaam voor- en achteruit laat ronddraaien, ontstaat een schommelbeweging waarmee de auto los kan komen. Als de auto na een paar pogingen niet loskomt, moet het wellicht worden losgetrokken. Als de auto moet worden losgetrokken, zie *De auto slepen* ⇨ *306*.

Belastingslimieten auto

Het is erg belangrijk dat u weet hoeveel gewicht de auto kan dragen. Dit gewicht wordt het maximum laadvermogen genoemd en omvat het gewicht van alle inzittenden, bagage en accessoires van externe fabrikanten. Twee labels op de auto tonen hoeveel gewicht de auto kan vervoeren: het informatielabel voor banden en laadvermogen en het certificeringslabel.

⚠ Waarschuwing

Belast de auto niet boven het maximaal toelaatbare totaalgewicht (GVWR, MTG) of de maximaal toelaatbare asbelasting (GAWR). Dit kan systeemstoringen veroorzaken en de rijeigenschappen van de auto wijzigen. U kunt de controle over de auto verliezen en bij een ongeval betrokken raken. Overbelading kan tevens een langere remweg betekenen, schade aan de banden veroorzaken en de levensduur van de auto verkorten.

Informatielabel voor banden en laadvermogen

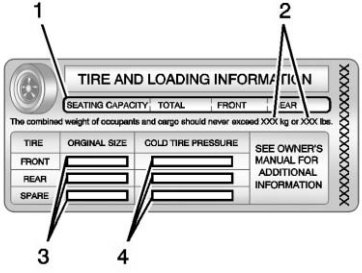

Voorbeeld van label

Er is een voertuigspecifiek label met Banden- en Ladingsgegevens op de middenstijl (de B-stijl) bevestigd. Dit label toont het aantal zitplaatsen voor inzittenden (1) en het maximaal toelaatbare totaalgewicht (2) in kilogrammen en pounds.

Op het Informatielabel voor banden en laadvermogen treft u bovendien de originele bandenmaat (3) en de aanbevolen spanningswaarden bij koude banden (4) aan. Voor meer informatie over banden en bandenspanning, zie *Banden* ⇨ *277* en *Bandenspanning* ⇨ *282*.

Het certificeringslabel van het voertuig bevat eveneens belangrijke informatie over de belading. Het vermeldt mogelijk het maximaal toelaatbare totaalgewicht (GVWR) en de maximaal toelaatbare asbelasting (GAWR) voor de voor- en achteras. Zie “Certificeringslabel” verderop in dit hoofdstuk.

"Stappen voor het bepalen van het juiste laadvermogen-

1. Zoek de zin "Het gecombineerde gewicht van de inzittenden en de lading mag XXX kg of XXX lbs nooit overschrijden" op het plaatje van uw auto.
2. Bepaal het gecombineerde gewicht van de bestuurder en de passagiers die in uw auto zullen rijden.
3. Trek het gecombineerde gewicht van de bestuurder en passagiers af van XXX kg of XXX lbs.
4. Het resultaat is gelijk aan de beschikbare laad- en bagagecapaciteit. Als bijvoorbeeld het getal "XXX" gelijk is aan 1400 lbs en er rijden vijf passagiers van 150 lbs in uw auto mee, dan bedraagt de beschikbare laad- en bagagecapaciteit 650 lbs (1400–750 (5 x 150) = 650 lbs).
5. Bepaal het gecombineerde gewicht van bagage en lading waarmee de auto geladen is. Dat gewicht mag veiligheidshalve niet hoger zijn dan de laad- en bagagecapaciteit die in stap 4 werd berekend.
6. Als uw auto een aanhanger gaat trekken, wordt de lading van uw aanhanger

naar uw auto overgebracht. Raadpleeg deze handleiding om te bepalen hoe dit de beschikbare laadcapaciteit voor lading en bagage van uw auto vermindert."

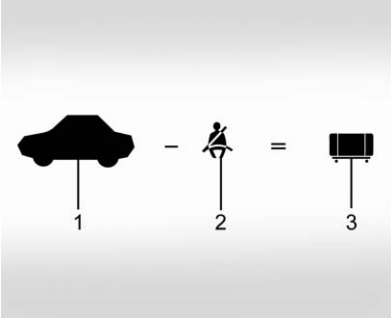

Voorbeeld 1

1. Laadvermogen van de auto voor Voorbeeld 1 = 181 kg (400 lbs)
2. Trek het gewicht van de inzittende af: 68 kg (150 lbs) x 1 = 68 kg (150 lbs)
3. Beschikbaar gewicht voor inzittenden en lading = 113 kg (250 lbs)

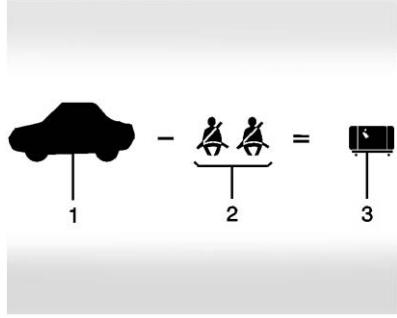

Voorbeeld 2

1. Laadvermogen van de auto voor Voorbeeld 2 = 181 kg (400 lbs)
2. Trek het gewicht van de inzittenden af @ 68 kg (150 lbs) x 2 = 136 kg (300 lbs)
3. Beschikbaar laadvermogen = 45 kg (100 lbs)

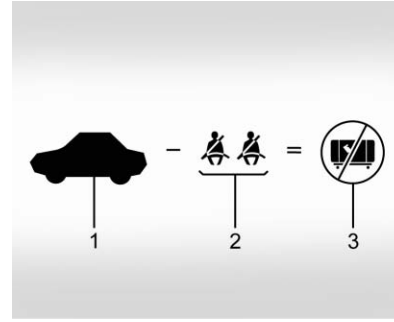

Voorbeeld 3

1. Laadvermogen van de auto voor Voorbeeld 3 = 181 kg (400 lbs)
2. Trek het gewicht van de inzittenden af @ 91 kg (200 lbs) x 2 = 181 kg (400 lbs)
3. Beschikbaar laadvermogen = 0 kg (0 lbs)

Raadpleeg het informatielabel voor banden en laadvermogen van uw auto voor meer informatie over het laadvermogen van de auto en de zitplaatsen. Het gecombineerde gewicht van bestuurder, passagiers en

bagage mag nooit groter zijn dan het laadvermogen van de auto.

Certificeringslabel

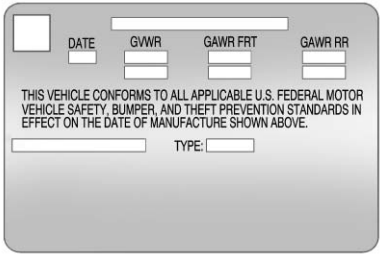

Er bevindt zich een voertuigspecifiek certificeringslabel op de rechter middenstijl (B-stijl). Hierop staat mogelijk het toelaatbaar totaalgewicht van de auto, ook wel maximaal toelaatbaar totaalgewicht van de auto (GVWR of MTG) genaamd. Het GVWR (MTG) omvat het gewicht van de auto, alle inzittenden, de brandstof en de bagage.

Voorzichtig

Het voertuig kan beschadigd raken als het te zwaar wordt belast. De reparatiekosten hiervoor worden niet gedekt door de voertuiggarantie. Voorkom overbelasting van het voertuig.

⚠ Waarschuwing

Bij een noodstop, uitwijkmanoeuvre of aanrijding kunnen personen worden geraakt en verwond door de losse voorwerpen in het voertuig.

- Plaats voorwerpen in de bagage-/kofferruimte van de auto. Probeer het gewicht gelijkmatig te verdelen.

(Vervolg)

Waarschuwing (Vervolg)

- Zwaardere voorwerpen, zoals koffers, mogen nooit zodanig in de auto worden gestapeld dat deze boven de stoelen uitsteken.
- Laat geen kinderzitjes in het voertuig, als deze niet zijn vastgezet.
- Zet de voorwerpen die u in het voertuig plaatst indien mogelijk stevig vast.

Starten en bediening

Inrijden nieuwe auto

Volg deze aanbevolen richtlijnen tijdens de eerste 2414 km (1500 mijl) die met deze auto worden gereden. Onderdelen hebben een inrijperiode en de prestaties verbeteren op de lange duur.

Voor de eerste 322 km (200 mijl):

- Rijd met gematigde snelheid en neem de bochten niet te snel bij het inrijden van nieuwe banden.
- Ook nieuwe remvoeringen kennen een inrijperiode. Voorkom dat u krachtig moet remmen. Dit wordt aanbevolen bij elke keer dat de remvoeringen vervangen worden.

Voor de eerste 800 km (500 mijl):

- Voorkom wegrijden met volgas en abrupte remmanoeuvres.
- Blijf onder 4000 1/min.
- Voorkom rijden op een constante snelheid, snel of langzaam, waaronder het gebruik van de cruisecontrol.
- Voorkom terugschakelen om af te remmen of de auto te vertragen wanneer het motortoerental hoger is dan 4000 1/min.
- Belast de motor niet te zwaar. Nooit de motor bokken. Bij een handgeschakelde versnellingsbak schakelt u naar de volgende lagere versnelling. Deze regel geldt altijd, niet alleen tijdens de inrijperiode.
- Ververs na de eerste 800 km (500 mijl) de motorolie bij auto's met een LT1-motor, een LT4-motor, een Z51-pakket of een Grand Sport-pakket.

Voor de eerste 2414 km (1500 mijl):

- Neem niet deel aan races, activiteiten bij een sportrijschool of andere vergelijkbare activiteiten.
- Controleer de motorolie bij elke tankbeurt en vul zo nodig bij. Het olie- en brandstofverbruik kan hoger zijn dan normaal.

Voorspoiler

Indien aanwezig heeft de voorspoiler een minimale speling t.o.v. de grond.

Onder normale omstandigheden komen de componenten af en toe in aanraking met het wegdek (verkeersdrempels, opritten enz.). Dat is in de auto hoorbaar als een schrapend geluid. Dit is normaal en duidt niet op een probleem.

Wees voorzichtig tijdens het naderen van een verkeersdrempel of objecten in het wegdek en vermijd ze waar mogelijk.

Composietmaterialen

Deze auto is mogelijk uitgerust met onderdelen bestaande uit koolstofvezels, SMC (Sheet-Molding Compound) of andere composietmaterialen. Ook accessoires die de dealer monteert, kunnen composietmaterialen bevatten. Mogelijke voorbeelden van dergelijke onderdelen en accessoires zijn de splitter of de zijskirts.

⚠ Waarschuwing

Onbedekte randen van onderdelen gemaakt van koolstofvezel en andere composietmaterialen kunnen scherp zijn. Bij contact met dergelijke onderdelen kunt u letsel oplopen. Wees voorzichtig om contact met deze onderdelen te vermijden, ook bij reiniging van de auto. Vervang beschadigde onderdelen onmiddellijk door vervangende onderdelen van de dealer.

⚠ Waarschuwing

Zijskirts kunnen onder druk breken, wat aanleiding kan geven tot materiële schade of letsel. Ga niet op de zijskirt staan en gebruik deze niet als opstap.

Standen contactslot

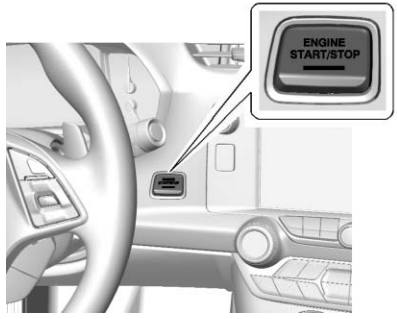

De auto is uitgerust met een elektronisch sleutelloos contact met startknop.

Als u op de knop drukt, worden drie modi doorlopen: ACC/ACCESSORY (accessoirestand), ON/RUN/START (aan/rij/start) en Stopping the Engine/OFF (de motor stoppen/uit).

De afstandsbedieningszender (RKE) moet in de auto liggen, anders werkt het systeem niet. Wanneer de auto in de buurt komt van een sterk radioantennesignaal dat voor storingen zorgt in het Keyless Entry-systeem, werkt de startknop mogelijk niet. Zie *Centraal vergrendelingssysteem (RKE), werking* ⇨ *27*.

Om uit P (Parkeren) te schakelen, moet de auto in de ON/RUN stand staan en moet het rempedaal ingedrukt zijn.

Stopping the Engine/OFF (de motor stoppen/uit) (geen controlelampjes) : Druk, wanneer de auto tot stilstand is gekomen, eenmaal op de ENGINE START/STOP-knop om de motor af te zetten.

Als de auto in stand P (Parkeren) staat, wordt het contact uitgeschakeld en blijft de accessoirevoeding (RAP) ingeschakeld. Zie *RAP* ⇨ *196*.

Automatische versnellingsbak

Als de auto niet in stand P (Parkeren) staat, gaat het contact terug naar ACC/ACCESSORY en verschijnt er een bericht op het Driver Information Center (DIC). Zie *Versnellingsbak, berichten* ⇨ *141*. Wanneer u stand P (Parkeren) inschakelt, wordt het contact uitgezet.

Handgeschakelde versnellingsbak

Als de auto stilstaat, wordt het contact UITgeschakeld en blijft de accessoirevoeding (RAP) ingeschakeld. Zie *RAP* ⇨ *196*.

Schakel de motor niet uit als de auto nog in beweging is. De bekrachtiging van het remsysteem en de stuurinrichting werkt dan niet meer en de airbags worden dan gedeactiveerd.

Als de auto moet worden uitgeschakeld in een noodgeval:

1. Trap stevig en aanhoudend op de rem. Ga niet pompend remmen. De rembekrachtiging verliest dan aan kracht, waardoor u harder op het rempedaal moet trappen.
2. Schakel de auto naar stand N (Neutraal). Dit kan worden gedaan terwijl de auto in beweging is. Nadat u naar N (Neutraal) bent geschakeld, moet u het rempedaal stevig intrappen en de auto naar een veilige plaats sturen.
3. Breng de auto volledig tot stilstand. Schakel naar P (Parkeren) bij een automatische versnellingsbak of Neutraal bij een handgeschakelde versnellingsbak. Zet het contact in OFF (uit) om de motor uit te schakelen.
4. Trek de handrem aan. Zie *Elektrische parkeerrem* ⇨ *209*.

⚠ Waarschuwing

Als tijdens het rijden de auto wordt uitgeschakeld, kan de bekrachtiging van de remsystemen en stuurinrichtingen wegvallen en kunnen de airbags gedeactiveerd worden. Schakel de auto tijdens het rijden alleen uit als sprake is van een noodsituatie.

Als u de auto niet naast de weg kan stilzetten en u de motor tijdens het rijden moet afzetten, houdt u de ENGINE START/STOP-knop langer dan twee seconden ingedrukt of drukt u tweemaal binnen vijf seconden op de knop.

ACC/ACCESSORY (accessoirestand) (geel controlelampje) : In deze stand kunnen bepaalde elektrische accessoires worden gebruikt wanneer de motor uitstaat.

Wanneer de motor uit staat en u de knop één keer indrukt zonder dat het rempedaal is ingetrapt, wordt het contact in ACC/ACCESSORY gezet.

Het contactslot schakelt na 5 minuten over van ACC/ACCESSORY naar OFF (motor uit) om te voorkomen dat de accu leegloopt.

ON/RUN/START (aan/rij/start) (groen controlelampje) : Deze stand is voor rijden en starten. Als het contact uitstaat en het rempedaal ingedrukt is, moet u één keer op de knop drukken om het contact in ON/RUN/START te zetten. Laat de knop los wanneer de motor begint aan te slaan. De motor blijft aanslaan tot hij draait. Zie *Motor starten* ⇨ *194*. Het contact blijft dan in ON/RUN.

Modus, alleen voor onderhoud

Deze vermogensmodus is beschikbaar voor service en diagnose en om de juiste werking van de storingsindicatielamp te controleren, wat nodig kan zijn voor inspectie van de uitstoot. Als de auto is uitgeschakeld en het rempedaal niet wordt ingetrapt, houdt u de knop langer dan vijf seconden ingedrukt om de stand in te schakelen die uitsluitend bestemd is voor onderhoud. De instrumenten en audiosystemen zullen werken zoals met de motor in de stand ON/RUN (aan/rijden), er kan echter niet met de auto worden gereden. De motor kan niet starten in de stand die alleen bestemd is voor onderhoud. Druk nogmaals op de knop om de auto uit te schakelen.

Motor starten

Plaats de versnellingsbak in de juiste versnelling.

Voorzichtig

Als u elektrische onderdelen of accessoires toevoegt, kan de werking van de motor wijzigen. De ontstane schade wordt niet gedekt door de autogarantie. Zie *Niet-originele elektrische apparatuur* ⇨ *229*.

Automatische versnellingsbak

Beweeg de schakelhendel naar de stand P (parkeren) of N (neutraal). Gebruik uitsluitend de stand N (Neutraal) om de motor opnieuw te starten, indien de auto al in beweging is.

Voorzichtig

Probeer nooit om naar P (Park) te schakelen bij een auto dat in beweging is. Als u dit toch doet, kan de versnellingsbak beschadigd raken. Schakel alleen naar P (Park) als de auto stilstaat.

Handgeschakelde versnellingsbak

De schakelhendel moet in de neutraalstand staan en de handrem moet ingeschakeld zijn. Houd het koppelingspedaal ingedrukt tot op de vloer en start de motor.

De RKE-zender moet zich in het voertuig bevinden, anders werkt het contact niet.

Opladers voor mobiele telefoons kunnen de werking van het Keyless Access-systeem verstoren. Acculaders mogen niet aangesloten zijn tijdens het starten of uitschakelen van de motor.

Om de auto te starten:

1. Bij auto's met automatische versnellingsbak: trap het rempedaal in en druk vervolgens op de knop ENGINE START/STOP van het instrumentenpaneel. Bij auto's met handgeschakelde versnellingsbak: trap het koppelingspedaal in en druk vervolgens op ENGINE START/STOP.

Als er geen RKE-zender in de auto aanwezig is of als deze door iets gestoord wordt, zal het DIC een melding weergeven. Zie *Sleutel en slot, berichten* ⇨ *136*.

2. Wanneer de motor begint rond te draaien, laat u de knop los en de motor draait automatisch rond, totdat hij aanslaat. Als de batterij in de RKE-zender bijna leeg is, zal het DIC een melding weergeven. U kunt nog met het voertuig rijden.

   Zie "De auto starten met een zender met een laag batterijniveau" onder *Centraal vergrendelingssysteem (RKE), werking* ⇨ *27*. Als de batterij van de zender leeg is, steekt u deze in de zenderhouder van de stuurkolom om de motor te kunnen starten. Zie “GEEN AFSTANDSBED. GEDETECTEERD, STEEK ZENDER IN ZENDERHOUDER EN START AUTO” onder *Sleutel en slot, berichten* ⇨ *136*.

3. Laat het onbelaste motortoerental niet direct oplopen als de motor net is gestart. Ga rustig om met de motor en de versnellingsbak totdat de olie is opgewarmd en alle bewegende onderdelen worden gesmeerd.

4. Wanneer de motor niet start en er geen DIC-bericht wordt getoond, wacht u 15 seconden voordat u het opnieuw probeert om de startmotor te laten afkoelen.

   Als de motor na 5–10 seconden nog niet is angeslagen, kan de motor verzuipen door een teveel aan benzine. Dit geldt in het bijzonder bij strenge vorst (onder –18 °C of 0 °F). Probeer het gaspedaal helemaal tot op de vloer in te drukken terwijl u maximaal 15 seconden start. Wacht minimaal 15 seconden na elke poging, zodat de motor kan afkoelen. Laat het gaspedaal los wanneer de motor start. Als het voertuig kort start, maar daarna weer afslaat, moet u deze stappen herhalen. Hierdoor verdwijnt het teveel aan benzine uit de motor.

Voorzichtig

Het langdurig starten van de motor, waarbij het contactslot direct weer naar START wordt gedraaid nadat de startpoging is beëindigd, kan leiden tot oververhitting, motorschade en een lege accu. Wacht minimaal 15 seconden na elke poging, zodat de motor kan afkoelen.

Motor stoppen

Wanneer de auto voorzien is van een automatische versnellingsbak, zet u de schakelhendel in stand P (Parkeren) en houdt u de knop ENGINE START/STOP op het instrumentenpaneel ingedrukt tot de motor uitschakelt. Wanneer de schakelhendel niet in stand P (Parkeren) staat, schakelt de motor uit en activeert de auto de accessoirestand. Op het DIC verschijnt ZET IN PARKEERSTAND. Zodra de

schakelhendel in stand P (Parkeren) is gezet, schakelt de auto uit. Als de auto een handgeschakelde versnellingsbak heeft, zet u de schakelhendel in de stand R (Achteruit) en trekt u de handrem aan nadat de motor is uitgeschakeld door ENGINE START/STOP ingedrukt te houden.

Wanneer er geen RKE-zender in de auto wordt gedetecteerd bij uitschakeling van de auto, toont het DIC een melding.

Zie *Sleutel en slot, berichten* ⇨ *136*.

RAP

Deze voertuigaccessoires kunnen tot 10 minuten na het uitschakelen van de motor worden gebruikt:

- Audiosysteem
- Elektrische ruitbediening

Deze functies blijven tot 10 minuten na uitschakeling van de motor werken of tot er een portier wordt geopend. Wanneer een portier wordt geopend, worden elektrisch bediende ruiten en het audiosysteem uitgeschakeld.

Schakelen naar parkeerstand

1. Houd het rempedaal ingetrapt en schakel de parkeerrem in. Zie *Elektrische parkeerrem* ⇨ *209*.
2. Zet de keuzehendel in de stand P (parkeren) door de knop op de keuzehendel ingedrukt te houden en de keuzehendel volledig naar voren te drukken.
3. Druk op de knop ENGINE START/STOP om de motor uit te schakelen.

Voertuig verlaten met draaiende motor (automatische versnellingsbak)

⚠ Waarschuwing

Het kan gevaarlijk zijn om een voertuig met draaiende motor te verlaten. Het kan oververhit raken en in brand vliegen.

(Vervolg)

Waarschuwing (Vervolg)

Het is gevaarlijk om het voertuig te verlaten als de schakelhendel niet volledig in de stand P (Park) staat en de handrem niet stevig is aangetrokken. Het voertuig kan dan wegrollen.

Verlaat daarom het voertuig niet als de motor draait. Als de motor nog draait, kan het voertuig plotseling gaan rijden. Voor u en anderen bestaat dan gevaar voor persoonlijk letsel. Om ervoor te zorgen dat het voertuig, ook op een tamelijk vlakke ondergrond, niet kan gaan rijden, moet u de handrem aantrekken en de schakelhendel naar stand P (Park) bewegen. Zie *Schakelen naar parkeerstand* ⇨ *196*.

Als u de auto moet verlaten terwijl de motor nog draait, verzeker u er dan van dat de versnellingsbak in P (parkeren) staat en dat de handrem stevig is aangetrokken, voordat u de auto verlaat. Nadat u de schakel-

hendel in de stand P (parkeren) hebt gezet, houdt u het rempedaal ingedrukt. Controleer of u de keuzehendel uit de stand P (parkeren) kunt bewegen zonder eerst de knop op de keuzehendel in te drukken. Als dit mogelijk is, betekent dit dat de schakelhendel niet volledig was vergrendeld in stand P (Park).

Koppelvergrendeling (automatische versnellingsbak)

Wanneer u bij het parkeren op een heuvel niet goed naar de stand P (Park) schakelt, kan de parkeerpal in de versnellingsbak te zwaar worden belast door het voertuiggewicht. U kunt weerstand ondervinden wanneer u de keuzehendel uit de stand P (park) probeert te bewegen. Dat wordt 'koppelvergrendeling' genoemd. Om koppelvergrendeling te voorkomen, moet u de handrem aantrekken en daarna goed naar stand P (parkeren) schakelen, voordat u uitstapt. Raadpleeg “Schakelen naar de parkeerstand (automatische versnellingsbak)” eerder in dit hoofdstuk voor meer informatie.

Als u klaar bent om te vertrekken, beweegt u de schakelhendel uit stand P (Park), voordat u de handrem lost.

Wanneer koppelvergrendeling optreedt, moet u wellicht een andere auto gebruiken om uw auto een klein stukje heuvelop te slepen om de druk van de parkeerpal in de versnellingsbak te nemen, zodat u vervolgens de keuzehendel uit de stand P (parkeren) kunt bewegen.

Schakelen uit parkeerstand

De ontgrendeling van de schakelblokkering voorkomt dat uit stand P (parkeren) wordt geschakeld, tenzij de motor draait of de accessoirestand staat en het rempedaal wordt ingetrapt.

De ontgrendeling van de schakelblokkering functioneert altijd, tenzij de accu niet geladen is of een lage spanning heeft (minder dan 9 volt). Zie *Starten met hulpaccu* ⇨ *303*.

Om uit stand P (Parkeren) te schakelen:

1. Trap het rempedaal in.
2. De parkeerrem uitschakelt. Zie *Elektrische parkeerrem* ⇨ *209*.
3. Druk op de schakelhendelknop.
4. Beweeg de schakelhendel naar de gewenste stand.

Als u nog steeds niet uit P (Park) kunt schakelen:

1. Laat de schakelhendelknop volledig opkomen en laat de schakelknop los.
2. Terwijl u het rempedaal ingedrukt houdt, drukt u de keuzehendelknop opnieuw in.
3. Beweeg de schakelhendel naar de gewenste stand.

Wanneer u de schakelhendel nog steeds niet vanuit P (parkeren) kunt bewegen, moet u contact opnemen met de dealer of een professionele sleepdienst.

Parkeren

⚠ Waarschuwing

De auto niet op een licht ontvlambare ondergrond parkeren. De ondergrond kan door de hoge temperatuur van het uitlaatgassysteem mogelijk vlam vatten.

Trek altijd de handrem aan. Zie onder Handrem of onder Elektrische parkeerrem.

Zet de motor uit.

Wanneer de auto vlak staat of op een oplopende helling, moet u voordat u het contact uitzet de eerste versnelling (1) of de stand P (Parkeren) inschakelen. Draai op een oplopende helling bovendien de voorwielen weg van de stoeprand.

Wanneer de auto vlak staat of op een aflopende helling, moet u voordat u het contact uitzet de achteruitversnelling (R) of de

(Vervolg)

Waarschuwing (Vervolg)

stand P (Parkeren) inschakelen. Draai bovendien de voorwielen naar de stoeprand toe.

Zet het contact uit. Stuurwiel verdraaien totdat het stuurslot vergrendelt. Draai de contactsleutel naar de stand OFF en verwijder deze. Draai het stuurwiel totdat het stuurslot voelbaar vergrendelt.

Bij auto's met automatische versnellingsbak kan de sleutel alleen worden verwijderd als de schakelhendel in de stand P (Parkeren) staat.

Parkeren boven brandende objecten

⚠ Waarschuwing

Brandbare materialen kunnen in aanraking komen met hete uitlaatonderdelen en vervolgens in brand vliegen. Parkeer daarom niet boven papier, bladeren, droog gras of andere brandbare materialen.

Actief brandstofmanagement®

Met dit systeem kan de motor op alle of op de helft van de cilinders werken, afhankelijk van de rijomstandigheden. Bij een handgeschakelde versnellingsbak is het systeem alleen actief in de Eco-modus. Bij een automatische versnellingsbak is het systeem in alle modi beschikbaar, maar in de Eco-modus zal hij agressiever reageren. Zie *Regeling bestuurdersmodus* ⇨ *214*.

Als minder vermogen nodig is, bijvoorbeeld als u rustig rijdt met constante snelheid, zal het systeem werken in de modus met de helft van het aantal cilinders, waardoor brandstof wordt bespaard. Als meer vermogen wordt gevraagd, zoals bij het accelereren vanuit stilstand, het inhalen of het invoegen op een snelweg, zal het systeem met alle cilinders werken.

Verlengd parkeren

Het is beter om de auto niet met draaiende motor te parkeren. Wanneer de auto met draaiende motor wordt geparkeerd, dient u de juiste stappen te volgen om ervoor te zorgen dat de auto niet beweegt en er voldoende ventilatie is. Zie *Schakelen naar parkeerstand* ⇨ *196* en *motoruitlaat* ⇨ *199*.

Wanneer de auto met draaiende motor in P (parkeren) wordt geparkeerd en de zender van het afstandsbedieningssysteem (RKE) bevindt zich buiten de auto, dan wordt de motor na een uur uitgeschakeld.

Wanneer de auto met draaiende motor in P (parkeren) wordt geparkeerd en de RKE-zender bevindt zich in de auto, blijft de motor twee uur draaien. Aan het einde van het tweede uur wordt de auto uitgeschakeld.

De timer wordt teruggezet wanneer uit P- (parkeren) wordt geschakeld terwijl de motor draait.

Motoruitlaat

⚠ Waarschuwing

De uitlaatgassen bevatten koolmonoxide (CO) dat reukloos en onzichtbaar is. Blootstelling aan CO kan bewusteloosheid en zelfs de dood veroorzaken.

Uitlaatgassen kunnen de auto binnenkomen.

- De auto draait stationair op plaatsen met slechte ventilatie (parkeergarages, tunnels, diepe sneeuw die de luchtstroom langs het onderstel of de uitlaatpijpen kan blokkeren).
- De uitlaat ruikt of klinkt vreemd of anders.
- Het uitlaatsysteem lekt vanwege corrosie of beschadiging.

(Vervolg)

Waarschuwing (Vervolg)

- Het uitlaatsysteem van de auto is gewijzigd, beschadigd of verkeerd gerepareerd.
- Er zitten gaten of openingen in de carrosserie van de auto als gevolg van schade of naderhand aangebrachte wijzigingen die niet volledig zijn afgedicht.

Als ongebruikelijke dampen worden gedetecteerd of als wordt vermoed dat uitlaatgassen de auto binnenkomen:

- Rijd dan alleen met de ruiten helemaal open.
- Laat de auto onmiddellijk repareren.

Parkeer de auto nooit met draaiende motor in een afgesloten ruimte zoals een garage of een gebouw zonder goede ventilatie.

Motor laten draaien wanneer auto is geparkeerd

Het is beter om de motor niet te laten draaien als het voertuig is geparkeerd.

Laat u het voertuig met een draaiende motor achter, volg dan de juiste procedure om te voorkomen dat het zich in beweging zet. Zie *Schakelen naar parkeerstand* ⇨ *196* en *motoruitlaat* ⇨ *199*. Heeft het voertuig een handgeschakelde versnellingsbak, dan zie *Parkeren* ⇨ *198*.

Automatische versnellingsbak

Automatische transmissie

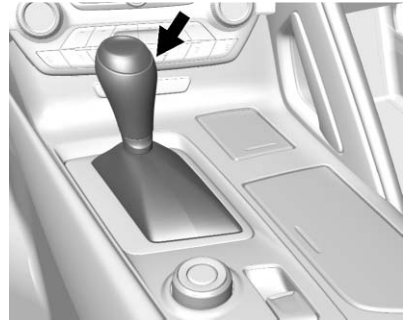

De schakelhendel kent verschillende standen.

P : In deze stand worden de achterwielen vergrendeld. Deze stand kan het beste worden gebruikt wanneer het voertuig wordt gestart, aangezien het voertuig dan niet zomaar kan gaan rijden.

⚠ Waarschuwing

Het is gevaarlijk om het voertuig te verlaten als de schakelhendel niet volledig in de stand P (Park) staat en de handrem niet stevig is aangetrokken. Het voertuig kan dan wegrollen.

Verlaat daarom het voertuig niet als de motor draait. Als de motor nog draait, kan het voertuig plotseling gaan rijden. Voor u en anderen bestaat dan gevaar voor persoonlijk letsel. Om ervoor te zorgen dat het voertuig, ook op een tamelijk vlakke ondergrond, niet kan gaan rijden, moet u de handrem aantrekken en de schakelhendel naar stand P (Park) bewegen. Zie *Schakelen naar parkeerstand* ⇨ *196*.

Zorg ervoor dat de schakelhendel volledig in stand P (Parkeren) staat wanneer u de motor start.

De auto heeft een schakelblokkering voor de automatische versnellingsbak. Trap het rempedaal volledig in en druk vervolgens de schakelhendelknop in voordat u vanuit stand P (Parkeren) schakelt wanneer de motor draait. Als u niet uit stand P (Parkeren) kunt schakelen, verminder dan de druk op de schakelhendel en druk de schakelhendel volledig in stand P (Parkeren) terwijl u het rempedaal ingetrapt houdt. Druk vervolgens de schakelhendelknop in en beweeg de schakelhendel in een andere versnelling. Zie *Schakelen uit parkeerstand* ⇨ *197*.

R : Gebruik deze versnelling om achteruit te rijden.

Voorzichtig

De versnellingsbak kan beschadigd raken als naar R (Reverse, Achteruit) wordt geschakeld terwijl de auto vooruit rijdt. De reparatiekosten hiervoor worden niet gedekt door de autogarantie. Schakel pas naar R (Reverse, Achteruit) als de auto stilstaat.

Om het voertuig heen en weer te laten schommelen, teneinde los te raken uit sneeuw, ijs of zand, zonder hierbij de versnellingsbak te beschadigen, zie *Als de auto vast is komen te zitten* ⇨ *186*.

N : In deze stand is de motor niet gekoppeld met de wielen. Om de motor opnieuw te starten wanneer de auto al rijdt, gebruikt u alleen N (neutraal). Wanneer de auto moet worden gesleept, raadpleegt u *De auto slepen* ⇨ *306*.

⚠ Waarschuwing

Het is gevaarlijk om naar een aandrijfversnelling te schakelen als de motor met hoog toerental draait. De auto kan dan vooruit schieten, tenzij u het rempedaal stevig hebt ingetrapt. U kunt dan de macht over het stuur verliezen en personen of obstakels raken. Schakel daarom niet naar een aandrijfversnelling als de motor met hoog toerental draait.

Voorzichtig

De versnellingsbak kan beschadigd raken als u uit P (Park) of N (Neutraal) schakelt terwijl de motor met hoog toerental draait. De reparatiekosten hiervoor worden niet gedekt door de autogarantie. Zorg ervoor dat de motor niet met een hoog toerental draait wanneer u schakelt.

D : Deze stand wordt gebruikt voor normale rijomstandigheden. Het biedt het meest gunstige brandstofverbruik. Wanneer u meer vermogen nodig hebt om in te halen, drukt u het pedaal in om het gewenste acceleratieniveau te bereiken.

Als de versnellingsbak bij gladde wegomstandigheden wordt teruggeschakeld, kan dit tot gevolg hebben dat het voertuig slipt. Zie “Slippen” onder *Beheersing kwijtraken* ⇨ *172*.

In stand D (Drive) kunt u de transmissie met de schakelflippers schakelen zoals bij een handgeschakelde versnellingsbak Zie *Mechanische modus* ⇨ *202*.

M : In stand M (handgeschakelde modus) kunt u de transmissie met de schakelflippers schakelen zoals bij een handgeschakelde versnellingsbak. Zie *Mechanische modus* ⇨ *202*.

Mechanische modus

Handbediende flipperschakeling

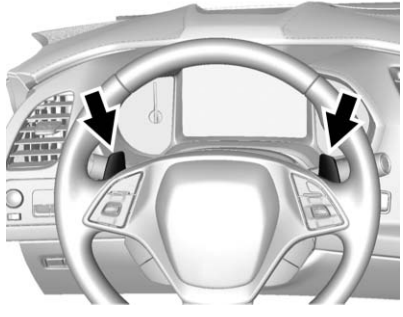

Wanneer de schakelhendel in stand M wordt gezet, gaat de transmissie naar de handgeschakelde modus. De transmissie blijft in de huidige versnelling totdat wordt verzocht om te schakelen. U kunt de schakelflippers op het stuurwiel gebruiken om op te schakelen of terug te schakelen. Met de rechter flipper (+) schakelt u op en met de linker flipper (-) schakelt u terug.

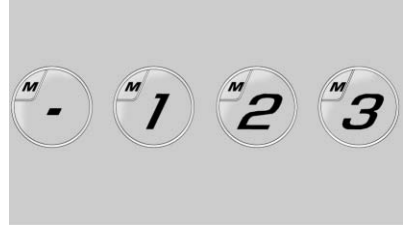

Wanneer u de handbediende schakelflippers in stand M (handgeschakelde modus) gebruikt, verschijnt de huidige versnelling op de instrumentengroep of, indien aanwezig, op het head-updisplay (HUD). Zie *Head-Up Display (HUD)* ⇨ *128*.

Tijdens het vanuit stilstand optrekken bij sneeuw en ijzel heeft de auto meer grip als de 2e versnelling wordt ingeschakeld.

U kunt het handbediende schakelflippersysteem uitschakelen door de schakelhendel vanuit stand M (handgeschakelde modus) terug te zetten naar stand D (Drive).

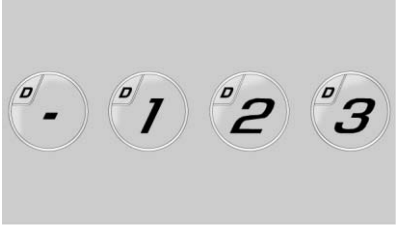

Wanneer de schakelhendel in stand D (Drive) staat, drukt u op de rechter flipper (+) of linker flipper (-) om de transmissie in de tijdelijke modus voor handbediende flipperschakeling te zetten. Op de versnellingsindicator van de schakelhendel, op de instrumentengroep en op het HUD verschijnt een M, zelfs als de schakelhendel nog in stand D (Drive) staat. Om het systeem te verlaten, houdt u de plus-flipper (+) langer dan één seconde ingedrukt. Het systeem keert terug naar automatisch schakelen nadat zes seconden met een constante kruissnelheid is gereden zonder handmatig te schakelen, sportief bochten te nemen of de auto tot stilstand te brengen.

Terwijl het schakelsysteem voor handbediende flipperschakeling ingeschakeld is, schakelt de versnellingsbak automatisch omlaag wanneer de auto vertraagt. De versnellingsbak selecteert de 1e versnelling zodra de auto stopt. Vanuit stilstand zal de auto starten en de 1e versnelling kiezen, tenzij de schakelflippers zijn gebruikt om een andere versnelling te kiezen, of D (Drive) is geselecteerd.

Als de linker min-flipper (-) kort wordt ingedrukt, zal de versnellingsbak terugschakelen naar de laagste mogelijke versnelling voor de rijsnelheid. Als u de flipper ingedrukt blijft houden terwijl de auto vertraagt, wordt verder teruggeschakeld als de rijsnelheid dit toelaat. Deze functie werkt ook in de tijdelijke modus voor handbediende flipperschakeling, maar druk eerst de min-flipper (-) in en laat hem los om naar de tijdelijke modus voor handbediende flipperschakeling te gaan en druk vervolgens de min-flipper (-) kort in.

U kunt niet met de schakelflippers op- of terugschakelen wanneer de rijsnelheid te laag of te hoog is en u kunt hiermee evenmin vanuit de 3e (derde) of een hogere versnelling wegrijden.

Wanneer niet wordt opgeschakeld wanneer dat nodig is, wordt de rijsnelheid beperkt om de motor te beschermen.

Wanneer een schakelverzoek wordt geweigerd omdat de snelheid dit niet toelaat, verschijnt er een DIC-bericht en blijft de huidige versnelling zichtbaar op de instrumentengroep en het HUD.

Handbediende flipperschakeling is beschikbaar voor gebruik met cruisecontrol. Zie *Cruisecontrole* ⇨ *220*.

De rijsnelheid die nodig is voor handbediende flipperschakeling is afhankelijk van verschillende ingangswaarden van de auto. Hierdoor kan de snelheid waarbij opgeschakeld mag worden met enkele km/h (mph) variëren.

Bij auto's met een asoverbrengingsverhouding van 2,41:1 (standaarduitrusting GXB)

- Om op te schakelen naar de 3e (derde) versnelling, moet de snelheid ongeveer 25 km/h (16 mph) zijn.
- Om op te schakelen naar de 4e (vierde) versnelling, moet de snelheid ongeveer 37 km/h (23 mph) zijn.
- Om op te schakelen naar de 5e (vijfde) versnelling, moet de snelheid ongeveer 48 km/h (30 mph) zijn.
- Om op te schakelen naar de 6e (zesde) versnelling, moet de snelheid ongeveer 60 km/h (37 mph) zijn.
- Om op te schakelen naar de 7e (zevende) versnelling, moet de snelheid ongeveer 74 km/h (46 mph) zijn.
- Om op te schakelen naar de 8e (achtste) versnelling, moet de snelheid ongeveer 95 km/h (59 mph) zijn.

Om schade aan de aandrijflijn te voorkomen, kan boven bepaalde snelheden niet naar een lagere versnelling worden geschakeld met de handbediende flippers. De maximum toegestane snelheden voor het terugschakelen naar de 1e (eerste) tot de 6e (zesde) versnelling zijn:

- Naar 6e (zesde) versnelling boven 309 km/h (192 mph).
- Naar 5e (zesde) versnelling boven 243 km/h (151 mph).
- Naar 4e (vierde) versnelling boven 183 km/h (114 mph).
- Naar 3e (derde) versnelling boven 149 km/h (93 mph).
- Naar 2e (tweede) versnelling boven 100 km/h (62 mph).
- Naar 1e (eerste) versnelling boven 62 km/h (39 mph).

Bij auto's met een asoverbrengingsverhouding 2,73:1 (standaarduitrusting GU2)

- Om op te schakelen naar de 3e (derde) versnelling, moet de snelheid ongeveer 24 km/h (15 mph) zijn.
- Om op te schakelen naar de 4e (vierde) versnelling, moet de snelheid ongeveer 34 km/h (21 mph) zijn.
- Om op te schakelen naar de 5e (vijfde) versnelling, moet de snelheid ongeveer 43 km/h (27 mph) zijn.
- Om op te schakelen naar de 6e (zesde) versnelling, moet de snelheid ongeveer 55 km/h (34 mph) zijn.
- Om op te schakelen naar de 7e (zevende) versnelling, moet de snelheid ongeveer 64 km/h (40 mph) zijn.

- Om op te schakelen naar de 8e (achtste) versnelling, moet de snelheid ongeveer 82 km/h (51 mph) zijn.

Om schade aan de aandrijflijn te voorkomen, kan boven bepaalde snelheden niet naar een lagere versnelling worden geschakeld met de handbediende flippers. De maximum toegestane snelheden voor het terugschakelen naar de 1e (eerste) tot de 7e (zevende) versnelling zijn:

- Naar 7e (zevende) versnelling boven 321 km/h (199 mph).
- Naar 6e (zesde) versnelling boven 272 km/h (169 mph).
- Naar 5e (zesde) versnelling boven 214 km/h (133 mph).
- Naar 4e (vierde) versnelling boven 161 km/h (100 mph).
- Naar 3e (derde) versnelling boven 131 km/h (93 mph).
- Naar 2e (tweede) versnelling boven 88 km/h (62 mph).
- Naar 1e (eerste) versnelling boven 55 km/h (39 mph).

Wanneer niet wordt verzocht om op te schakelen terwijl het motortoerental het brandstofafsluittoerental bereikt, wordt het motortoerental begrensd om de motor te beschermen. Zie *Toerenteller* ⇨ *114*.

Schakellampje

Het schakellampje op de instrumentengroep licht op wanneer wordt geadviseerd op te schakelen voor een optimaal brandstofrendement of optimale prestaties, afhankelijk van de input van de bestuurder.

Handgeschakelde versnellingsbak

Manuele transmissie

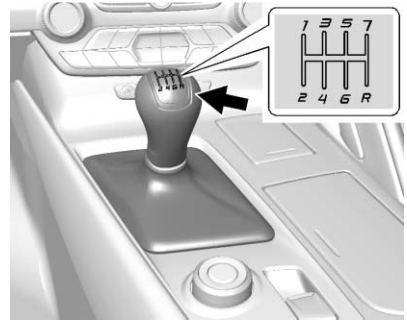

Dit is het schakelpatroon voor een handgeschakelde versnellingsbak met 7 versnellingen.

Bediening:

1 : Druk het koppelingspedaal in en schakel naar de 1e (eerste) versnelling. Vervolgens laat u langzaam de koppeling opkomen terwijl u het gaspedaal intrapt.

Dit kunt u doen als de auto langzamer rijdt dan 64 km/h (40 mph). Als de auto volledig tot stilstand komt en de 1e (eerste) versnelling moeilijk kan worden geselecteerd, zet u de schakelhendel in de neutraalstand en laat u de koppeling opkomen. Vervolgens trapt u de koppeling weer in en schakelt u naar 1 (eerste).

2 : Trap het koppelingspedaal in terwijl u het gaspedaal laat opkomen en schakel naar de 2e (tweede) versnelling. Vervolgens laat u langzaam de koppeling opkomen terwijl u het gaspedaal intrapt.

3, 4, 5, 6 en 7 : Schakel naar de 3 (derde), 4 (vierde), 5 (vijfde), 6 (zesde) en 7 (zevende) op dezelfde manier als naar de 2 (tweede).

Om te stoppen, laat u het gaspedaal opkomen en drukt u op het rempedaal. Vlak voordat de auto tot stilstand komt, drukt u het koppelingspedaal en het rempedaal in en schakelt u naar de neutraalstand.

Neutrale stand : Voor het starten of stationair laten draaien van de motor. De neutraalstand is de middelste positie van het schakelpatroon.

R : Om achteruit te rijden, trapt u het koppelingspedaal in en schakelt u naar stand R (Achteruit). Mogelijk moet u meer druk zetten om de hendel voorbij de 5e (vijfde) en 6e (zesde) versnelling naar stand R (Achteruit) te bewegen. Laat het koppelingspedaal langzaam opkomen terwijl u het gaspedaal intrapt.

De auto kan veilig in stand R (Achteruit) worden gezet als de auto langzamer rijdt dan 5 km/h (3 mph). Als de auto sneller rijdt, kan er niet naar stand R (Achteruit) worden geschakeld.

Schakelsnelheden

Gebruik de volgende schakelsnelheden in km/h (mph) om zo zuinig mogelijk te rijden.

1 naar 4	27 (17)
4 naar 5	40 (25)
5 naar 6	64 (40)
6 naar 7	72 (45)

Voorzichtig

Tijdens het schakelen de schakelpook niet onnodig heen en weer bewegen. Hierdoor kan de versnellingsbak beschadigd raken. Schakel direct in de volgende versnelling.

Schakelstandindicator

Op de instrumentengroep verschijnt de schakelstandindicator, wanneer voor optimaal brandstofrendement geadviseerd wordt te schakelen. Wanneer de pijl omhoogwijst, wordt geadviseerd op te schakelen. Wanneer de pijl omlaagwijst, wordt

geadviseerd terug te schakelen. Het nummer bij de pijl geeft de geadviseerde versnelling aan.

Terugschakelen

Schakel niet terug bij snelheden hoger dan:

1 (eerste)	72 km/h (45 mph)
2 (tweede)	107 km/h (67 mph)
3 (derde)	160 km/h (100 mph)
4 (vierde)	233 km/h (145 mph)

Voorzichtig

Wanneer u tijdens terugschakelen een versnelling overslaat of als de motor overtoeren maakt terwijl u het koppelingspedaal loslaat, kunnen de motor, koppeling, aandrijfassen of versnellingsbak worden beschadigd.

Wanneer het motortoerental onder 900 1/min daalt, of wanneer de motor niet soepel draait, schakelt u naar de eerstvolgende lagere versnelling. Het kan nodig zijn om twee of meer versnellingen terug te schakelen.

De versnellingsbak heeft een veer die de schakelhendel in de buurt van de 3e (derde) en 4e (vierde) versnelling centreert. Door deze veer weet u in welke versnelling de schakelhendel staat bij het schakelen. Wees voorzichtig wanneer u van de 1e (eerste) naar de 2e (tweede) versnelling of van de 7e (zevende) naar de 6e (zesde) versnelling schakelt. De veer zal proberen de schakelhendel naar de 4e (vierde) en 3e (derde) versnelling te trekken. Zet de hendel in de 2 (tweede) of 6 (zesde) en laat de schakelhendel niet in de trekrichting bewegen, omdat deze anders van de 1 (eerste) naar de 4 (vierde) of van de 7 (zevende) naar de 4 (vierde) kan schakelen.

Wanneer er niet wordt opgeschakeld terwijl het motortoerental het brandstofafsluittoerental bereikt, wordt het motortoerental beperkt om de motor te beschermen. Zie *Toerenteller* ⇨ *114*.

Active Rev Match

Auto's met een handgeschakelde versnellingsbak zijn voorzien van Active Rev Match (ARM). Active Rev Match (ARM) helpt de bestuurder om soepeler te schakelen door het motortoerental af te stemmen op de volgende versnelling. Door het gebruik van de schakelhendel en de koppeling in de gaten te houden, wordt het motortoerental door ARM aangepast aan een gekalibreerde waarde die op de versnellingskeuze is gebaseerd. Bij op- en terugschakelen wordt het motortoerental verhoogd en verlaagd om het aan te passen aan de snelheid van de auto en de stand van de versnellingsbak. ARM wordt een paar seconden actief gehouden tussen het schakelen en wordt vervolgens gedeactiveerd als het schakelen niet wordt afgerond.

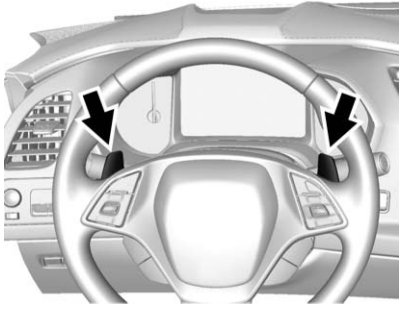

Het systeem wordt geactiveerd en gedeactiveerd door een van de flippers met de aanduiding REV MATCH op het stuurwiel in te drukken. Het systeem moet bij iedere nieuwe contactcyclus opnieuw worden geactiveerd.

Een versnellingsindicator in de instrumentengroep geeft aan welke versnelling momenteel gekozen is:

- Als ARM geactiveerd is, is het versnellingsnummer geel.
- Als ARM gedeactiveerd is, is het versnellingsnummer wit.
- Een wit streepje geeft aan dat er service vereist is. ARM wordt dan uitgeschakeld en de storingsindicatielamp brandt. Zie *Storingsindicatielampje (Storingsindicatielampje motor)* ⇨ *117*. De koppeling en handgeschakelde versnellingsbak blijven normaal doorwerken.

ARM zal ook:

- actief zijn boven 25 km/h (16 mph).
- het motortoerental aanpassen tot 5400 1/min.
- niet actief zijn als het gaspedaal wordt ingetrapt.
- worden uitgeschakeld als de koelvloeistoftemperatuur lager is dan 0 °C (32 °F).

Remsysteem

ABS-systeem

De auto is uitgerust met een antiblokkeersysteem (ABS). Dit is een geavanceerd elektronisch remsysteem dat voorkomt dat de wielen slippen tijdens het remmen.

Wanneer de auto begint te rijden, voert het ABS een zelfcontrole uit. Tijdens deze test kunt u een kort motor- of klikgeluid horen en kunt u merken dat het rempedaal een beetje beweegt. Dit is normaal.

Als er een probleem is met ABS, gaat het waarschuwingslampje branden. Zie *ABS-systeem, waarschuwingslampje* ⇨ *121*.

Als u op een nat wegdek rijdt en plotseling bruusk moet remmen en blijven remmen om een onverwacht

obstakel te vermijden, detecteert een computer dat de wielen vertragen. Als een van wielen bijna niet meer draait, bedient de computer de remmen op elk wiel afzonderlijk.

Zo nodig kan ABS de remdruk op elk wiel sneller veranderen dan de bestuurder dat zou kunnen doen. Dit kan u helpen om het obstakel te ontwijken, terwijl u hard remt.

Wanneer er geremd wordt, blijft de computer updates ontvangen over de wielsnelheid en regelt hij de remdruk navenant.

Let op: ABS verandert de tijd niet die nodig is om een voet op het rempedaal te zetten of het verkort de remafstand niet. Als u te dicht achter de auto komt die voor u rijdt, hebt u niet genoeg tijd om te remmen als deze auto plots vertraagt of stopt. Laat altijd genoeg ruimte om te kunnen stoppen, zelfs met ABS.

ABS gebruiken

Ga niet pompend remmen. Houd het rempedaal gewoon stevig ingedrukt en laat ABS werken. U hoort dan de motor van de ABS-pomp en voelt de pulserende werking van het rempedaal. Dit is normaal.

Remmen in noodgevallen

Met ABS kunt u tegelijkertijd sturen en remmen. In veel noodgevallen helpt sturen beter dan zelfs het beste remgedrag.

Elektrische parkeerrem

De auto is uitgerust met een elektrische handrem (EPB). De schakelaar bevindt zich op de middenconsole. U kunt de EPB altijd activeren, zelfs wanneer de ontsteking is uitgeschakeld. Vermijd herhaaldelijk activeren van de EPB wanneer de motor niet loopt om te voorkomen dat de accu leegraakt.

De parkeerrem heeft een rood statuslampje en een geel waarschuwingslampje. Zie *Elektrische parkeerrem, lampje* ⇨ *120* en *Onderhoud elektrische parkeerrem, lampje* ⇨ *120*. Er verschijnen ook parkeerremspecifieke berichten op het Driver Information Center (DIC). Zie *Remsysteem, berichten* ⇨ *132*. Bij onvoldoende accucapaciteit kunt u de EPB niet aantrekken of loszetten.

Controleer voordat u uitstapt het rode statuslampje van de parkeerrem om er zeker van te zijn dat de parkeerrem is aangezet.

EPB aantrekken

Om de EPB in te schakelen:

1. Zorg dat de auto helemaal stilstaat.
2. Til de EPB-schakelaar even op.

Het rode statuslampje voor de parkeerrem gaat knipperen om, zodra de EPB is aangezet, te blijven branden. Als het rode statuslampje voor de parkeerrem continu knippert, is de EPB slechts gedeeltelijk aangezet of vertoont de EPB een probleem. Er verschijnt een DIC-bericht. Zet de EPB los en probeer deze opnieuw aan te zetten. Als het lampje niet gaat branden of blijft knipperen, moet uw auto voor onderhoud naar de garage. Rijd niet met de auto, als het rode statuslampje voor de parkeerrem knippert. Raadpleeg de dealer. Zie *Elektrische parkeerrem, lampje* ⇨ *120*.

Als het gele waarschuwingslampje voor de parkeerrem brandt, til dan de EPB-schakelaar omhoog en houd deze vast. Houd de schakelaar vast totdat het rode statuslampje voor de parkeerrem blijft branden. Als het gele waarschuwingslampje voor de handrem blijft branden, breng dan een bezoek aan de dealer.

Als u de EPB tijdens het rijden aanzet, wordt de auto zolang u de schakelaar omhoogduwt afgeremd. Als u de schakelaar omhooghoudt totdat de auto tot stilstand is gekomen, blijft de EPB aangezet.

In bepaalde situaties waarbij de auto stilstaat wordt de EPB mogelijk automatisch aangezet. Dit is normaal en gebeurt voor de periodieke controle op een goede werking van het EPB-systeem.

Als de EPB niet werkt, moeten de achterwielen worden geblokkeerd om wegrollen te voorkomen.

EPB loszetten

Om de EPB los te zetten:

1. Zet het contact in de stand ACC/ACCESSORY of ON/RUN/START.
2. Trap het rempedaal in en houd hem ingetrapt.
3. Duw de EPB-schakelaar korte tijd omlaag.

De EPB is losgezet, wanneer het rode statuslampje voor de parkeerrem uit is.

Als het gele waarschuwingslampje voor de parkeerrem brandt, zet de EPB dan los door de EPB-schakelaar omlaag te duwen en in deze stand vast te houden. Houd de schakelaar vast totdat het rode statuslampje voor de parkeerrem is gedoofd. Als een van deze lampjes blijft branden na een poging de parkeerrem los te zetten, breng dan een bezoek aan de dealer.

Voorzichtig

Bij het rijden met aangetrokken handrem kan het remsysteem oververhit raken en voortijdige slijtage of schade aan onderdelen van het remsysteem veroorzaken. Controleer voor vertrek of de handrem geheel losgezet is en het remwaarschuwingslampje uit is.

EPB automatisch loszetten

De EPB wordt automatisch uitgeschakeld wanneer de motor draait, een versnelling ingeschakeld is en er een poging wordt ondernomen om weg te rijden. Trek bij een aangetrokken EPB niet te snel op, zodat de remvoering langer meegaat.

De EPB kan ook worden gebruikt om het achteruitrollen te voorkomen van auto's met een handgeschakelde versnellingsbak die op een heuvel willen wegrijden. Wanneer achteruitrollen niet gewenst is, kunt u bij ingeschakelde EPB beide voeten gebruiken voor het koppelingspedaal en het gaspedaal om de auto in de gewenste richting te laten rijden. In het gegeven geval hoeft u de schakelaar niet in te drukken om de EPB los te zetten.

Remhulpsysteem

De remassistent is ontworpen om de bestuurder te helpen stoppen of de snelheid van de auto in noodomstandigheden te verlagen. Deze functie gebruikt de hydraulische remregelmodule van het stabiliteitssysteem om het rembekrachtigingssysteem te helpen wanneer de bestuurder snel en krachtig op het rempedaal drukt in een poging om de auto snel te stoppen of te vertragen. De hydraulische regelmodule van het stabiliteitssysteem verhoogt de remdruk op elke hoek van de auto totdat de ABS geactiveerd wordt. Het is normaal dat het rempedaal lichtjes trilt of beweegt en de bestuurder moet, als de rijsituatie dat vereist, gewoon verder remmen. De remassistent wordt automatisch uitgezet wanneer u het rempedaal lost of als de druk op het rempedaal snel afneemt.

Starthulp op helling (HSA)

Bij auto's met Hill Start Assist (HSA) kan deze functie automatisch inschakelen wanneer de auto op een helling wordt gestopt. De functie dient om te voorkomen dat de auto tijdens het wegrijden voor- of achteruit kan rollen. Tijdens de overgang van het loslaten van het rempedaal naar gas geven om op een helling weg te rijden, behoudt HSA de remdruk om niet te rollen. HSA wordt niet ingeschakeld als de auto zich in een aandrijfversnelling bevindt met de neus naar beneden of als de auto met de neus naar boven staat en in stand R (Achteruit).

Rijregelsystemen

Tractieregeling/Elektronische stabiliteitsregeling (ESC)

De auto heeft een Traction Control System (TCS) oftewel tractieregeling en een StabiliTrak-systeem. Deze systemen helpen de wielspin beperken en ondersteunen de bestuurder om de controle over de auto te handhaven, vooral als het wegdek glad is.

TCS activeert wanneer het vaststelt dat de achterwielen te veel doorslippen of tractie beginnen te verliezen. Wanneer dit gebeurt, activeert TCS de remmen voor het doorslippende wiel en wordt het motorvermogen verlaagd (door de gasklep te sluiten en de ontstekingsvonk te regelen) om de mate van doorslippen te beperken.

StabiliTrak wordt geactiveerd wanneer de auto een verschil detecteert tussen de weg die u van plan was te nemen en de richting die de auto in werkelijkheid uitrijdt. StabiliTrak past selectief remdruk toe op elk van de remmen van de auto om de bestuurder te helpen de auto op het gewenste pad te houden.

Wanneer de cruisecontrol wordt gebruikt terwijl TCS het doorslippen begint te beperken, wordt de cruisecontrol automatisch uitgeschakeld. Cruisecontrol kan opnieuw worden ingeschakeld wanneer de wegomstandigheden dit toelaten. Zie *Cruisecontrole* ⇨ *220*.

Beide systemen gaan automatisch aan als de auto wordt gestart en wegrijdt. Deze systemen zijn mogelijk voel- of hoorbaar zodra deze ingrijpen of terwijl diagnosefuncties worden uitgevoerd. Dit is normaal en duidt niet op een probleem met de auto.

Het is raadzaam om beide systemen onder normale rijomstandigheden ingeschakeld te laten. Als de auto vast raakt in zand, modder, ijs of sneeuw moet TCS soms worden uitgeschakeld. Zie *Als de auto vast is komen te zitten* ⇨ *186* en “Systemen aan- en uitzetten”, verderop in dit hoofdstuk.

Het controlelampje voor beide systemen zit in de instrumentengroep. Dit lampje zal:

- Knipperen terwijl TCS de wielslip beperkt.
- Knipperen terwijl StabiliTrak actief ingrijpt.
- Gaan branden en aan blijven wanneer één van deze systemen niet werkt.

Als een van beide systemen niet aan gaat of niet activeert, toont het Driver Information Center (DIC) een melding; gaat dan aan en blijft aan om erop te wijzen dat het systeem niet functioneert en de bestuurder niet ondersteunt bij de besturing van de auto. De auto blijft veilig om mee te rijden maar de bestuurder moet zijn rijstijl wel aanpassen.

Als aan gaat en blijft branden:

1. Breng de auto tot stilstand.
2. Zet de motor af en wacht 15 seconden.
3. Start de motor.

Rijd de auto. Als aan gaat en blijft, heeft de auto meer tijd nodig om het probleem te diagnosticeren. Raadpleeg de dealer als het probleem aanhoudt.

Systemen aan- en uitzetten

De TCS/StabiliTrak-knop zit op de middenconsole.

Voorzichtig

Rem niet herhaaldelijk of versnel niet te fel wanneer TCS uitstaat. Hierdoor kan de aandrijving van de auto beschadigd worden.

Om alleen TCS uit te schakelen, drukt u kort op . Het lampje Traction Off (tractie uit) in de instrumentengroep gaat branden. Om TCS weer aan te zetten, drukt u op en laat u deze weer los. Het lampje Traction Off (tractie uit) in de instrumentengroep gaat uit.

Als TCS de wielslip beperkt terwijl de is ingedrukt, zal het systeem niet uitschakelen zolang de wielen doorslippen.

Om zowel TCS als StabiliTrak uit te schakelen, houdt u ingedrukt totdat de lampjes Tractie uit en StabiliTrak OFF op de instrumentengroep gaan en blijven branden.

Om TCS en StabiliTrak weer aan te zetten, drukt u op en laat u deze weer los. In de instrumentengroep doven de lampjes Traction Off (tractie uit) en StabiliTrak Off (StabiliTrak uit) .

Als sprake is van een storing in het bandenspanningscontrolesysteem (Tire Pressure Monitor System of TPMS) en SERVICE TIRE MONITOR SYSTEM (bandenspanningscontrolesysteem vereist service) op het DIC wordt weergegeven, heeft dat de onderstaande gevolgen voor StabiliTrak:

- StabiliTrak kan niet door de bestuurder worden uitgeschakeld.
- Als StabiliTrak uit staat, zal het automatisch worden ingeschakeld.
- Performance Traction Management is niet beschikbaar.
- StabiliTrak zal anders aanvoelen bij het ondersteunen en op koers houden van de auto.

Het monteren van accessoires kan de prestaties van de auto beïnvloeden. Zie *Accessoires en aanpassingen* ⇨ *232*.

Regeling bestuurders-modus

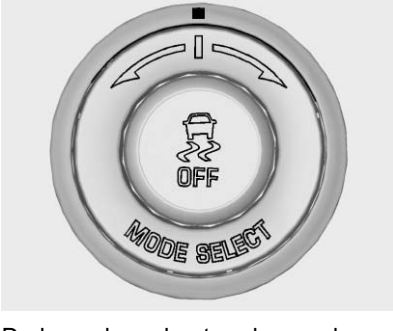

De keuzeknop bestuurdersmodus zit op de console achter de schakelhendel.

Er zijn vijf modi voor verschillende rijomstandigheden: Weather (Weer), Eco, Tour, Sport en Track.

Bij inschakeling van het contact staat de auto in de Eco-modus.

Om van modus te veranderen, draait u aan de buitenste ring. De modi worden weergegeven op de instrumentengroep.

Druk op de knop in het midden van de knop voor stabiliteitsregeling en tractieregeling of als de auto in de Track-modus staat met Performance Traction Management (PTM). Zie *Tractieregeling/Elektronische stabiliteitsregeling (ESC)* ⇨ *212* of de informatie over PTM in *Competitierijstand* ⇨ *217*.

Als PTM actief is, kunt u met de buitenring van PTM-modus veranderen en wordt de bestuurdersmodus weergegeven op de instrumentengroep.

Iedere modus is geconfigureerd voor gebruik onder verschillende rijomstandigheden. Gebruik:

- Weather-modus voor regen en sneeuw.
- Eco-modus voor zuiniger rijden.
- Tour-modus voor comfortabel normaal rijden.
- Sport-modus voor energiek rijden op de weg.
- Track-modus voor op het racecircuit.

Er zijn 12 eigenschappen die per modus variëren, zoals hieronder aangegeven. Niet alle auto's beschikken over alle functies (afhankelijk van de opties).

Modi:	WEATHER	ECO *Standaard*	TOUR	SPORT	TRACK
Clusterweergave	Tour	Tour	Tour	Sport	Track
Throttle Progression	Weather	Normaal	Normaal	Sport	Sport
Trans Shift Mode (indien aanwezig)	Normaal	Normaal	Normaal	Sport	Track
Active Fuel Management	Normaal	Eco	Normaal	Normaal	Normaal
Uitlaatmodus	Eco	Eco	Tour	Sport	Track
Stuurinrichting	Comfort	Comfort	Comfort	Sport	Track
StabiliTrak	Normaal	Normaal	Normaal	Normaal	Comp Mode besch.
Elektronisch sperdifferentieel	Modus 1	Modus 1	Modus 1	Modi 2 en 3	Modi 2 en 3
Magnetic Ride	Tour	Tour	Tour	Sport	Track
Launch Control	N.v.t.	N.v.t.	N.v.t.	N.v.t.	Beschikbaar
Tractieregeling	Weather	Normaal	Normaal	Normaal	Track
Performance Traction Management	Uit	Uit	Uit	Uit	Beschikbaar

Beïnvloede eigenschappen keuze-knop bestuurdersmodus

Instrumentenpaneeldisplay

Configureert het meterscherm voor iedere gekoppelde modus (standaard):

- Tour: Modern thema met schermen voor audio en navigatie.
- Sport: Klassieke, eenvoudig af te lezen sportwagenmeters.
- Track: Meterdesign gebaseerd op Corvette Racing-display met rondetimer.

Throttle Progression

Stelt de gevoeligheid van de gasklep af door te selecteren hoe snel of langzaam de gasklep reageert op het gaspedaal.

Schakelmodus versnellingsbak - Flipperschakeling automatisch

- Stelt af op soepeler of steviger schakelwerk.
- Sport – Performance Algorithm Liftfoot (PAL) herkent een agressieve bediening van het gaspedaal en houdt, wanneer u geen gebruik maakt van de schakelflippers, lagere versnellingen aan ter verbetering van de motorrem en autorespons (beschikbaar in Sport- of Track-modus).
- Track - Performance Algorithm Shift (PAS) herkent agressief bochtenwerk, sterk afremmen en snelle acceleratie voor het selecteren en aanhouden van lagere versnellingen, wanneer u geen gebruik maakt van de flippers.

Active Fuel Management (motorcilinder schakelt uit) 4-cilindermodus

- Normaal bij automatische versnellingsbak: De motor gebruikt de 8-cilindermodus tijdens acceleratie, maar stapt over op de 4-cilindermodus tijdens rijden in vrijloop.
- Met handgeschakelde versnellingsbak: Active Fuel Management alleen actief in Eco Mode.
- Uit in handgeschakelde modus met automatische versnellingsbak, tenzij in Eco-modus.
- Eco houdt de motor in de 4-cilindermodus, tenzij er sterk geaccelereerd moet worden.

Uitlaat (variabele modus uitlaatsysteem)

Wijzigt, wanneer de variabele uitlaatkleppen opengaan.

Besturing (Assist Effort)

Schakelt van minder stuurgevoel naar minder bekrachtiging voor meer stuurgevoel.

Magnetic Ride Control

Stelt de stugheid van de schokdemping af op basis van de rijomstandigheden voor meer comfort en betere prestaties.

Launch Control

Alleen beschikbaar in de Track-modus voor maximale acceleratie vanuit stilstand in de PTM-modus.

Stabiliteitsregeling

- Performance Traction Management laat minder computersturing toe om enigszins te kunnen sliden en driften en wordt geselecteerd met (alleen beschikbaar in Sport- of Track-modus).
- StabiliTrak is uit te schakelen door in te drukken en 10 seconden ingedrukt te houden.

PTM (Performance Traction Management)

- Beschikbaar in de Track-modus.

- Er zijn vijf instellingen die geselecteerd kunnen worden als Performance Traction Management is geactiveerd.

Competitierijstand

Performance Traction Management (PTM) en Launch Control zijn systemen die ontwikkeld zijn voor betere prestaties tijdens het accelereren en/of nemen van bochten. Dit wordt bereikt door het regelen en optimaliseren van de prestaties van motor, remmen en ophanging. Deze standen zijn bedoeld voor gebruik op een circuit en zijn niet bedoeld voor gebruik op de openbare weg. De systemen compenseren niet het gebrek aan ervaring van de bestuurder of het gebrek aan circuitkennis. Bestuurders die liever willen dat het systeem meer controle over de motor, remmen en ophanging heeft, worden geadviseerd de normale tractieregelings- en StabiliTrack-systemen in te schakelen.

Voorzichtig

Als u probeert te schakelen wanneer de aandrijfwielen spinnen en geen tractie hebben, kunt u de transmissie beschadigen. Schade veroorzaakt door misbruik van de auto wordt niet gedekt door de voertuiggarantie. Probeer niet te schakelen wanneer de aangedreven wielen geen tractie hebben.

Performance Traction Management (Z06-modellen, Grand Sport-modellen en Stingray met FE4)

Performance Traction Management (PTM) integreert de tractieregeling, StabiliTrak en het Magnetic Ride Control-systeem voor verbeterd en gelijkmatig bochtenwerk. De hoeveelheid beschikbaar motorvermogen is afhankelijk van de geselecteerde stand, wegdekcondities, vaardigheden van de bestuurder en hoe scherp de bocht is.

Dit lampje brandt wanneer het PTM ingeschakeld is.

Om deze optionele rijmodus te selecteren moet de auto in de Track-modus staan. Druk vervolgens snel tweemaal op op de middenconsole. Op het DIC verschijnt PERF TRAC 1 - WET ACTIVE HANDLING ON (sporttractie 1 - actieve handling op nat wegdek aan).

Om het werkingsvoordeel van dit systeem te ervaren, trapt u na het indraaien van een bocht en het punt waarop u gewoonlijk zou beginnen de acceleratie te verhogen, het gaspedaal volledig in. Het PTM-systeem past het motorvermogen aan om soepel en gelijkmatig de bocht uit te rijden.

Om in PTM een stand te selecteren draait u aan de knop Magnetic Ride Control/Performance Traction Management MODE SELECT op de middenconsole.

Het PTM-systeem kent vijf modi. U selecteert deze standen door te draaien aan de knop voor Magnetic Ride Control/Performance Traction Management MODE SELECT op de middenconsole. Beweeg omhoog of omlaag door de standen 1-5 door de MODE SELECT-knop rechts- of linksom te draaien.

Het volgende is een beschrijving van het DIC-display en het aanbevolen gebruik van elke stand:

PERF TRAC 1 - WET ACTIVE HANDLING ON (sport-tractie 1 - actieve handling op nat wegdek aan)

- Bedoeld voor alle bestuurder-vaardigheidsniveaus.
- Uitsluitend natte of vochtige omstandigheden - niet bedoeld voor gebruik in zware regenval of stilstaand water.
- StabiliTrak is ingeschakeld en het motorvermogen wordt verminderd op basis van de omstandigheden.

PERF TRAC 2 - DRY ACTIVE HANDLING ON (sport-tractie 2 - actieve handling op droog wegdek aan)

- Voor gebruik door minder ervaren bestuurders of tijdens het leren van een nieuw circuit.
- Uitsluitend droge condities.
- StabiliTrak is ingeschakeld en het motorvermogen is iets verminderd.

PERF TRAC 3 - SPORT ACTIVE HANDLING ON (sport-tractie 3 - sportieve handling aan)

- Voor gebruik door bestuurders die vertrouwd zijn met het circuit.
- Uitsluitend droge condities.
- Vereist meer rijvaardigheden dan stand 2.
- StabiliTrak is ingeschakeld en er is meer motorvermogen beschikbaar dan in stand 2.

PERF TRAC 4 - SPORT ACTIVE HANDLING OFF (sport-tractie 4 - sportieve handling uit)

- Voor gebruik door bestuurders die vertrouwd zijn met het circuit.
- Uitsluitend droge condities.
- Vereist meer rijvaardigheden dan standen 2 of 3.
- StabiliTrak is uitgeschakeld en het beschikbare motorvermogen is gelijk aan stand 3.

PERF TRAC 5 - RACE ACTIVE HANDLING OFF (sport-tractie 5 - race-handling uit)

- Voor gebruik door ervaren bestuurders die vertrouwd zijn met het circuit.
- Uitsluitend droge condities.
- Vraagt meer rijvaardigheid dan de andere standen.
- StabiliTrak is uitgeschakeld en het motorvermogen is beschikbaar voor maximale bochtensnelheid.

Druk kort op om Performance Traction Management uit te schakelen en de tractieregeling en StabiliTrak opnieuw te activeren. De lampjes tractie uit en StabiliTrak OFF gaan uit.

Launch Control (alleen in Track-modus)

In het kader van PTM (Z06-modellen, Grand Sport-modellen en de Stingray met FE4) is Launch Control beschikbaar om de bestuurder de mogelijkheid te bieden om extra hard op te trekken in een rechte lijn. Launch Control is een vorm van Traction Control waarbij wielspin wordt geregeld tijdens het optrekken met de auto. Deze functie is bedoeld voor gebruik op gesloten racecircuits waar gelijkmatige acceleraties van 0 tot 60 en gelijkmatige tijden over vierhonderd meter gewenst zijn.

Launch Control is alleen beschikbaar wanneer aan de volgende criteria is voldaan:

- Een van de PTM-modi is geselecteerd. De TCS-lamp gaat branden in het instrumentenbord en het bijbehorende DIC-bericht wordt weergegeven.
- De auto rijdt niet.
- Het stuurwiel staat in de recht-uit-stand.

Handgeschakelde versnellingsbakken

- De koppeling is ingedrukt en de 1 (eerste) versnelling is ingeschakeld.
- Het gaspedaal wordt snel ingedrukt naar volgas.

Launch Control beperkt in eerste instantie het motortoerental wanneer de bestuurder snel het gaspedaal indrukt naar volgas. Laat het motortoerental stabiliseren. Een soepele en snelle vrijgave van de koppeling, terwijl het gaspedaal volledig ingedrukt blijft, zorg ervoor dat doorslippende banden beheersbaar blijven. Voltooi de schakelhandelingen zoals beschreven in *Manuele transmissie* ⇨ *205*.

Automatische versnellingsbakken

- U moet het rempedaal stevig en volledig intrappen, zoals bij een noodstop.
- De gaspedaal gaat snel naar de stand voor een volledig geopende gasklep. (Als de auto rolt vanwege de volledig geopende gasklep, moet u de gasklep vrijgeven, het rempedaal steviger intrappen en opnieuw het gaspedaal bedienen voor een volledig geopende gasklep.)

Launch Control beperkt in eerste instantie het motortoerental wanneer de bestuurder snel het gaspedaal indrukt naar volgas. Laat het motortoerental stabiliseren. Een soepele en snelle vrijgave van het rempedaal, terwijl het gaspedaal volledig ingetrapt blijft, zorgt ervoor dat doorslippende banden beheersbaar blijven.

Nadat de auto is weggereden, blijft het systeem actief in PTM.

PTM en Launch Control zijn systemen die ontwikkeld zijn voor racecircuits. Ze zijn niet bedoeld voor gebruik op de openbare weg. De systemen zijn niet bedoeld als compensatie voor het gebrek van de bestuurder in ervaring of bekendheid met het circuit.

Differentieel met beperkte slip

Het elektronische sperdifferentieel (eLSD) wordt automatisch geactiveerd. eLSD bewaakt actief de autosensoren en het bedieningsgedrag van de bestuurder om te bepalen welke aanpassingen onder verschillende omstandigheden nodig zijn. Met eLSD beschikt de auto over:

- Betere controle bij hoge snelheden.
- Verbeterde tractie in bochten, waardoor meer acceleratie mogelijk wordt.
- Nauwkeuriger sturen.
- Betere beweeglijkheid.
- Integratie met StabiliTrak.

Bij gebruik van auto's met eLSD in zware omstandigheden moet de achterasolie worden ververst. Zie *Competitierijstand* ⇨ *217* en *Gepland onderhoud* ⇨ *319*.

Cruisecontrol

Cruisecontrole

Met cruisecontrol kunt u een snelheid van ongeveer 40 km/h (25 mph) of hoger aanhouden zonder dat u uw voet op het gaspedaal moet houden. Cruisecontrol werkt niet met snelheden lager dan 40 km/h (25 mph).

⚠ Waarschuwing

Cruisecontrol kan gevaarlijk zijn op plaatsen waar u niet veilig met eenzelfde snelheid kunt rijden. Gebruik cruise control niet op bochtige wegen of in druk verkeer.

Cruise control kan gevaarlijk zijn op gladde wegen. Op gladde wegen kunnen snelle tractieveranderingen de wielen overmatig doen slippen en kunt u controle verliezen. Gebruik geen cruisecontrole op gladde wegen.

Indien voorzien van een handgeschakelde versnellingsbak blijft de cruisecontrol tijdens het schakelen actief. De cruisecontrol wordt uitgeschakeld als het koppelingspedaal gedurende enkele seconden wordt ingetrapt.

Als het Traction Control System (TCS) oftewel de tractieregeling begint met het beperken van de mate van wielslip terwijl u cruisecontrol gebruikt, wordt de cruisecontrol automatisch uitgezet. Zie *Tractieregeling/Elektronische stabiliteitsregeling (ESC)* ⇨ *212*. Zodra de verkeersomstandigheden een veilig gebruik toelaten, kunt u de cruisecontrol weer aanzetten.

Als er wordt geremd, wordt cruisecontrol uitgeschakeld.

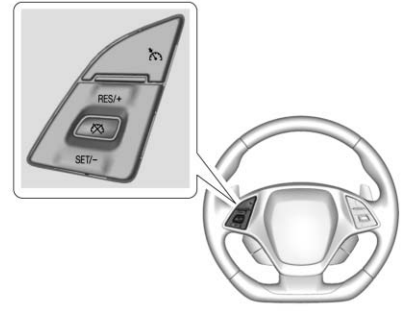

: Druk hierop om cruisecontrol in of uit te schakelen. Op de instrumentengroep licht een wit lampje op wanneer de cruisecontrol is ingeschakeld.

RES/+ : Als in het geheugen een rijsnelheid is opgeslagen, druk de knop dan kort in om deze snelheid te hervatten of houd de knop ingedrukt om te accelereren. Gebruik deze knop om de rijsnelheid te verhogen als cruisecontrol al actief is.

SET/- : Druk kort in om de rijsnelheid in te stellen en cruisecontrol te activeren. Gebruik deze knop om de rijsnelheid te verlagen als cruisecontrol al actief is.

: Indrukken om cruisecontrol uit te schakelen zonder de ingestelde snelheid uit het geheugen te wissen.

De meetwaarde kan op de digitale snelheidsmeter in Engelse of metrieke eenheden worden weergegeven. Zie *Dashboard* ⇨ *108*.

Cruisecontrol instellen

Als aanstaat terwijl het systeem niet gebruikt wordt, kan SET/– of RES/+ per ongeluk worden ingedrukt en wordt de cruisecontrol actief terwijl u dat niet wilt. Zorg dat de knop uit is wanneer u de cruisecontrol niet gebruikt.

1. Druk op om het cruise-systeem aan te zetten.
2. Versnel tot de gewenste snelheid.
3. Druk kort op SET/– op het stuurwiel.

4. Haal uw voet van het gaspedaal.

Het lampje van cruisecontrol op de instrumentengroep gaat groen branden nadat de cruisecontrol op de gewenste snelheid is ingesteld. Zie *Dashboard* ⇨ *108*.

Een ingestelde snelheid opnieuw instellen

Als cruisecontrol op een gewenste snelheid is ingesteld en u daarna remt of op de knop drukt, wordt cruisecontrol uitgeschakeld zonder de ingestelde snelheid uit het geheugen te wissen.

Zodra de rijsnelheid ongeveer 40 km/h (25 mph) of hoger is, drukt u kort op RES/+. De auto gaat dan weer naar de eerder ingestelde snelheid.

Snelheid verhogen terwijl u cruisecontrol gebruikt

Voer een van de volgende stappen uit:

- Houd RES/+ ingedrukt totdat de gewenste snelheid bereikt is en laat deze los.
- Om de rijsnelheid in stapjes te verhogen, drukt u kort op RES/+. Bij elke druk op de knop gaat de auto ca. 1,6 km/h (1 mph) sneller.

Snelheid verlagen terwijl u cruisecontrol gebruikt

Voer een van de volgende stappen uit:

- Houd SET/– ingedrukt totdat de gewenste lagere snelheid bereikt is en laat deze los.
- Om de rijsnelheid in stapjes te verlagen, drukt u kort op SET/–. Bij elke druk op de knop gaat de auto ca. 1,6 km/h (1 mph) langzamer.

Een andere auto inhalen wanneer u cruisecontrol gebruikt

Gebruik het gaspedaal om de snelheid van de auto te verhogen. Wanneer u uw voet van het gaspedaal haalt, remt de auto af tot de eerder ingestelde cruise-snelheid.

Als u tijdens intrappen of direct na vrijgeven van het gaspedaal om cruisecontrol te annuleren de knop SET/– kort indrukt, wordt de huidige rijsnelheid ingesteld als cruise-snelheid.

Cruisecontrol gebruiken op hellingen

Of de cruisecontrol goed zal werken, hangt af van de snelheid van de auto en het hellingspercentage van de hellingen. Wanneer u steile hellingen oprijdt, moet u mogelijk het gaspedaal indrukken om de snelheid van de auto te behouden. Bij het afrijden van een heuvel kan het zijn dat u het rempedaal moet intrappen of een lagere versnelling moet inschakelen om de snelheid laag genoeg te houden. Als het rempedaal wordt ingetrapt, schakelt de cruisecontrol uit.

Cruisecontrol bij handbediende flipperschakeling

Wanneer de stand M (handgeschakelde modus) van de auto is ingeschakeld en de flipperbedieningselementen voor handmatig schakelen worden niet gebruikt, werkt de cruisecontrol op dezelfde manier als D (Drive).

Wanneer de stand M (handgeschakelde modus) van de auto is ingeschakeld en de flipperbedieningselementen voor handmatig schakelen worden gebruikt, werkt de cruisecontrol als volgt:

- Als de cruisecontrol actief is en er een versnelling geselecteerd is met de flipperbedieningselementen voor handbediend schakelen, wordt de rijsnelheid aangehouden in de versnelling die door de bestuurder is geselecteerd en wordt de versnellingsbak niet automatisch op- of teruggeschakeld wanneer het schakelen door de bestuurder actief is.
- Als in heuvelachtig terrein wordt gereden, kan de cruisecontrol de rijsnelheid wellicht niet aanhouden wanneer niet door de bestuurder wordt op- of teruggeschakeld. Als in heuvelachtig terrein met ingeschakelde cruisecontrol en handbediende schakelflippers wordt gereden, moet de bestuurder de juiste versnelling voor het terrein of D (Drive) selecteren met de schakelhendel voor een volautomatische werking van de versnellingsbak.

Cruisecontrol beëindigen

- Druk lichtjes op het rempedaal.
- Trap het koppelingspedaal enkele seconden in of schakel naar N (Neutraal) (handgeschakelde versnellingsbakken).
- Schakel de versnellingsbak naar N (Neutraal) (automatische versnellingsbakken).
- Druk op .
- Om de cruisecontrol uit te schakelen, drukt u op .

Snelheidsgeheugen wissen

De ingestelde snelheid wordt uit het cruisecontrol-geheugen gewist, wanneer u op drukt of als u het contact uitgeschakeld.

Bestuurdersondersteuningssystemen

Ondersteuningssystemen bij parkeren of achteruitrijden

Indien aanwezig, bieden de achteruitrijcamera (RVC) en parkeercamera aan de voorzijde hulp bij het parkeren en vermijden van objecten. Controleer bij het parkeren of achteruitrijden altijd de directe omgeving rondom de auto.

Achteruitrijcamera (RVC)

Bij het inschakelen van R (Achteruit) toont de RVC op het infotainmentdisplay een beeld van het gebied achter de auto. Het vorige scherm verschijnt na een korte vertraging bij het uitschakelen van R (achteruit). Om terug te gaan naar het vorige scherm drukt u op een knop op het infotainmentsysteem, schakelt u naar de stand P (Parkeren) of gaat u rijden met een snelheid van 8 km/h (5 mph).

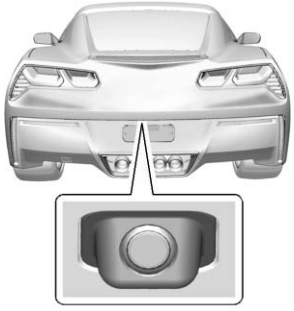

De camera is boven de kentekenplaat ingebouwd.

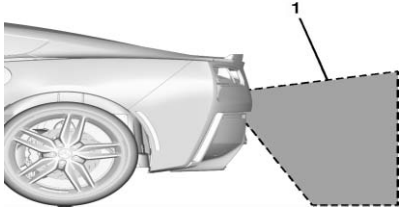

1. Zicht dat door de camera wordt weergegeven.

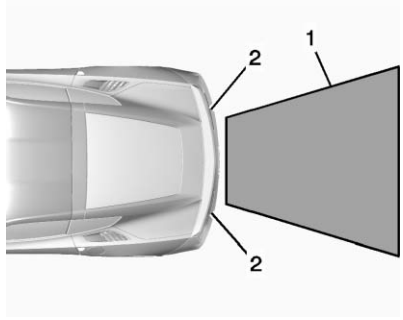

1. Zicht dat door de camera wordt weergegeven.
2. Hoek van de achterbumper.

Op de camerabeelden kunnen obstakels verder af of dichterbij lijken dan ze in werkelijkheid zijn. Het weergegeven gebied is beperkt en obstakels die zich dicht bij een bumperhoek of onder de bumper bevinden, worden niet weergegeven.

Parkeercamera voorzijde

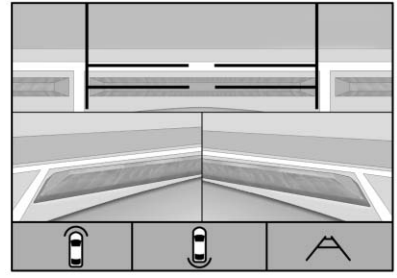

Indien aanwezig, verschijnt er een beeld van de zone vóór de auto op het infotainmentdisplay. Op het display verschijnen bovenin een bovenaanzicht van de voorkant en onderin de beelden van de linker en rechter frontcamera.

Het vooraanzicht verschijnt als u van R (Achteruit) naar een vooruitversnelling schakelt, als u CAMERA op de middenconsole indrukt en als de auto langzamer dan 8 km/h (5 mph) rijdt.

De frontcamera's bevinden zich aan beide zijden van de voorbumper.

⚠ Waarschuwing

De camera('s) kan (kunnen) geen kinderen, voetgangers, fietsers, kruisend verkeer, dieren of voorwerpen waarnemen die zich buiten het zicht van de camera, onder de bumperhoogte of onder de auto bevinden. De getoonde afstanden kunnen afwijken van de werkelijke afstanden. Rijd of parkeer niet alleen op deze camera('s). Kijk altijd achterom en om u heen voordat u begint te rijden. Als u niet de nodige voorzichtigheid in acht neemt, kan dit lichamelijk of dodelijk letsel of schade aan de auto tot gevolg hebben.

Systeem in- of uitschakelen

Begeleidingslijnen uitschakelen:

1. Druk voor het Infotainmentsysteem op de knop Instellingen op het aanraakscherm of draai aan de knop MENU om de Instellingen te markeren en druk vervolgens op MENU.
2. Kies de achteruitrijcamera.
3. Selecteer Guidance Lines (begeleidingslijnen) en selecteer vervolgens Off (uit) of On (aan).

Wanneer het systeem niet goed lijkt te werken

Het RVC-systeem werkt misschien niet goed of geeft geen duidelijk beeld als:

- Het donker is.
- De zon of koplamplichtbundels rechtstreeks in de cameralens schijnen.
- Er ijs, sneeuw, modder of iets anders op de lens van de camera zit. Reinig de lens, spoel deze met water en veeg deze met een zachte doek af.
- De achterzijde van het voertuig is in een ongeluk betrokken. De stand en de montagehoek van de camera kan veranderen of de camera werkt minder goed. Laat de camera en de stand en de montagehoek ervan door uw dealer inspecteren.

Brandstof

Om de auto in goede staat te houden, dient u de aanbevolen brandstof te gebruiken.

Gebruik ongelode benzine met een octaangetal (RON) van 95 of hoger voor de 6,2 liter V8-motor LT1. U kunt eventueel ongelode benzine met een octaangetal (RON) van 91 tanken (Euro 91), maar dan kunt u beperkt gas geven en bespaart u minder brandstof. Bovendien is dan wellicht een klopgeluid hoorbaar. Als dit het geval is, moet u zo snel mogelijk benzine met een octaangetal (RON) van 95 tanken (Euro 95), anders kan de motor beschadigd raken. Als u een zwaar klopgeluid hoort wanneer u loodvrije benzine met een octaangetal (RON) van 95 gebruikt, moet de motor worden nagekeken.

Gebruik ongelode benzine met een octaangetal (RON) van 95 of hoger voor de 6,2 liter V8-motor met supercharger LT4. Bij een octaangetal (RON) lager dan 95 is motorschade mogelijk die niet wordt gedekt door de autogarantie. Als u

een zwaar klopgeluid hoort bij gebruik van ongelode benzine met een octaangetal (RON) van 95, moet de motor worden nagekeken.

Voorzichtig

Maak geen gebruik van onderstaande brandstoffen. Als u dit toch doet, kan de auto beschadigd raken en vervalt de garantie.

- Brandstoffen met een bepaalde hoeveelheid methanol, methylal of aniline. Door dergelijke brandstoffen kunnen metalen delen van het brandstofsysteem corroderen en kunststof en rubberen onderdelen beschadigd raken.
- Brandstoffen met metaalhoudende additieven, zoals methylcyclopentadienylmangaan-tricarbonyl (MMT), die schade aan het emissieregelsysteem en de bougies kunnen toebrengen.

(Vervolg)

Voorzichtig (Vervolg)

- Brandstoffen met een opgegeven octaangetal dat lager is dan dat van de aanbevolen brandstof. Als u dergelijke brandstoffen gebruikt, zijn de verbruikscijfers en prestaties minder goed en kan de levensduur van de katalysator korter zijn.

Brandstofadditieven

Benzine moet reinigingsadditieven bevatten die voorkomen dat er bezinksel wordt gevormd in de motor en het brandstofsysteem. Met schone brandstofverstuivers en inlaatkleppen werkt het emissieregelsysteem goed. Sommige benzine bevat onvoldoende additieven om de brandstofverstuivers en inlaatkleppen schoon te houden. Raadpleeg uw dealer voor een door GM goedgekeurde behandeling met additieven om dit reinigend vermogen te compenseren. Voeg dit additief bij elke olieverversingsbeurt of om de 15.000 km (9000 mijl) toe aan de brandstoftank, wat zich als eerste voordoet.

Tank vullen

⚠ Waarschuwing

Brandstofdampen en brandstoffen zijn sterk ontvlambaar en kunnen bij brand zwaar of dodelijk letsel veroorzaken.

- Om letsels van uzelf en anderen te vermijden, moet u alle instructies in het tankstation lezen en volgen.
- Zet de motor af wanneer u tankt.
- Houd vonken, vlammen en rookgerei uit de buurt van brandstof.
- Verlaat de tankzuil niet tijdens het tanken.
- Gebruik geen mobiele telefoon tijdens het tanken.

(Vervolg)

Waarschuwing (Vervolg)

- Stap niet in uw auto wanneer u brandstof tankt.
- Houd kinderen uit de buurt van de tankzuil en laat kinderen nooit tanken.
- Wanneer u het tankpistool er te snel in steekt, kan er brandstof uit spuiten. Dit sproeien kan gebeuren wanneer de tank bijna vol is en gebeurt vaker bij warm weer. Steek het tankpistool er langzaam in, wacht tot een eventueel sissend geluid weg is en begin dan met tanken.

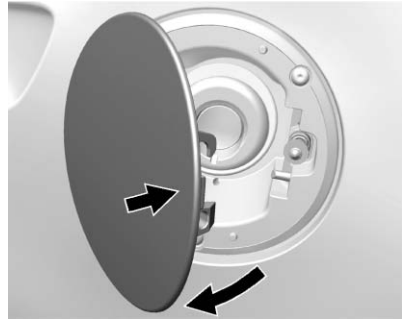

Druk midden op de achterrand van de klep om de tankklep te openen. De tankvulklep wordt vergrendeld als de portieren worden vergrendeld. Druk op 🔓 op de RKE-zender om te ontgrendelen. Het bestuurdersportier moet worden geopend voordat de tankvulklep kan ontgrendelen.

De auto heeft een doploos tanksysteem en heeft geen tankdop. U moet het tankpistool volledig insteken en vergrendelen voordat er kan worden getankt.

⚠ Waarschuwing

Overmatig vullen van de brandstof (meer dan drie klikken van een standaardvulpistool) kan aanleiding geven tot:

- Problemen met de rijeigenschappen van de auto, waaronder motorafslag en schade aan het brandstofsysteem.
- Morsen van brandstof.
- Ontbranding van gemorste brandstof.

Zorg ervoor dat u geen brandstof morst. Wacht enkele seconden voordat u het pistool uitneemt. Haal na de eerste stop het pistool er niet deels uit om meer brandstof toe te voegen. Op die manier zult u brandstof morsen. Verwijder brandstof op gelakte oppervlakken zo snel mogelijk. Zie *Onderhoud buitenzijde* ⇨ *307*.

⚠ Waarschuwing

Verwijder het tankpistool niet als er brand uitbreekt terwijl u tankt. Sluit de brandstofstroom af door de pomp te sluiten of waarschuw de pompbediende. Ga onmiddellijk weg.

Tanken met een jerrycan

Als de tank leeg is en moet worden gevuld met een draagbaar benzineblik:

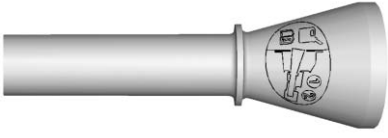

1. Haal de doploze trechteradapter uit de auto.
2. Breng de trechter aan in het doploze tanksysteem en vergrendel deze.

⚠ Waarschuwing

Als u probeert om te tanken zonder de trechteradapter, kunt u brandstof morsen en het doploze tanksysteem beschadigen. Hierdoor kan brand ontstaan, kunt u of iemand anders ernstige brandwonden oplopen en kan de auto beschadigd raken.

3. Verwijder de trechteradapter, reinig deze en berg de trechteradapter weer op de daarvoor bestemde plaats op.

Een jerrycan vullen met brandstof

⚠ Waarschuwing

Wanneer u in de auto een jerrycan vult, komen er brandstofdampen vrij, die door statische elektriciteit of andere ontstekingsbronnen kunnen ontvlammen. U

(Vervolg)

Waarschuwing (Vervolg)

of anderen kunnen zware brandwonden oplopen en de auto kan beschadigd raken. In alle gevallen:

- Gebruik goedgekeurde jerrycans.
- Verwijder de jerrycan vóór het vullen uit de auto, kofferruimte of laadbak.
- Zet de jerrycan op de grond.
- Steek het vulpistool in de vulopening van de jerrycan voordat u met tanken begint en houd het vulpistool tegen de vulopening tot de jerrycan vol is.
- Vul de jerrycan nooit voor meer dan 95% zodat de brandstof kan uitzetten.
- Tijdens het tanken is het verboden te roken en lucifers of aanstekers te gebruiken.

(Vervolg)

Waarschuwing (Vervolg)

- Gebruik bij voorkeur geen mobiele telefoons of andere elektronische apparaten.

Aanhanger trekken

Algemene informatie over slepen

De auto is niet ontworpen, noch bedoeld om aanhangers te trekken.

Aanpassingen en aanvullingen

Niet-originele elektrische apparatuur

⚠ Waarschuwing

De diagnoseaansluiting (DLC) dient voor servicetests en emissietests/keuringen. Zie *Storingsindicatielampje (Storingsindicatielampje motor)* ⇨ *117*. Aansluiting van andere apparatuur op de DLC – zoals apparatuur voor wagenparkbeheer of rijgedragcontrole – kan de autosystemen negatief beïnvloeden. Dit kan van invloed zijn op de werking van de auto en een ongeluk veroorzaken. Dergelijke apparaten hebben mogelijk ook toegang tot de informatie die in de autosystemen is opgeslagen.

Voorzichtig

Bepaalde elektrische apparaten kunnen schade aan de auto of storingen in de onderdelen veroorzaken, wat niet gedekt wordt door de voertuiggarantie. Neem altijd contact op met de dealer voordat u elektrische apparaten installeert.

Aanvullende uitrusting kan de 12V-accu van de auto uitputten, zelfs als de auto niet wordt gebruikt.

De auto is voorzien van een airbagsysteem. Voordat u probeert elektrische onderdelen aan de auto toe te voegen, raadpleegt u *Onderhoud aan met airbags uitgeruste auto* ⇨ *81* en *Uitrusting toevoegen aan met airbags uitgeruste auto* ⇨ *82*.

Verzorging van de auto

Algemene informatie
Algemene informatie 232
Accessoires en aanpassingen 232
Auto omhoogbrengen 233

Voertuigcontroles
Zelf onderhoud uitvoeren 235
Motorkap 236
Overzicht motorruimte 237
Motorolie 240
Motorolie, levensduursysteem 246
Automatische versnellingsbak 247
Vloeistof voor mechanische versnellingsbak 247
Hydraulische koppeling 247
Luchtfilter motor 248
Koelsysteem (Motor) 250
Koelsysteem (Aero-paneel) . . . 251
Koelvloeistof 252
Oververhitting van de motor. 255
Sproeiervloeistof 257
Remmen 257
Remvloeistof 258
Accu 260
Achteras 265
Startschakelaar controleren 266
Automatische versnellingsbak, schakelvergrendeling, werking controleren 266
Parkeerrem en P (parkeerstand), mechanisme controleren 267
Wisserblad vervangen 267
Voorruit vervangen 268

Koplampen afstellen
Koplamp afstellen 268

Gloeilamp vervangen
Gloeilamp vervangen 268
HID-verlichting (high intensity discharge) 268
LED-verlichting 269
Kentekenplaatverlichting 269
Vervangende gloeilampen 270

Elektrisch systeem
Elektrisch systeem overbelast 270
Zekeringen 270
Zekeringenhouder motorruimte 271
Zekeringenhouder achtercompartiment 274

Wielen en banden
Banden 277
Winterbanden 278
Noodloopbanden 279
Laagprofielbanden 280
Racebanden 280
Zomerbanden 281
Bandenspanning 282
Bandenspanning voor rijden met hoge snelheid 283
Bandendrukcontrolesysteem 284
Werking bandenspanningscontrolesysteem 285
Banden controleren 287
Banden verwisselen 287
Wanneer nieuwe banden nodig zijn 288
Nieuwe banden aanschaffen 289
Verschillende maat banden en wielen 291
Wielen uitlijnen en banden balanceren 292
Wiel vervangen 292
Sneeuwkettingen 294
Wanneer een band leegloopt 294

Bandenreparatieset met compressor 295
Set met bandendichtmiddel en compressor opbergen 303

Starthulp gebruiken
Starten met hulpaccu 303

Auto slepen
De auto slepen 306
Kampeerwagens trekken 307

Verzorging van het uiterlijk
Onderhoud buitenzijde 307
Onderhoud binnenzijde 313
Vloermatten 317

Algemene informatie

Bezoek uw dealer voor service en onderdelen. U bent dan verzekerd van de originele onderdelen en goed opgeleide en ondersteunde servicemedewerkers.

Accessoires en aanpassingen

De voertuigprestaties en de veiligheid kunnen nadelig worden beïnvloed indien accessoires worden toegevoegd die niet van de dealer afkomstig zijn, of als wijzigingen worden aangebracht. Denk hierbij aan airbags, remwerking, rijgedrag en wegligging, emissiesystemen, aerodynamiek, duurzaamheid en elektronische systemen als het ABS, de tractieregeling en de stabiliteitsregeling. Deze accessoires of de wijzigingen kunnen zelfs storingen of schade tot gevolg hebben die niet door de autogarantie worden gedekt.

Schade aan onderdelen van de wielophanging, veroorzaakt door wijziging van de voertuighoogte die niet aan de fabrieksspecificaties voldoet, valt niet onder de autogarantie.

Schade aan voertuigonderdelen die het gevolg is van gebruik van niet door GM goedgekeurde onderdelen of wijzigingen, inclusief wijzigingen aan regelmodules en software, wordt niet gedekt volgens de voorwaarden van de autogarantie en kan gevolgen hebben voor de resterende garantiedekking van de desbetreffende onderdelen.

GM-accessoires zijn ontwikkeld om in combinatie met de andere voertuigsystemen te worden toegepast. Raadpleeg uw dealer voor de originele GM-voertuigaccessoires die door dealermonteurs worden geïnstalleerd.

Zie ook *Uitrusting toevoegen aan met airbags uitgeruste auto* ⇨ *82*.

Auto omhoogbrengen

⚠ Waarschuwing

Het optakelen van een auto kan letsel veroorzaken. De auto kan van de krik glijden en omrollen op u of andere mensen. U en anderen kunnen ernstig gewond raken. Zoek een vlakke ondergrond om uw auto op te krikken. Om te voorkomen dat uw auto kan bewegen:

1. Trek de handrem stevig aan.
2. Zet de automatische transmissie in de stand P (parkeren), en een handgeschakelde versnellingsbak in 1 (eerste) of R (achteruit).
3. Schakel de motor uit.

Plaats blokken voor en achter de wielen, zodat u zeker weet dat de auto zich niet kan verplaatsen.

⚠ Waarschuwing

Het is gevaarlijk om onder een auto te kruipen wanneer deze is opgekrikt. Wanneer de auto van de krik glijdt, kunt u ernstig of fataal gewond raken. Kruip nooit onder een auto wanneer deze alleen wordt ondersteund door een krik.

⚠ Waarschuwing

Als u de auto omhoog brengt terwijl de krik niet goed is geplaatst, kan de auto beschadigd raken of omvallen, waarbij u en anderen gewond kunnen raken.

Als u een krik gebruikt om de auto te heffen, volg dan de instructies die bij de krik worden geleverd en gebruik de juiste hefpunten om schade aan de auto te voorkomen.

Voorzichtig

Wanneer u de auto verkeerd heft, kan deze beschadigd raken, met hoge reparatiekosten tot gevolg, die niet door de autogarantie worden gedekt. De auto op de juiste manier heffen en schade aan de auto voorkomen:

- Plaats een blok tussen de krik en de auto.
- Krik alleen op in de gebieden die in de volgende illustraties worden aangegeven.

Neem voor meer informatie contact op met uw dealer of raadpleeg het servicehandboek voor de Chevrolet Corvette.

Voorzichtig

De voorste krikpads mogen geen contact maken met de dorpels, de voorspatschermen of de bodemplaat. Als dat wel gebeurt, kan er schade ontstaan.

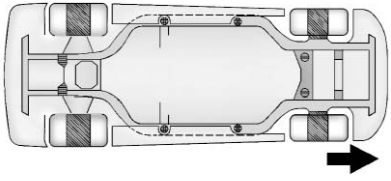

Aan de voorzijde opkrikken - subframe

De hefpunten aan de voorzijde zijn toegankelijk vanaf beide zijden van de auto, achter de voorbanden.

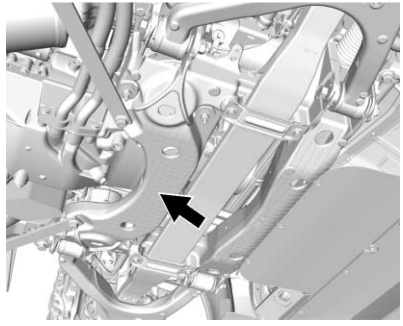

1. Zoek de voorste hefpunten op.
2. Plaats een blok of pad tussen de krik en de auto.
3. Hef de auto met de krik.

Aan de voorzijde opkrikken - frame

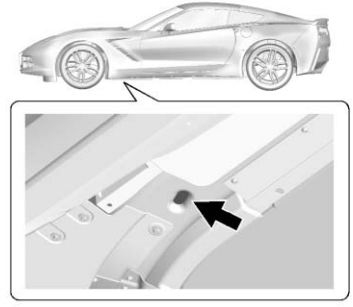

Gebruik alleen een servicekrik met een hefpad met een diameter van 64 cm (2,5 in) of kleiner en dik genoeg om te zorgen dat de krik geen contact maakt met de carrosserie.

Plaats de servicekrik en het hefpad onder de sleufversteviging van de langsdrager.

Aan de achterzijde opkrikken - subframe

De hefpunten aan de achterzijde zijn toegankelijk via de achterzijde van de auto aan de bestuurders- of passagierszijde.

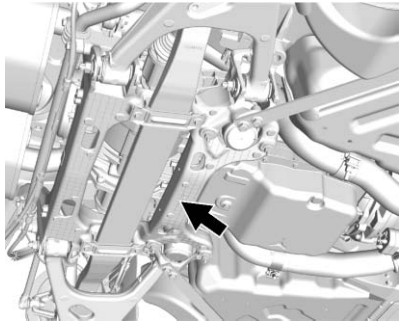

1. Zoek de achterste hefpunten op.
2. Plaats een blok of pad tussen de krik en de auto.
3. Hef de auto met de krik.

Aan de achterzijde opkrikken - frame

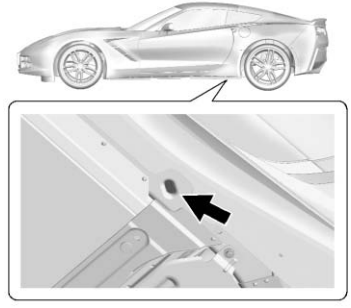

Gebruik alleen een servicekrik met een hefpad met een diameter van 64 cm (2,5 in) of kleiner en dik genoeg om te zorgen dat de krik geen contact maakt met de carrosserie.

Plaats de servicekrik en het hefpad onder de sleufversteviging van de langsdrager.

Zie *Zelf onderhoud uitvoeren* ⇨ *235* voor meer informatie.

Voertuigcontroles

Zelf onderhoud uitvoeren

⚠ Waarschuwing

Het uitvoeren van werkzaamheden aan de auto zonder de juiste kennis, servicehandleiding, gereedschappen of onderdelen kan gevaarlijk zijn. Houd altijd de procedures in de gebruikershandleiding aan en raadpleeg de servicehandleiding van uw auto alvorens servicewerk te verrichten.

Gebruik het juiste werkplaatshandboek indien u zelf bepaalde servicewerkzaamheden uitvoert. Hierin vindt u veel meer informatie over de servicewerkzaamheden aan de auto dan in deze handleiding.

Dit voertuig beschikt over een airbagsysteem. Raadpleeg *Onderhoud aan met airbags uitgeruste auto* ⇨ *81* voordat u zelf servicewerkzaamheden tracht uit te voeren.

Registreer alle ontvangen onderdelen en stel een lijst op met de kilometerstand en de datum van alle uitgevoerde servicewerkzaamheden.

Voorzichtig
Zelfs kleine verontreinigingen kunnen schade aan de voertuigsystemen veroorzaken. Vloeistoffen, reservoirdoppen of peilstokken mogen niet met verontreinigingen in contact komen.

Motorkap

Motorkap openen:

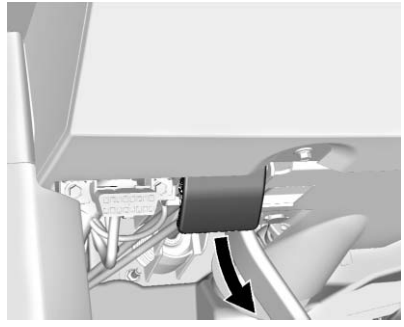

1. Trek in de auto aan de motorkapontgrendelingshendel. Deze zit onder het dashboard aan de bestuurderszijde.

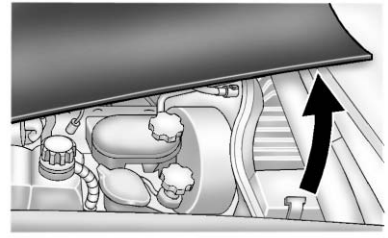

2. Ga naar de zijkant van de auto en trek de achterrand van de motorkap, bij de voorruit, omhoog.

Controleer of alle vuldoppen goed zijn aangebracht, voordat u de motorkap sluit. Duw vervolgens de motorkap omlaag en sluit deze stevig.

Overzicht motorruimte

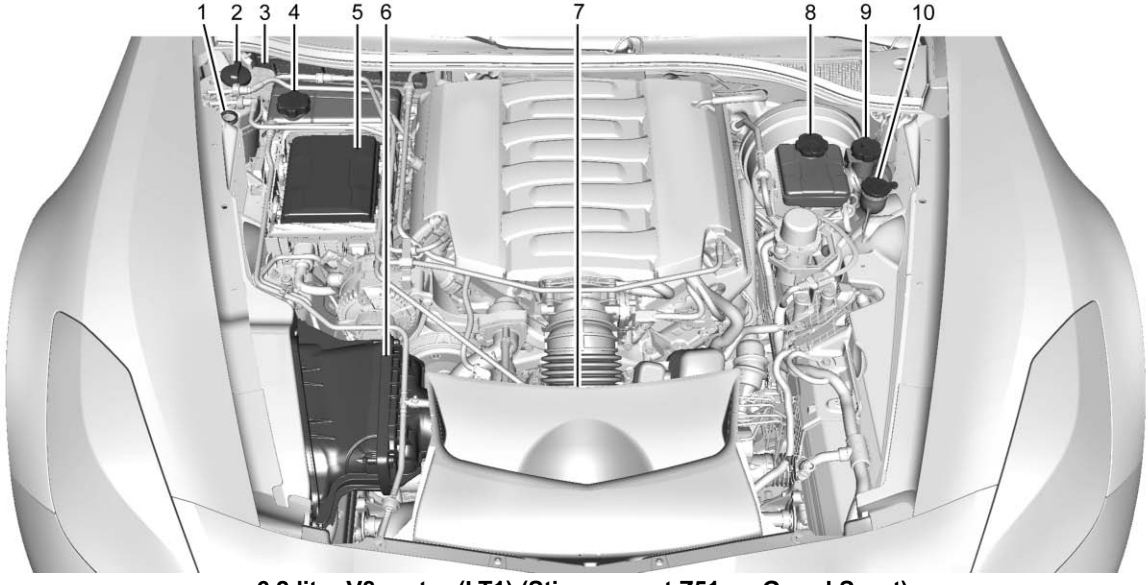

6,2 liter V8-motor (LT1) (Stingray met Z51 en Grand Sport)

1. Motoroliepeilstaaf. Zie "Motorolie controleren" op *Motorolie* ⇨ *240*.
2. Vuldop dry sump-motorolietank. Zie "Motorolie en -filter vervangen" *Motorolie* ⇨ *240*.
3. *Luchtfilter passagiersruimte* ⇨ *167* (niet zichtbaar).
4. Koelvloeistofreservoir en drukdop. Zie *Koelvloeistof* ⇨ *252*.
5. *Zekeringenhouder motorruimte* ⇨ *271*.
6. *Luchtfilter motor* ⇨ *248*.
7. Motorkoelventilator (niet zichtbaar). Zie *Koelsysteem (Motor)* ⇨ *250* of *Koelsysteem (Aero-paneel)* ⇨ *251*.
8. Remvloeistofreservoir. Zie *Remvloeistof* ⇨ *258*.
9. Reservoir voor hoofdcilinder van de koppeling (waar aanwezig) Zie *Hydraulische koppeling* ⇨ *247*.
10. Sproeiervloeistofreservoir. Zie "Sproeiervloeistof bijvullen" op *Sproeiervloeistof* ⇨ *257*.

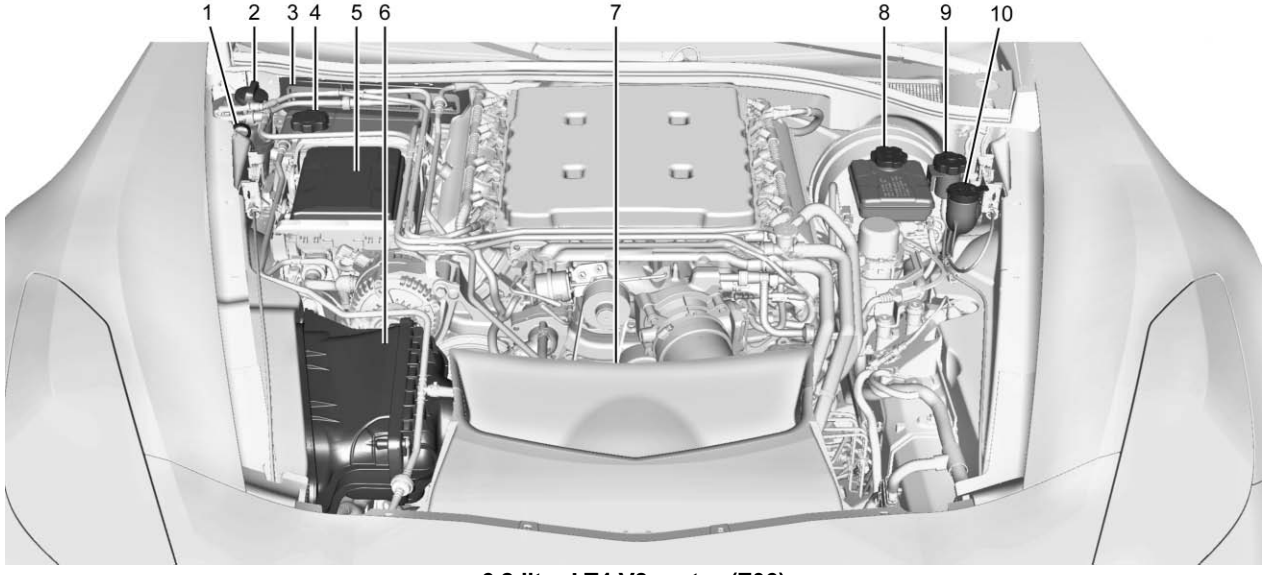

6,2 liter LT4 V8-motor (Z06)

1. Motoroliepeilstaaf. Zie "Motorolie controleren" op *Motorolie* ⇨ *240*.
2. Vuldop dry sump-motorolietank. Zie "Motorolie en -filter vervangen" *Motorolie* ⇨ *240*.
3. *Luchtfilter passagiersruimte* ⇨ *167* (niet zichtbaar).
4. Koelvloeistofreservoir en drukdop. Zie *Koelvloeistof* ⇨ *252*.
5. *Zekeringenhouder motorruimte* ⇨ *271*.
6. *Luchtfilter motor* ⇨ *248*.
7. Motorkoelventilator (niet zichtbaar). Zie *Koelsysteem (Motor)* ⇨ *250* of *Koelsysteem (Aero-paneel)* ⇨ *251*.
8. Remvloeistofreservoir. Zie *Remvloeistof* ⇨ *258*.
9. Reservoir voor hoofdcilinder van de koppeling (waar aanwezig) Zie *Hydraulische koppeling* ⇨ *247*.
10. Sproeiervloeistofreservoir. Zie "Sproeiervloeistof bijvullen" op *Sproeiervloeistof* ⇨ *257*.

Motorolie

Besteed aandacht aan de motorolie, zodat u verzekerd bent van goede motorprestaties en een lange levensduur. U helpt uw aanschaf te beschermen door onderstaande eenvoudige, maar belangrijke stappen op te volgen:

- Gebruik motorolie die voldoet aan de voorgeschreven specificatie en viscositeitsgraad. Raadpleeg “Juiste motorolie kiezen” in dit hoofdstuk.
- Controleer regelmatig het motoroliepeil en houd dit op het juiste niveau. Zie “Motorolie controleren” en “Wanneer motorolie bijvullen?” in dit hoofdstuk.
- Ververs de motorolie op de voorgeschreven tijden. Zie *Motorolie, levensduursysteem* ⇨ *246*.
- Voer motorolie altijd op de juiste wijze af. Raadpleeg “Afvoeren van afgewerkte olie”, elders in dit hoofdstuk.

Motorolie controleren (uitgezonderd Stingray met Z51, Grand Sport en Z06)

Als het bericht MOTOROLIE LAAG VUL OLIE BIJ op het Driver Information Center (DIC) verschijnt, moet u het motoroliepeil onmiddellijk controleren. Zie *Motorolie, berichten* ⇨ *135* voor meer informatie. Controleer het motoroliepeil regelmatig; dit is een extra herinnering.

Controleer het oliepeil regelmatig, elke 650 km (400 mijl), in het bijzonder voor een lange rit. Het oog vormt de handgreep van de oliepeilstok. Zie *Overzicht motorruimte* ⇨ *237* voor de locatie.

⚠ Waarschuwing

De handgreep van de motoroliepeilstok kan zo heet zijn dat u zich brandt. Gebruik een doek of handschoen om de peilstok vast te pakken.

Controleer het oliepeil als het Driver Information Center (DIC) een te laag oliepeil aangeeft.

Volg deze instructies:

- Parkeer op een vlakke ondergrond om een nauwkeurige meting te krijgen. Controleer het oliepeil nadat de motor minstens twee uur heeft stilgestaan. Als u het oliepeil op een schuine helling of direct na het afzetten van de motor controleert, kan de meting onjuist zijn. Een controle voordat u de koude motor start, geeft een hogere nauwkeurigheid. Verwijder de peilstok en controleer het peil.
- Als u geen twee uur kunt wachten, moet u een warme motor minstens 15 minuten laten stilstaan. Een nog koude motor moet minstens 30 minuten stilstaan. Trek de peilstok eruit, veeg hem af met schoon keukenpapier of een doek en steek hem helemaal terug. Verwijder de peilstok nogmaals, houd het uiteinde naar beneden en controleer het peil.

Wanneer motorolie bijvullen (uitgezonderd Stingray met Z51, Grand Sport en Z06)

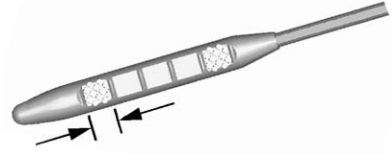

Als het oliepeil onder het gearceerde vlak aan het uiteinde van de peilstok staat en de motor minstens 15 minuten uit is, vult u 1 liter (1 qt) voorgeschreven olie bij en herhaalt u de meting. Zie "Keuze van de juiste motorolie" verderop in dit hoofdstuk voor uitleg over de te gebruiken olie. Voor de oliecarterinhoud, zie *Capaciteit en specificaties* ⇨ *328*.

Zie *Wedstrijdrijden en gebruik op racecircuits* ⇨ *173* voor meer informatie over motorolie.

Voorzichtig

Vul niet te veel olie bij. Als het oliepeil zich boven of onder het aanvaardbare bedrijfsbereik op de peilstok bevindt, is dit schadelijk voor de motor. De motor kan beschadigd raken als u constateert dat het oliepeil zich boven het bedrijfsbereik bevindt (er zit zoveel olie in de motor dat het oliepeil is gestegen boven het kruisgewijs gearceerde deel dat het juiste bedrijfsbereik aangeeft). U moet het teveel aan olie aftappen of hiervoor naar een servicemonteur gaan. Rijd echter zo min mogelijk met de auto.

Zie *Overzicht motorruimte* ⇨ *237* voor de locatie van de vuldop voor de motorolie.

Voeg voldoende olie toe, zodat het peil ergens binnen het bedrijfsbereik uitkomt. Druk de peilstok helemaal terug wanneer u klaar bent.

Motorolie controleren (Stingray met Z51, Grand Sport en Z06)

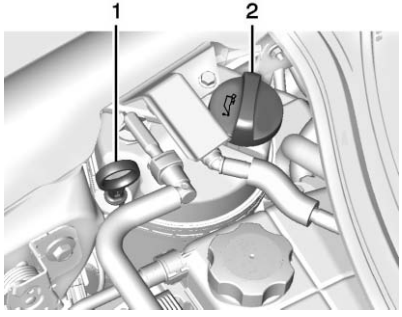

1. Motoroliepeilstok
2. Vuldop motorolie

Het wordt aanbevolen om het motoroliepeil bij elke tankbeurt te controleren. Voor een juiste aflezing moet de auto op een vlakke ondergrond staan.

Het oog vormt de handgreep van de oliepeilstok. De peilstok bevindt zich op de dry sump-olietank. Zie *Overzicht motorruimte* ⇨ *237* voor de locatie van de motorolietank met apart oliereservoir.

Deze auto's hebben een dry sump-smeersysteem voor het gebruik op racecircuits. Dit hoogwaardige systeem werkt anders dan het normale smeersysteem van een motor en er is een speciale procedure nodig om het motoroliepeil te controleren. Volg deze procedure zorgvuldig.

Het motoroliepeil moet worden gecontroleerd terwijl de motor warm is. Het oliepeil in de dry sump-olietank wordt mogelijk niet goed aangegeven als de motor koud is. Bij dit systeem bevindt de motorolie zich in een aparte tank, gescheiden van de motor. Onder normale gebruiksomstandigheden zit er geen olie in het oliecarter onder de motor. Als de auto langere tijd stilstaat zonder dat de motor is gestart, dan loopt een beetje olie terug naar de carterpan, waardoor de hoeveelheid olie in de dry sump-olietank afneemt en de peilstok eventueel geen olie aangeeft. Dit is normaal omdat de peilstok is bedoeld om het motoroliepeil alleen af te lezen als de motor lang genoeg heeft gedraaid om de normale bedrijfstemperatuur te bereiken. Voeg geen motorolie toe op basis van de peilstokwaarden voor koude olie. Het motoroliepeil op de peilstok is ook onjuist als het peil wordt gecontroleerd terwijl de motor draait.

1. Warm de motor op tot minimaal 80 °C (175 °F) voor een juiste afleeswaarde van het motoroliepeil. Koude olie geeft geen juiste waarde voor het motoroliepeil.
2. Als de motor warm is, schakelt u de motor uit. Wanneer u de olie controleert terwijl de motor draait, dan krijgt u ook een verkeerde waarde voor het oliepeil.
3. Controleer het oliepeil 5 tot 10 minuten nadat de motor is uitgeschakeld.

⚠ Waarschuwing

De handgreep van de motoroliepeilstok kan zo heet zijn dat u zich brandt. Gebruik een doek of handschoen om de peilstok vast te pakken.

4. Verwijder de peilstok uit de externe motorolietank en veeg hem af met een niet-pluizende (papieren) doek. Steek de peilstok weer in de externe olietank en duw de stok helemaal naar binnen totdat hij niet verder gaat.
5. Verwijder de peilstok uit de olietank en lees het peil op het gekruiste gebied af.

Wanneer motorolie bijvullen (Stingray met Z51, Grand Sport en Z06)

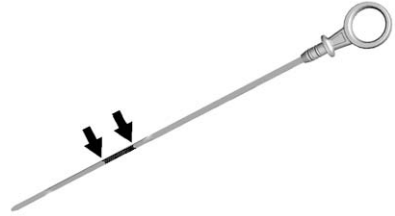

Als het oliepeil lager staat dan het gekruiste gebied bij de punt van de peilstok, dan voegt u 1 liter (1 qt) van de aanbevolen olie toe via de olievulopening in de olietank en controleert u het peil opnieuw. Zie “Keuze van de juiste motorolie” voor uitleg over de te gebruiken olie. Voor de oliecarterinhoud, zie *Capaciteit en specificaties* ⇨ *328*.

Zie *Wedstrijdrijden en gebruik op racecircuits* ⇨ *173* voor meer informatie over motorolie.

Voorzichtig

Vul niet te veel olie bij. Als het oliepeil zich boven of onder het aanvaardbare bedrijfsbereik op de peilstok bevindt, is dit schadelijk voor de motor. De motor kan beschadigd raken als u constateert dat het oliepeil zich boven het bedrijfsbereik bevindt (er zit zoveel olie in de motor dat het oliepeil is gestegen boven het kruisgewijs gearceerde deel dat het juiste bedrijfsbereik aangeeft). U moet het teveel aan olie aftappen of hiervoor naar een servicemonteur gaan. Rijd echter zo min mogelijk met de auto.

Zie *Overzicht motorruimte* ⇨ *237* voor de locatie van het externe motoroliereservoir en de vuldop.

Voeg voldoende olie toe om het peil ergens binnen het voorgeschreven bedrijfsbereik te brengen. Duw de peilstok helemaal terug in de olietank als u klaar bent.

Motorolie verversen en filter vervangen (Stingray met Z51, Grand Sport en Z06)

De auto kan een dry sump-smeersysteem voor het gebruik op racecircuits hebben. Dit hoogwaardige systeem werkt anders dan een standaard smeersysteem van een motor en er is een speciale procedure nodig om de motorolie en het filter te vervangen. Volg deze procedure zorgvuldig om de motorolie en het filter te vervangen.

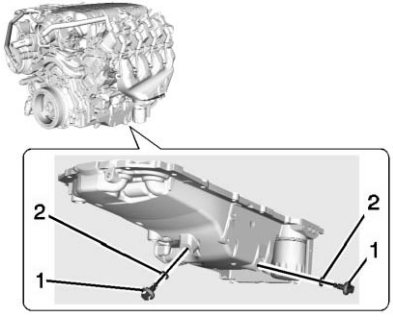

1. Aftappluggen voor de motorolie
2. Keerringen

Te volgen stappen:

1. Verwijder de twee aftappluggen voor de motorolie uit de onderzijde van het motoroliecarter. Een aftapplug tapt de externe olietank leeg via de olietoevoerleiding. De andere aftapplug tapt de restolie uit het oliecarter af. Laat de olie weglopen.
2. Als de olie uit de motor is afgetapt, verwijdert u het motoroliefilter en laat u de olie weglopen.
3. Plaats beide aftappluggen terug en draai ze aan tot 25 N•m (18 lb ft).
4. Plaats het oliefilter terug en draai het vast tot 30 N•m (22 lb ft). Zie *Vervangingsonderdelen onderhoud* ⇨ *325* voor het juiste filter.
5. Olie wordt bijgevuld via de opening boven in de externe motorolietank. Verwijder de olievuldop.
6. Vul olie bij in de olietank. Zie *Capaciteit en specificaties* ⇨ *328*.
7. Plaats de olievuldop en steek de peilstok naar binnen als u deze had verwijderd.
8. Start de motor en laat deze minimaal 15 seconden stationair draaien. De verse motorolie wordt zo door het smeersysteem verspreid.
9. Zet de motor af en controleer het oliepeil zoals beschreven onder "Motorolie controleren (Stingray met Z51, Grand Sport en Z06)".

Keuze van de juiste motorolie

De keuze van de juiste motorolie is afhankelijk van de voorgeschreven specificatie én de viscositeitsgraad. Zie *Aanbevolen vloeistoffen en smeermiddelen* ⇨ *323*.

Specificatie

Vraag om en gebruik motorolie die voldoet aan de dexos2™-specificatie. Motorolie die is goedgekeurd door GM als zijnde conform de dexos2-specificatie, is gemarkeerd met het dexos2-goedkeuringslogo.

GM adviseert Mobil 1® motoroliën met het Dexos keurmerk erop voor motoren met dry sump-smering.

Gebruik van vervangende motorolie, indien dexos2 niet beschikbaar is: Als tijdens het olie verversen of het bijvullen geen motorolie met dexos2-goedkeuring beschikbaar is, kunt u vervangende motorolie gebruiken die voldoet aan ACEA C3 van de desbetreffende viscositeitsgraad.

Voorzichtig

Gebruik uitsluitend motorolie die is goedgekeurd voor de dexos2-specificatie of gelijkwaardige motorolie als gedefinieerd in de voorgaande paragraaf. Het niet gebruiken van de aanbevolen motorolie kan schade aan de motor tot gevolg hebben. Deze schade wordt niet gedekt door de autogarantie.

Viscositeitsgraad

Gebruik motorolie met de viscositeitsgraad SAE 5W-30.

Gebruik bij lage temperaturen: In extreem koude gebieden, waar de temperatuur onder −29 °C (−20 °F) daalt, kan SAE 0W-30 olie worden gebruikt. Met olie uit deze viscositeitsklasse hebt u minder problemen met de koude start bij extreem lage temperaturen. Bij het kiezen van een olie met de juiste viscositeitsgraad adviseren wij een olie te selecteren die aan de specificatie voldoet. Zie “Specificatie”, eerder in dit hoofdstuk, voor meer informatie.

Voor wedstrijdritten en gebruik op racecircuits wordt Mobil 1® 15W-50 motorolie aanbevolen. Bij hoge olietemperaturen gaat er een waarschuwingslampje op de instrumentengroep branden. Zie *Bestuurdersinformatiecentrum (DIC)* ⇨ *125*.

Toevoegingen aan de motorolie/Motorolie doorspoelen

Voeg niets toe aan de olie. Voor goede prestaties en een goede bescherming van de motor zijn alleen de aanbevolen oliën vereist die voldoen aan de dexos2-specificatie.

Het doorspoelen van het motoroliesysteem wordt afgeraden. Dit kan schade aan de motor veroorzaken die niet door de autogarantie wordt gedekt.

Afvoeren van afgewerkte olie

Afgewerkte motorolie bevat bepaalde stoffen die gevaarlijk kunnen zijn voor uw huid en die

zelfs kankerverwekkend kunnen zijn. Vermijd langdurig huidcontact met deze afgewerkte olie. Maak uw huid en nagels schoon met water en zeep, of een goed handreinigingsmiddel. Reinig kleding en doeken die afgewerkte olie bevatten, of gooi deze weg. Raadpleeg de waarschuwingen van de fabrikant over het gebruik en de afvoer van olieproducten.

Afgewerkte olie kan een bedreiging voor het milieu vormen. Als u zelf olie ververst, moet u ervoor zorgen dat alle olie bij het filter wordt afgetapt, voordat het wordt afgevoerd. Voer olie nooit af met het gewone afval en laat het nooit in de bodem, in het riool of in het oppervlaktewater wegstromen. Voer het af naar een verzamelpunt voor recycling van afgewerkte olie.

Motorolie, levensduursysteem

Wanneer motorolie verversen?

Deze auto heeft een computersysteem dat aangeeft wanneer de olie moet worden ververst en het oliefilter vervangen. Dit is gebaseerd op een combinatie van factoren, zoals het motortoerental, de motortemperatuur en de afgelegde afstand. Afhankelijk van de rijomstandigheden, kan de kilometerstand waarbij wordt aangegeven dat de motorolie moet worden ververst aanzienlijk variëren. Om het olielevensduursysteem juist te laten functioneren, moet het systeem elke keer worden gereset nadat de olie ververst is.

De modellen Z51, Grand Sport en Z06 hebben een motorsmeersysteem met apart oliereservoir dat op racecircuits te gebruiken is. Dit hoogwaardige systeem werkt anders dan een standaard smeersysteem voor de motor en er is een speciale procedure nodig om de motorolie en het filter te vervangen. Zie *Motorolie* ⇨ *240*.

Heeft het systeem berekend dat de levensduur van de olie is verstreken, geeft het aan dat een olieverversing noodzakelijk is. Het bericht MOTOROLIE SPOEDIG VERVERSEN verschijnt dan. Zie *Motorolie, berichten* ⇨ *135*. Ververs de olie zo spoedig mogelijk binnen 1000 km (600 mijl). Het is mogelijk dat, wanneer u onder optimale omstandigheden rijdt, het olielevensduursysteem aangeeft dat een olieverversing pas na meer dan een jaar noodzakelijk is. Het oliefilter moet minstens eens per jaar worden vervangen en de olie ververst en dan moet ook het systeem worden gereset. Uw dealer beschikt over getraind personeel dat dit werk uitvoert en het systeem reset. Controleer gedurende een olieverversingsinterval regelmatig of de olie nog op peil is.

Olieverversing bij inrijden motor met dry sump-smeersysteem

Indien de motor over een dry sump-smeersysteem beschikt, moeten de eerste olieverversing en filtervervanging plaatsvinden bij 800 km/500 mijl. Gebruik het controlesysteem voor de oliekwaliteit voor de hierop volgende olieverversingsbeurten.

Olielevensduursysteem resetten

Nadat u de olie hebt ververst, moet het controlesysteem van de oliekwaliteit worden gereset. Raadpleeg hiervoor uw dealer.

Indien het systeem per ongeluk wordt gereset, moet de olie worden vervangen zodra 5000 km (3000 mijl) is afgelegd sinds de vorige olieverversing. Vergeet niet om het controlesysteem van de oliekwaliteit te resetten, telkens wanneer de olie is ververst.

Zie "Oil Life Remaining" (resterende olielevensduur) op *Bestuurdersinformatiecentrum (DIC)* ⇨ *125* voor informatie over het controlesysteem voor de oliekwaliteit.

Automatische versnellingsbak

Werkwijze voor controle vloeistof automatische versnellingsbak

Het is niet nodig om het transmissievloeistofpeil te controleren. De enige reden voor olieverlies is een transmissieolielek. Wanneer er sprake is van lekkage, moet u de reparatie zo snel mogelijk door uw dealer laten repareren.

De auto is niet voorzien van een oliepeilstaaf voor de transmissieolie. Er is een speciale procedure voor het controleren en verversen van de transmissieolie. Omdat dit een ingewikkelde procedure is, moet u dit laten uitvoeren door uw dealer.

Ververs de olie en vervang het filter met de intervallen die vermeld staan in *Gepland onderhoud* ⇨ *319* en zorg dat u de olie gebruikt die vermeld staat in *Aanbevolen vloeistoffen en smeermiddelen* ⇨ *323*.

Vloeistof voor mechanische versnellingsbak

Het is niet nodig om het vloeistofpeil van de handgeschakelde versnellingsbak te controleren. De enige reden voor olieverlies is een transmissieolielek. Wanneer er sprake is van lekkage, moet u de auto zo snel mogelijk door de dealer laten repareren. Zie *Aanbevolen vloeistoffen en smeermiddelen* ⇨ *323* voor de juiste olie die moet worden gebruikt.

Hydraulische koppeling

De koppelingsvloeistof hoeft niet regelmatig te worden gecontroleerd, tenzij u een lek in het systeem vermoedt. De lekkage wordt niet hersteld door het bijvullen. Vloeistofverlies in dit systeem kan op een probleem duiden. Laat het systeem controleren en repareren.

Controlepunten en hulpmiddelen

Het reservoir van de hydraulische koppelingsvloeistof is voorzien van dit symbool. Zie *Overzicht motorruimte* ⇨ *237* voor de locatie van het reservoir.

Raadpleeg de *Aanbevolen vloeistoffen en smeermiddelen* ⇨ *323* voor de juiste vloeistof die moet worden gebruikt. De vloeistof moet ververst worden. Zie *Gepland onderhoud* ⇨ *319*.

Controleren en vloeistof bijvullen

Controleer het reservoir van de koppelingsvloeistof visueel om er zeker van te zijn dat het vloeistofpeil aan de zijde van het reservoir op de MIN-lijn (minimum) staat. Het systeem van de hydraulische koppelingsvloeistof moet gesloten en afgedicht zijn.

Verwijder niet de dop om het vloeistofpeil te controleren of het vloeistofpeil bij te vullen. Verwijder de dop alleen wanneer het nodig is om de juiste vloeistof bij te vullen tot de vloeistof bij de MIN-lijn staat.

Luchtfilter motor

Zie *Overzicht motorruimte* ⇨ *237* voor de locatie van het motorluchtfilter.

Als u de auto reinigt met de motorkap geopend, spuit dan geen water direct in de buurt van de filteropening van het luchtfilter, zoals aangegeven in de afbeelding, omdat de motor van uw auto dan beschadigd kan raken.

Wanneer motorluchtfilter inspecteren?

Voor de intervallen voor vervanging en controle van het motorluchtfilter/-element, zie *Gepland onderhoud* ⇨ *319*.

Werkwijze voor controle motorluchtfilter

Start de motor niet en laat deze evenmin draaien met het luchtfilterhuis open. Controleer alvorens het motorluchtfilter te verwijderen of het luchtfilterhuis en de omringende onderdelen vrij zijn van vuil en afzettingen. Verwijder het motorluchtfilter. Tik voorzichtig tegen het luchtfilter en schud het heen en weer (uit de buurt van de auto) om stof en vuil te verwijderen. Inspecteer het motorluchtfilter op schade en vervang het bij schade. Reinig het motorluchtfilter of de componenten ervan niet met water of perslucht.

Het afzuigkanaal motorkap verwijderen om toegang te krijgen:

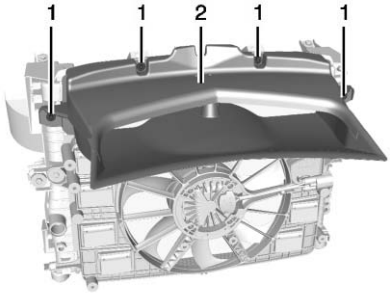

1. Bouten (4)
2. Afzuigkanaal motorkap

1. Open de motorkap. Zie *Motorkap* ⇨ *236*.
2. Verwijder de vier bouten (1) en het afzuigkanaal motorkap (2).
3. Voer Stap 2 in omgekeerde volgorde uit om het afzuigkanaal motorkap terug te plaatsen.

Voor controle of vervanging van het motorluchtfilter:

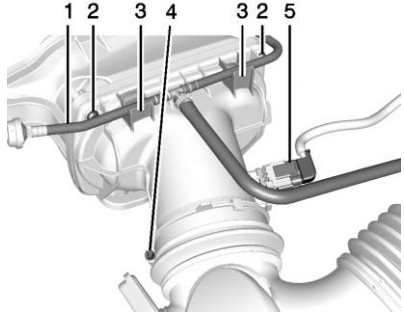

1. Slang koelvloeistofreservoir
2. Schroeven (2)
3. Slangklemmen (2)
4. Luchtkanaalklem
5. Elektrische connector

Voorzichtig

Als de slang van het koelvloeistofreservoir niet voorzichtig uit de slangklemmen op het luchtfilterhuis wordt getild, kan deze

(Vervolg)

Voorzichtig (Vervolg)

beschadigd raken en kan er koelvloeistof gaan lekken. Schade zal niet worden gedekt door de autogarantie.

1. Til de slang van het koelvloeistofreservoir (1) voorzichtig uit de beide slangklemmen (3) en plaats de slang zodanig, dat de schroeven kunnen worden verwijderd waarmee de eindkap van het luchtfilter vastzit.
2. Maak de luchtkanaalklem (4) op de eindkap van het luchtfilterhuis los en verplaats het kanaal.
3. Verwijder de elektrische connector (5) van de sensor.
4. Verwijder de twee schroeven (2).

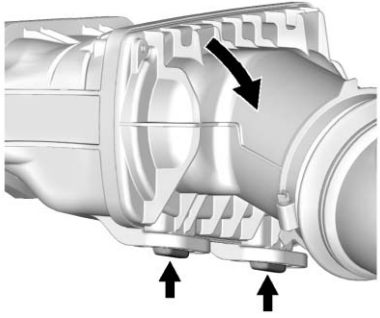

5. Draai de eindkap van het luchtfilter omlaag en maak de onderste montagelipjes van de eindkap los uit het onderste scharnier. Zorg ervoor dat u de onderste montagelipjes van de eindkap helemaal in het scharnier van het huis aanbrengt voordat u de eindkap omhoog draait en de schroeven terugplaatst.
6. Het luchtfilter controleren of terugplaatsen.
7. Voer de stappen 1-6 in omgekeerde volgorde uit om de eindkap van het luchtfilter terug te plaatsen.
8. Plaats het afzuigkanaal motorkap terug. Zie hierboven.

⚠ Waarschuwing

Indien de motor zonder luchtfilter wordt gestart, bestaat er verbrandingsgevaar voor uzelf en anderen. Het luchtfilter zorgt niet alleen voor reiniging van de lucht, maar houdt ook de vlammen tegen bij terugslag van de motor. Wees voorzichtig als u werkzaamheden aan de motor uitvoert en rijd niet met verwijderd luchtfilter.

Voorzichtig

Wanneer het luchtfilter verwijderd is, kan vuil gemakkelijk in de motor komen, waardoor deze beschadigd kan raken. Laat het luchtfilter altijd op zijn plek wanneer u rijdt.

Koelsysteem (Motor)

Het koelsysteem zorgt ervoor dat de juiste bedrijfstemperatuur van de motor blijft gehandhaafd.

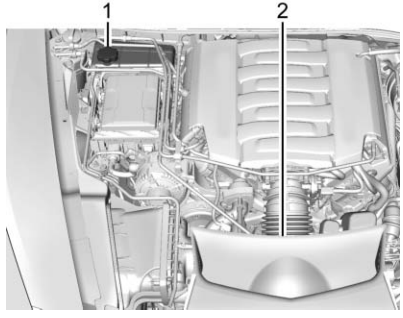

LT1-motor (Z51)

1. Koelvloeistofbuffertank met drukdop
2. Motorkoelventilator (niet zichtbaar)

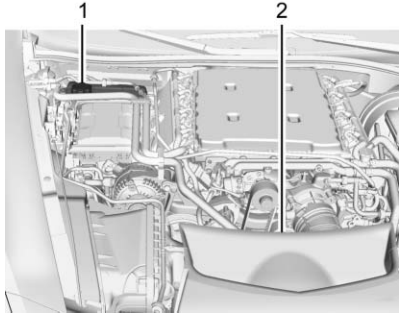

LT4-motor (Z06)

1. Koelvloeistofbuffertank met drukdop
2. Motorkoelventilator (niet zichtbaar)

⚠ Waarschuwing

De elektrische motorkoelventilator in de motorruimte kan zelfs inschakelen als de motor niet loopt, en hierdoor lichamelijk letsel veroorzaken. Houd daarom uw handen, kleding en gereed-

(Vervolg)

Waarschuwing (Vervolg)

schap uit de buurt van de elektrische ventilatoren in de motorruimte.

⚠ Waarschuwing

Verwarmings- en radiateurslangen en andere motoronderdelen kunnen erg heet zijn. Raak deze niet aan. Bij aanraking kunt u zich branden.

Start de motor niet in geval van lekkage. Als u de motor toch start, kan alle koelvloeistof verloren gaan. Hierdoor kan een motorbrand ontstaan en kunt u zich branden. Zorg ervoor dat eventuele lekken zijn gerepareerd voordat u met de auto gaat rijden.

Voorzichtig

Het gebruik van andere koelvloeistof dan DEX-COOL® kan voortijdige corrosie van de motor, verwarmingsradiateur en radiateur tot gevolg hebben. Bovendien moet de motorkoelvloeistof mogelijk vaker worden ververst. Reparaties zullen niet worden gedekt door de autogarantie. Gebruik altijd DEX-COOL-koelvloeistof (silicaatvrij) voor de auto.

Koelsysteem (Aero-paneel)

Het aero-paneel verbetert de aerodynamische efficiëntie en het brandstofverbruik.

Verwijder het aero-paneel en de steun om het koelen van de motor en de prestaties van de airconditioning te verbeteren als u agressief of in warm weer rijdt.

Om het aero-paneel en de steun te verwijderen:

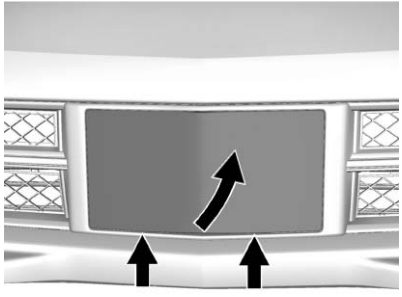

Stingray afgebeeld, Grand Sport en Z06 vergelijkbaar

1. Druk de twee inkepingen aan de onderkant omhoog en til het aero-paneel van de steun.

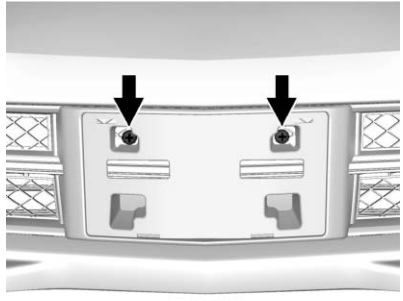

Stingray afgebeeld, Grand Sport en Z06 vergelijkbaar

2. Draai de twee bevestigingen los waarmee de steun vastzit.
3. Trek de steun voorzichtig weg van de grille.

Om de steun en het aero-paneel terug te plaatsen:

1. Plaats de steun over de grille.
2. Zet de steun vast door de twee bevestigingen op hun plaats te drukken.
3. Klik het aero-paneel op zijn plaats.

Koelvloeistof

Het koelsysteem in de auto is gevuld met DEX-COOL®-koelvloeistof. Zie *Aanbevolen vloeistoffen en smeermiddelen* ⇨ *323*. De vloeistof moet met bepaalde intervallen worden vervangen. Zie *Gepland onderhoud* ⇨ *319*.

Hieronder wordt het koelsysteem toegelicht en wordt uitgelegd hoe de koelvloeistof moet worden gecontroleerd en zo nodig bijgevuld. Raadpleeg in geval van een probleem met oververhitting van de motor *Oververhitting van de motor.* ⇨ *255*.

Te gebruiken middelen

⚠ Waarschuwing

Het is gevaarlijk om koelsysteem met uitsluitend schoon water of een andere vloeistof te vullen. Schoon water en andere vloeistoffen zullen eerder gaan koken dan het voorgeschreven

(Vervolg)

Waarschuwing (Vervolg)

koelvloeistofmengsel. Het waarschuwingssysteem voor de koelvloeistof van het voertuig is ingesteld op het voorgeschreven koelvloeistofmengsel. Met schoon water of het verkeerde mengsel kan de motor te heet worden, zonder dat u een waarschuwing voor oververhitting krijgt. De motor kan in brand raken en bestaat er verbrandingsgevaar voor uzelf en anderen. Gebruik een mengsel van 40% DEX-COOL-koelvloeistof en 60% schoon drinkwater.

Gebruik een mengsel van 40% DEX-COOL-koelvloeistof en 60% schoon drinkwater. Als dit mengsel wordt gebruikt, hoeft u niet meer toe te voegen. Dit mengsel:

- Biedt vorstbescherming tot een buitentemperatuur van –28 °C (–18 °F).
- Biedt bescherming tegen overkoken tot een motortemperatuur van 129 °C (265 °F).
- biedt bescherming tegen roest en corrosie;
- tast aluminium onderdelen niet aan;
- zorgt voor handhaving van de juiste motortemperatuur.

Voorzichtig

Wanneer een onjuist koelvloeistofmengsel, beschermingsmiddelen of additieven in het koelsysteem worden gebruikt, kan de motor oververhit en beschadigd raken. Bevat het mengsel te veel water, dan kunnen de watervoerende delen van de motor bevriezen en scheuren. De reparatiekosten zullen niet worden gedekt door de autogarantie. Gebruik uitsluitend het juiste mengsel voor de koelvloeistof van het koelsysteem. Zie *Aanbevolen vloeistoffen en smeermiddelen* ⇨ *323*.

Voer koelvloeistof nooit af met het gewone afval en laat het nooit in de bodem, in het riool of in het oppervlaktewater wegstromen. Laat de koelvloeistof vervangen door een erkend servicepunt dat op de hoogte is van de wettelijke eisen met betrekking tot afvoer van koelvloeistoffen. Het milieu en uw gezondheid worden zo beschermd.

Bij buitentemperaturen lager dan −28 °C (−18 °F) moet u een geschikt mengsel van 50% DEXCOOL-koelvloeistof en 50% schoon drinkwater gebruiken.

Koelvloeistof controleren

Als het koelvloeistofpeil wordt gecontroleerd, moet de auto moet op een vlakke ondergrond staan.

Controleer of er koelvloeistof zichtbaar is in het koelvloeistofreservoir. Indien de koelvloeistof in het koelvloeistofreservoir kookt, mag u niets doen totdat de koelvloeistof is afgekoeld. Indien de koelvloeistof zichtbaar is terwijl het koelvloeistofpeil zich niet op of boven de streep "cold fill" bevindt, moet u een mengsel van 40% DEX-COOL-koel-

vloeistof en 60% schoon drinkwater toevoegen aan het koelvloeistofreservoir, nadat u zich ervan hebt verzekerd dat het koelsysteem is afgekoeld. Zie *Oververhitting van de motor.* ⇨ *255*.

Het koelvloeistofreservoir bevindt zich achter in de motorruimte aan de passagierszijde van de auto. Zie *Overzicht motorruimte* ⇨ *237*.

Als de motor koud is, moet het koelvloeistofpeil bij de streep "cold fill" op het koelvloeistofreservoir staan.

Als de motor heet is, moet het peil hoger dan de streep "cold fill" staan. Als de koelvloeistof onder de streep "cold fill" staat terwijl de motor heet is, zit er mogelijk een lek in het koelsysteem.

Als het koelvloeistofpeil laag is, voegt u koelvloeistof toe of gaat u met de auto voor onderhoud naar een dealer.

Werkwijze voor toevoegen van koelvloeistof aan het koelvloeistofreservoir

⚠ Waarschuwing

U kunt zich branden als u koelvloeistof op de hete motoronderdelen morst. De koelvloeistof bevat ethyleenglycol wat kan ontbranden als de motoronderdelen voldoende heet zijn. Mors geen koelvloeistof op een hete motor.

⚠ Waarschuwing

Bij een heet koelsysteem kan stoom en kokend hete vloeistof naar buiten spuiten, waardoor u ernstige brandwonden kunt oplopen. Draai daarom nooit aan

(Vervolg)

Waarschuwing (Vervolg)

de dop wanneer het koelsysteem, met inbegrip van de drukdop van de buffertank, heet is. Wacht tot het koelsysteem en de drukdop van de buffertank zijn afgekoeld.

Als er koelvloeistof moet worden bijgevuld, voeg dan het juiste DEX-COOL-koelvloeistofmengsel direct toe aan de buffertank, maar zorg dat het koelsysteem is afgekoeld voordat u dat doet.

1. Als het koelsysteem, inclusief de drukdop van de koelvloeistofbuffertank en de bovenste radiateurslang, niet meer heet is, verwijdert u de drukdop.

   Draai de drukdop voorzichtig ongeveer een kwart slag linksom en stop vervolgens.

   Als u een sissend geluid hoort, moet u wachten tot dit is verdwenen. Het sissende geluid duidt op enige restdruk.

2. Draai de drukdop langzaam verder los en verwijder deze.
3. Vul het koelvloeistofreservoir met het juiste DEX-COOL-koelvloeistofmengsel totdat het peil in het reservoir zich rond de streep "cold fill" op de voorzijde van het reservoir stabiliseert.
4. Start de motor met verwijderde drukdop van het koelvloeistofreservoir en laat de motor draaien totdat de bovenste radiateurslang warm begint aan te voelen. Let tijdens deze procedure altijd op de motorkoelventilator.

   Het koelvloeistofpeil in het koelvloeistofreservoir kan nu lager zijn. Wanneer het peil lager is, voegt u meer van het juiste mengsel toe aan het koelvloeistofreservoir tot het peil zich stabiliseert bij de streep "cold fill" op het koelvloeistofreservoir.
5. Draai de drukdop weer stevig vast.

   Controleer het peil in de buffertank terwijl het systeem is afgekoeld. Als het koelvloeistofpeil niet juist is, herhaal dan stappen 1-4 en plaats daarna de drukdop terug. Wanneer het koelmiddel niet op het juiste peil staat wanneer het systeem weer afgekoeld is, neemt u contact op met de dealer.

Voorzichtig
Indien de drukdop niet goed is vastgedraaid, kan koelvloeistof ontsnappen en de motor mogelijk beschadigd raken. Zorg ervoor dat de dop goed en stevig is vastgedraaid.

Oververhitting van de motor.

Het voertuig heeft een aantal indicatoren om u te waarschuwen tegen oververhitting van de motor.

Op de instrumentengroep is een temperatuurmeter voor de motorkoelvloeistof aanwezig. Zie *Meter motorkoelvloeistoftemperatuur* ⇨ *115*. In de auto kan ook een bericht op het Driver Information Center (DIC) worden weergegeven. Zie *Motorkoelsysteem, berichten* ⇨ *134*.

Als u besluit om de motorkap niet te openen en direct servicehulp in te roepen.

Als u besluit om de motorkap wel te openen, moet u ervoor zorgen dat de auto op een vlakke ondergrond staat geparkeerd.

Controleer vervolgens of de motorkoelventilator draait. Indien de motor oververhit is, moet de ventilator draaien. Als dit niet het geval is, mag u de motor niet meer starten en moet u het voertuig laten repareren.

Voorzichtig

Door de motor zonder koelvloeistof te laten draaien, kan schade of brand ontstaan. Voertuigreparaties zullen niet worden gedekt door de autogarantie.

Als er stoom uit de motor vrijkomt

⚠ Waarschuwing

U kunt ernstige verbrandingen oplopen door de stoom van een oververhitte motor, zelfs als u alleen de motorkap opent. Blijf uit de buurt van de motor als u stoom ziet of hoort ontsnappen. Schakel alleen de motor uit en zorg ervoor dat iedereen uit de buurt blijft totdat deze is afgekoeld. Wacht tot geen stoom of koelvloeistof meer wordt waargenomen, voordat u de motorkap opent.

(Vervolg)

Waarschuwing (Vervolg)

Als u met een oververhitte motor blijft rijden, kunnen de motorvloeistoffen in brand vliegen. Voor uzelf en anderen bestaat dan gevaar voor ernstige verbrandingen. Stop de motor als deze oververhit raakt en blijf uit de auto totdat de motor is afgekoeld.

Als er geen stoom uit de motor vrijkomt

Wanneer een waarschuwing voor een oververhitte motor wordt weergegeven, maar er is geen stoom zichtbaar of hoorbaar, is het probleem wellicht niet al te ernstig. Soms kan de motor iets te warm worden als de auto:

- Op een warme dag lange tijd heuvelopwaarts moet rijden;
- Stopt nadat met hoge snelheid is gereden;
- Lange tijd stationair draait in het verkeer;

Indien de waarschuwing voor oververhitting verschijnt, zonder dat stoom wordt waargenomen:

1. Schakel de airconditioning uit.
2. Schakel de verwarming in op de hoogste temperatuur en de hoogste aanjagersnelheid. Open zo nodig de ruiten.
3. Als het veilig is, gaat u naar de kant van de weg en laat u de motor stationair draaien.

Als de aanwijzing van de temperatuurmeter niet meer in het donkere gebied staat of als de waarschuwing voor oververhitting niet meer wordt weergegeven, kunt u verder rijden. Rijd dan gedurende ongeveer 10 minuten langzaam met de auto. Bewaar een veilige afstand tot de voorligger. Als de waarschuwing niet opnieuw worden weergegeven, blijf dan normaal rijden en laat controleren of het koelsysteem correct is gevuld en goed functioneert.

Indien de waarschuwing terugkeert, moet u onmiddellijk naar de kant gaan, stoppen en de auto parkeren.

Als geen stoom wordt waargenomen, laat u de motor gedurende drie minuten stationair draaien. Indien de waarschuwing aanwezig blijft, moet u de motor uitschakelen en wachten totdat deze is afgekoeld.

Sproeiervloeistof

Te gebruiken middelen

Als er ruitensproeiervloeistof moet worden bijgevuld, lees dan vóór gebruik de instructies van de fabrikant. Als u uw auto gebruikt in gebieden waar de temperatuur tot onder het vriespunt kan dalen, gebruik dan een vloeistof die voldoende bescherming tegen bevriezing biedt.

Sproeiervloeistof bijvullen

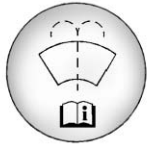

Open de dop met het sproeiersymbool. Voeg sproeiervloeistof toe totdat het reservoir vol is. Zie *Overzicht motorruimte* ⇨ *237*.

Voorzichtig

- Gebruik geen sproeiervloeistof met een toevoeging die voor een waterafstotende laag zorgt. Anders kunnen de wisserbladen gaan klapperen of overspringen.
- Gebruik geen koelvloeistof (antivries) voor de voorruitsproeier. Hierdoor kunnen het sproeiersysteem en de lak beschadigd raken.
- Voeg geen water toe aan kant-en-klare sproeiervloeistof. Door het water kan de oplossing bevriezen, waardoor het sproeiervloeistofreservoir en andere onderdelen van het sproeiersysteem beschadigd kunnen raken.

(Vervolg)

Voorzichtig (Vervolg)

- Volg bij gebruik van geconcentreerde sproeiervloeistof de aanwijzingen van de fabrikant voor het toevoegen van water.
- Vul het sproeiervloeistofreservoir slechts tot driekwart als het erg koud is. Hierdoor kan de vloeistof uitzetten als deze bevriest, anders zou het reservoir beschadigen als het helemaal vol zat.

Remmen

Remslijtage

De schijfremblokken hebben ingebouwde slijtage-indicatoren die een hoge waarschuwingstoon afgeven als de remblokken zijn versleten en moeten worden vervangen. Dit geluid kan opkomen en verdwijnen, of voortdurend worden waargenomen als met de auto wordt gereden, tenzij het rempedaal stevig wordt ingetrapt.

⚠ Waarschuwing

Dit waarschuwingssignaal voor remslijtage houdt in dat de remmen op korte termijn niet meer naar behoren zullen werken. Dit kan een aanrijding tot gevolg hebben. Wanneer u het waarschuwingssignaal voor remslijtage hoort, moet u de auto laten onderhouden.

Voorzichtig

Als met versleten remblokken verder wordt gereden, kan een kostbare reparatie van de remmen het gevolg zijn.

In bepaalde weers- of rijomstandigheden kan soms gepiep waarneembaar zijn als het performance-remsysteem van de auto werkt. Dit remsysteem is ontworpen voor superieure fadingbestendigheid en consistent bedrijf in combinatie met het gebruik van hoogwaardige remblokken. Piepen van de remmen is normaal en is niet van invloed op de prestaties van het systeem.

Bij auto's met remvoeringen in race-uitvoering zijn de hoeveelheid remstof en de geluidsproductie groter dan bij standaardremvoeringen.

Remvoeringen moeten altijd als complete as-set worden vervangen.

Remslijtage (Grand Sport en Z06 met keramische J57-remmen)

Deze auto heeft geen geïntegreerde indicatoren voor de remslijtage. De remblokken moeten periodiek worden geïnspecteerd en na iedere verwisselen van de wielen. Neem contact op met uw dealer.

Rempedaalslag

Raadpleeg uw dealer als het rempedaal niet naar de normale stand terugkeert of als de pedaalslag snel toeneemt. Dit kan een aanwijzing zijn dat onderhoud aan de remmen nodig is.

Onderdelen remsysteem vervangen

Vervang onderdelen van het remsysteem altijd door nieuwe en goedgekeurde vervangingsonderdelen. De remmen werken mogelijk niet goed als dit wordt nagelaten. De verwachte remwerking kan op verschillende andere manieren wijzigen als verkeerde vervangingsonderdelen voor de remmen worden gebruikt of als onderdelen verkeerd worden gemonteerd.

Remvloeistof

Het reservoir van de hoofdremcilinder is gevuld met door GM voorgeschreven DOT 3-remvloeistof, zoals aangegeven op de dop van het reservoir. Zie *Overzicht motorruimte* ⇨ *237* voor de locatie van het reservoir.

Remvloeistof controleren

Met de auto in P (Parkeren) op een vlakke ondergrond moet het remvloeistofpeil tussen de merkjes voor minimaal en maximaal op het remvloeistofreservoir staan.

Er zijn slechts twee oorzaken waardoor het remvloeistofpeil in het reservoir kan dalen:

- Normale slijtage remvoering. Wanneer nieuwe voeringen worden gemonteerd, zal het vloeistofpeil weer stijgen.
- Een vloeistoflek in de remhydrauliek. Laat de remhydrauliek repareren. Bij lekkage werken de remmen niet goed.

Reinig altijd eerst de dop van het remvloeistofreservoir en het gebied rondom de dop, voordat de dop wordt verwijderd.

Vul geen remvloeistof bij. De lekkage wordt niet hersteld door het bijvullen. Indien vloeistof wordt toegevoegd omdat de voeringen zijn versleten, zal er te veel vloeistof aanwezig zijn als nieuwe remvoeringen worden geplaatst. Pas nadat de werkzaamheden aan de hydrauliek zijn voltooid, mag u zo nodig remvloeistof bijvullen of aftappen.

⚠ Waarschuwing

Als te veel remvloeistof wordt toegevoegd, kan het op de motor terechtkomen en verbranden, indien de motor heet genoeg is. Er bestaat dan verbrandingsgevaar voor uzelf en anderen en de auto kan beschadigd raken. U mag pas remvloeistof bijvullen als de werkzaamheden aan de hydrauliek zijn voltooid.

Wanneer het lage remvloeistofpeil wordt bereikt, gaat het waarschuwingslampje voor de remmen branden. Zie *Waarschuwingslampje remsysteem* ⇨ *119*.

Remvloeistof neemt mettertijd water op en werkt daardoor minder goed. Ververs de remvloeistof met de gespecificeerde intervallen om te voorkomen dat de remweg langer wordt. Zie *Gepland onderhoud* ⇨ *319*.

Wat toe te voegen?

Gebruik uitsluitend door GM goedgekeurde DOT 3-remvloeistof uit een schone en gesloten verpakking. Zie *Aanbevolen vloeistoffen en smeermiddelen* ⇨ *323*.

⚠ Waarschuwing

Gebruik van een verkeerd type remvloeistof of verontreinigde remvloeistof schade aan het remsysteem tot gevolg hebben. Dit ertoe leiden dat de remwerking verloren gaat, waarbij letsel niet uitgesloten is. Gebruik altijd de door GM voorgeschreven remvloeistof.

Voorzichtig

Indien remvloeistof op de gelakte oppervlakken van de auto wordt gemorst, kan de laklaag beschadigen. Spoel gelakte oppervlakken onmiddellijk schoon.

Accu

De originele voertuigaccu is onderhoudsvrij. Verwijder de dop niet en vul geen vloeistof bij.

Raadpleeg het vervangingsnummer op het label van de originele accu, indien een nieuwe accu nodig is.

Raadpleeg voor het vervangen van de accu uw dealer of het servicehandboek.

⚠ Waarschuwing

Accu's nooit bij het normale afval afvoeren. Zorg ervoor dat oude accu's in overeenstemming met de milieuvoorschriften worden afgevoerd, ter bescherming van het milieu en uw gezondheid.

⚠ Waarschuwing

Gebruik geen lucifers of open vuur in de buurt van een voertuigaccu. Gebruik een zaklantaarn om bij te lichten.

Rook niet in de buurt van een voertuigaccu.

Bescherm uw ogen met een veiligheidsbril, tijdens werkzaamheden bij de voertuigaccu.

Houd kinderen uit de buurt van voertuigaccu's.

⚠ Waarschuwing

De accu's bevatten zuur dat brandwonden kan veroorzaken en gas dat kan exploderen. Bij onvoorzichtigheid kunt u ernstige verwondingen oplopen.

Volg de aanwijzingen nauwgezet op tijdens werkzaamheden in de buurt van de accu.

(Vervolg)

Waarschuwing (Vervolg)

Accupolen, klemmen en bijbehorende accessoires bevatten lood en loodverbindingen die kankerverwekkend en schadelijk voor de voortplantingsorganen kunnen zijn. Was uw handen na de werkzaamheden.

Voertuigopslag

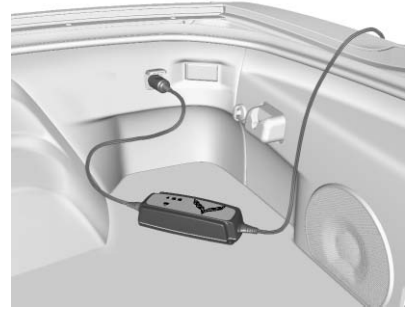

Sommige voertuigen hebben een pakket voor accu-onderhoud. Volg de bij het pakket voor accu-onderhoud geleverde instructies om de

accu opgeladen te houden wanneer het voertuig niet gebruikt wordt. Steek de stekker van de accu-onderhouder alleen in de voedingsaansluiting achterin. De voedingsaansluiting voorin schakelt uit wanneer het contact is uitgeschakeld.

Zie voor auto's zonder accu-onderhoudspakket de volgende informatie.

Onregelmatig gebruik: Verwijder de zwarte minkabel (-) van de accu om te voorkomen dat accu ontlaadt.

Zie “Raam indexeren” in *Elektrisch bedienbare ruiten* ⇨ *45*.

Langdurige opslag: Het wordt aanbevolen om het pakket voor accu-onderhoud te gebruiken. Als dat echter niet gebeurt, moet u de zwarte minkabel (−) van de accu verwijderen. Als de accuspanning weer wordt hersteld, moeten alle instellingen van het autogeheugen worden gereset.

Acculader/Accu-onderhouder

Voor loodzuuraccu's tot 120 Ah

INLEIDING

Lees de instructies goed door en volg deze.

VEILIGHEID

- De lader is ontworpen voor het laden van 12 V loodzuuraccu's. Gebruik de lader niet voor andere doeleinden.
- Accuzuur is corrosief. Als zuur in contact met huid of ogen komt, moet u onmiddellijk met water spoelen en onmiddellijk een arts raadplegen.
- Zorg ervoor dat de kabels recht liggen en niet in contact komen met hete oppervlakken of scherpe randen.
- Een accu die oplaadt kan explosieve gassen uitstoten en daarom is het belangrijk om vonken in de buurt van de accu te voorkomen. Als accu's het einde van hun levenscyclus bereiken, kunnen er interne vonken optreden.
- Zorg tijdens het laden altijd voor een goede ventilatie.
- Dek de lader niet af.
- Zorg ervoor dat de voedingskabel niet aan water wordt blootgesteld.
- Laad nooit een bevroren accu op.
- Laad nooit een beschadigde accu op.
- Plaats de lader tijdens het laden nooit op de accu.
- De aansluiting op de netvoeding moet voldoen aan de nationale voorschriften voor elektrische installaties.
- Controleer vóór gebruik de kabels van de lader. Controleer of er geen scheuren in de kabels of in de buigbescherming zitten. U mag een lader met beschadigde kabels niet gebruiken.
- Controleer altijd of de lader naar de modus onderhoudsladen is gegaan voordat u de lader zonder toezicht achterlaat en als deze voor langere periodes is

aangesloten. Als de lader niet binnen 72 uur naar onderhoudsladen is gegaan, duidt dit op een storing. In dergelijke gevallen moet de lader handmatig worden losgekoppeld.

- Als een accu tijdens het laden defecten vertoont, zal de geavanceerde technologie van de lader de meeste problemen oplossen, maar enkele zeldzame storingen in de accu kunnen blijven bestaan. Laat een accu niet langere tijd zonder toezicht op de lader aangesloten.
- Bewaar en gebruik de acculader buiten het bereik van kinderen en zorg ervoor dat kinderen niet met de lader kunnen spelen.
- Accu's verbruiken water tijdens gebruik en laden. Bij accu's waar water kan worden bijgevuld, moet het waterpeil regelmatig worden gecontroleerd. Als het waterniveau laag is, moet u gedestilleerd water bijvullen.

TYPEN ACCU'S EN INSTELLINGEN

De lader is geschikt voor gebruik met de in uw auto geleverde accu. Als u de originele accu vervangt, moet u op de richtlijnen van de accufabrikant letten. Onder "TECHNISCHE SPECIFICATIES" ziet u welke accugroottes geschikt zijn voor de verschillende ladermodellen.

In de tabel ziet u wat de lampjes betekenen:

	In error mode, the charger cuts the charging/voltage supply. The charger goes to error mode in the following circumstances: • If the battery has been connected with reverse polarity to the charger terminals. • The charger terminals are short circuited.
	Bulk charging
	Maintenance charging

OPLADEN

De lader aansluiten op in auto's gemonteerde accu's:

1. Ladermodel 1052 aansluiten
   - De apparatuur aansluiten op een in de auto gemonteerde accu.
2. Wanneer de voedingsaansluiting achterin wordt aangesloten of losgekoppeld, moet de stekker van ladermodel 1052 uit de elektrische aansluiting worden gehaald.
3. Sluit de lader aan op de APO achterin.
4. Sluit de AC-kabel aan op het stopcontact.

OPLADEN STARTEN

1. Nadat de voedingsaansluiting op de auto is aangesloten, sluit u de lader aan op het stopcontact.
2. Ladermodel 1052 begint te laden zodra de netvoeding is aangesloten.
3. Normaal opladen wordt aangegeven door het lampje voor bulkladen of het lampje voor onderhoudsladen. Als het lampje voor onderhoudsladen

brandt, is de accu opgeladen. Het laden start opnieuw als de spanning daalt.

4. Het laden kan op elk moment worden gestopt door de netvoeding los te koppelen. Koppel altijd eerst de kabel van het stopcontact los en daarna pas de voedingsaansluiting.
5. Als het laadlampje en het onderhoudslaadlampje afwisselend knipperen:

   Als de lampjes een paar keer per seconde knipperen, kan dat komen door een slecht contact tussen de lader en de accu of doordat de accu gesulfateerd is. Controleer de aansluiting op de accu. Als de lampjes langer dan 60 minuten knipperen, duidt dit erop dat de accu beschadigd is en moet worden vervangen. Als de lampjes met een interval van een paar minuten knipperen, heeft de accu een hoge zelfontlading en moet mogelijk worden vervangen.

LAADSTAPPEN

De lader heeft een volledig automatische laadcyclus in vier stappen. Bij de start van het laden levert de acculader maximale stroom aan de accu en de accuspanning neemt gestaag toe tot de maximale spanning. Op dit punt wordt de spanning gereguleerd en op een constant niveau gehouden door de laadstroom, die vervolgens geleidelijk daalt. Als de laadstroom tot onder 0,4 A is gedaald, schakelt de lader over op onderhoudsladen.

Als de accu opgeladen is en de accuspanning naar 12,9 V daalt, keert de lader automatisch terug naar de start van de laadcyclus.

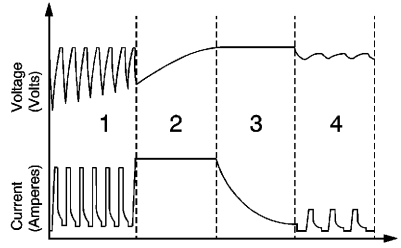

Laadstappen:

1) Desulfateren : Desulfateren met pulsen voor gesulfateerde accu's.

2) Bulk : Hoofdladen waarbij ongeveer 80% van het laden plaatsvindt. Er vindt continu oplading plaats totdat het ingestelde niveau voor de maximale spanning is bereikt.

3) Absorptie : Laatste fase van het opladen tot bijna 100%. De aansluitspanning wordt constant gehouden op een ingesteld niveau. Tijdens deze stap daalt de laadstroom geleidelijk om te zorgen dat de poolspanning niet te hoog wordt. Als de absorptiefase langer dan 12 uur

bezig is, schakelt de lader naar onderhoudsladen. Deze functie beschermt tegen schade als er een probleem in de accu wordt gedetecteerd.

4) Puls : Onderhoudsladen. De laadstatus ligt tussen 95 en 100%. De accu ontvangt een puls bij een spanningsval. Dit houdt de accu in vorm als deze niet in gebruik is. De lader kan maandenlang aangesloten blijven. Controleer, indien mogelijk, het waterniveau in de accu.

TECHNISCHE SPECIFICATIES

Ladermodel	Model 1052
Nominale spanning AC	220—240 VAC, 50—60 Hz
Laadspanning	14,4V
Min. accuspanning	2V
Laadstroom	3,6 A max.
Stroom, net	0,6 A rms
Afgenomen tegenstroom*	< 1 Ah/maand
Rimpel**	Max. 50 mV rms, max. 130 mA
Buitentemperatuur	-20 °C tot +50 °C, bij hogere temperaturen wordt het uitgangsvermogen automatisch gereduceerd***
Koelen	Natuurlijke convectie
Type lader	4-staps, volledig automatische laadcyclus
Typen accu's	Alle typen 12 V loodzuuraccu's (Wet, Ca/Ca, MF, VRLA, AGM en GEL)
Accucapaciteit	14—120 Ah
Afmetingen	142 x 51 x 36 mm (L x B x H)
Isolatieklasse	IP65****
Gewicht	0,5 kg
Stekker:	CEE 7/4, TYPE F, niet geaard*****

*) De tegenstroomafgifte is de stroom die de accu afgeeft als de lader niet op de netvoeding is aangesloten. De XC3600 Corvettelader heeft een zeer lage tegenstroom.

**) De kwaliteit van de laadspanning en de laadstroom is zeer belangrijk. Een hoge stroomrimpel warmt de accu op en dat heeft een verouderend effect op de positieve elektrode. Een hoge spanningsrimpel kan andere apparatuur die op de accu's is aangesloten beschadigen. De XS 3600 Corvette acculader produceert zeer schone spanning en stroom met een zeer lage rimpel.

***) Alleen voor binnenshuis gebruik in Finland: 0 °C tot +50 °C.

****) Als de aansluiting op de netvoeding met de platte Euro-connector plaatsvindt, heeft de

acculader de isolatieklasse IP63, behalve in Zwitserland waar IP65 geldt.

*****) Voor Zwitserland en het Verenigd Koninkrijk is een adapter vereist.

TEMPERATUURBEVEILIGING

De lader is beschermd tegen oververhitting. Het vermogen wordt gereduceerd wanneer de buitentemperatuur toeneemt.

Tijdens het laden kan de lader heet aanvoelen. Dat is volledig normaal, maar plaats de lader niet op een gevoelig oppervlak.

ONDERHOUD

De lader is onderhoudsvrij. Let op: het demonteren van de lader is niet toegestaan en de garantie komt dan te vervallen. Vervang een defecte voedingskabel. Houd uw lader schoon.

Maak de lader met een zachte doek en een mild schoonmaakmiddel schoon. Koppel de lader vóór het schoonmaken los.

ACCUKABELS

Ladermodel 1052 is uitgerust met een voedingsaansluiting voor aansluiting op de auto.

BULKLAADTIJD

De tabel toont de duur van het bulkladen tot ongeveer 80% van de laadstatus.

Accugrootte (Ah)	Tijd (h)
70	17

Achteras

Wanneer smeermiddel controleren?

Regelmatige controle van de achterasvloeistof is niet nodig, tenzij een lek wordt vermoed of een vreemd geluid wordt gehoord. Vloeistofverlies kan op een probleem duiden. Laat dit controleren en repareren.

Werkwijze voor controle smeermiddel

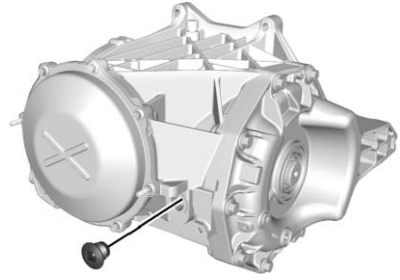

Voor een nauwkeurige aflezing moet het voertuig op een vlakke ondergrond worden geplaatst.

Het oliepeil moet op 13 mm (0,5 inch) onder het draadgat van de vulplug staan of hoger. Als de olie op dit peil staat, hoeft u niet bij te vullen. Als het oliepeil onder 13 mm (0,5 inch) staat, moet u olie bijvullen tot boven dit peil.

Te gebruiken middelen

Zie *Aanbevolen vloeistoffen en smeermiddelen* ⇨ *323* voor het toevoegen van smeermiddel als het peil laag is of om na volledig aftappen weer bij te vullen. Gebruik de juiste olie en vul bij tot het peil op 13 mm (0,5 inch) onder het draadgat van de vulplug of hoger staat.

Startschakelaar controleren

⚠ Waarschuwing

Als u deze controle uitvoert, kan de auto plotseling gaan rijden. De rijdende auto kan u en anderen verwonden.

1. Zorg voor voldoende ruimte rondom de auto, voordat u deze controle uitvoert.
2. Trek de handrem stevig aan en trap daarnaast de gewone rem stevig in. Zie *Elektrische parkeerrem* ⇨ *209*.

   Gebruik het gaspedaal niet en wees erop voorbereid om de motor onmiddellijk uit te schakelen als deze start.
3. Probeer de motor in elke versnelling te starten als uw auto met een automatische versnellingsbak is uitgerust. De auto mag alleen in de standen P (Park) en N (Neutraal) starten. Als de auto in een andere stand start, moet u voor service contact opnemen met uw dealer.

   Bij een handgeschakelde versnellingsbak zet u de schakelhendel in Neutraal, trapt u het koppelingspedaal tot halverwege in en probeert u de motor te starten. De auto mag alleen starten als het koppelingspedaal helemaal tot de vloer is ingedrukt. Als de auto start terwijl het koppelingspedaal niet helemaal is ingedrukt, neem dan contact op met uw dealer.

Automatische versnellingsbak, schakelvergrendeling, werking controleren

⚠ Waarschuwing

Als u deze controle uitvoert, kan de auto plotseling gaan rijden. De rijdende auto kan u en anderen verwonden.

1. Zorg voor voldoende ruimte rondom de auto, voordat u deze controle uitvoert. De auto moet op een vlakke ondergrond worden geparkeerd.
2. Trek de handrem aan. Zie *Elektrische parkeerrem* ⇨ *209*.

   Wees erop voorbereid om de gewone rem onmiddellijk in te trappen als de auto begint te rijden.
3. Schakel het contact in met uitgeschakelde motor, maar start de motor niet. Probeer de schakelhendel met normale

inspanning uit de stand P (Park) te bewegen, zonder de rem in te trappen. Indien de schakelhendel uit de stand P (Park) beweegt, moet u voor service contact opnemen met uw dealer.

Parkeerrem en P (parkeerstand), mechanisme controleren

⚠ Waarschuwing

Als u deze controle uitvoert, kan de auto gaan rijden. Er bestaat dan letselgevaar voor uzelf en anderen en eigendommen kunnen beschadigd raken. Zorg ervoor dat er voldoende ruimte voor de auto is, voor het geval het begint te rijden. Wees erop voorbereid om de rem onmiddellijk in te trappen als de auto begint te rijden.

Parkeer op een redelijk steile heuvel met de neus van de auto omlaag. Houd uw voet op de gewone rem en trek de handrem aan.

- Controle van het blokkeervermogen van de handrem: Laat de motor draaien, zet de versnellingsbak in de stand N (Neutraal) en haal langzaam uw voet van het rempedaal. Doe dit totdat de auto alleen door de handrem worden tegengehouden.
- Controle van het blokkeervermogen van het P-mechanisme (Park): Laat de motor draaien en schakel naar P (Park). Los de handrem, gevolgd door de normale rem.

Neem contact op met uw dealer als service nodig is.

Wisserblad vervangen

De ruitenwisserbladen moeten worden gecontroleerd op slijtage en barsten.

Er zijn verschillende soorten vervangende bladen die op verschillende manieren worden verwijderd. Voor het voorgeschreven type en de lengte, zie *Vervangingsonderdelen onderhoud* ⇨ *325*.

Om het ruitenwisserblad te vervangen:

1. Open de motorkap.
2. Trek de voorruitenwissereenheid weg van de voorruit.

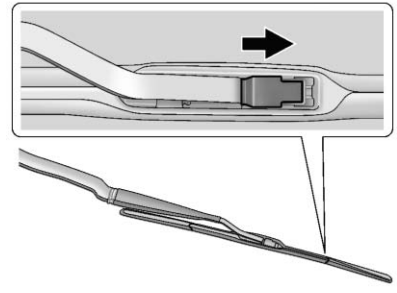

3. Haal omhoog bij het lipje in het midden van het wisserblad, bij de bevestiging van de wisserarm.
4. Open het lipje en trek het wisserblad ver genoeg naar beneden richting de voorruit

om het los te maken uit het J-vormige uiteinde van de wisserarm.

5. Verwijder het wisserblad.

   Als de ruitenwisserbladarm de voorruit raakt terwijl er geen ruitenwisserblad is gemonteerd, kan de voorruit beschadigd raken. Eventuele schade die hierdoor ontstaat, wordt niet door de garantie van het voertuig gedekt. Zorg dat de ruitenwisserbladarm de voorruit niet raakt.

6. Voer stap 1–3 in omgekeerde volgorde uit om het wisserblad te vervangen.

Voorruit vervangen

De voorruit is onderdeel van het HUD-systeem. Als de voorruit moet worden vervangen, zorg dan dat de nieuwe voorruit geschikt is voor HUD, anders is het beeld van het HUD niet scherp.

Koplampen afstellen

Koplamp afstellen

De koplamp is vooraf afgesteld en hoeft niet te worden bijgesteld.

Als de auto beschadigd is bij een aanrijding, kan de afstelling van de koplampen veranderd zijn. Neem contact op met uw dealer als de koplampen bijgesteld moeten worden.

Gloeilamp vervangen

Voor het voorgeschreven type gloeilampen, zie *Vervangende gloeilampen ⇨ 270*.

Neem contact op met uw dealer voor de vervangingsprocedure van gloeilampen die niet in dit hoofdstuk staan beschreven.

HID-verlichting (high intensity discharge)

⚠ Waarschuwing

Het HID-verlichtingssysteem (High Intensity Discharge) hanteert een zeer hoge spanning. Als u deze systeemonderdelen zelf probeert te onderhouden, kan dit tot ernstige verwondingen leiden. Laat dit daarom over aan uw dealer of aan een gekwalificeerde monteur.

Als de gloeilamp van een HID-koplamp is vervangen, heeft de straal misschien een iets andere kleur dan oorspronkelijk het geval was. Dit is een normaal verschijnsel.

LED-verlichting

Deze auto is uitgerust met een aantal LED-lampen. Neem contact op met uw dealer voor vervanging van eventuele LED-verlichting.

Kentekenplaatverlichting

Eén van deze gloeilampen vervangen:

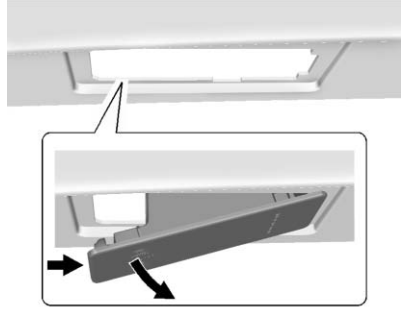

Passagierszijde weergegeven, bestuurderszijde gelijkaardig

1. Duw de lampeenheid naar rechts.
2. Trek de lampeenheid omlaag om deze te verwijderen.

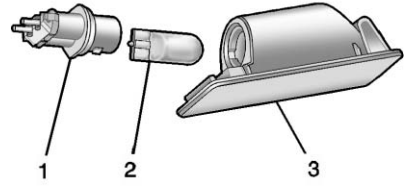

3. Draai de lampfitting (1) linksom om deze uit de lampeenheid (3) te verwijderen.
4. Trek de gloeilamp (2) recht uit de lampfitting.
5. Druk de vervangende gloeilamp recht in de lampfitting en draai de fitting rechtsom om hem in de lampeenheid te monteren.
6. Duw de lampeenheid in positie terug totdat de borglip vastgrijpt.

Vervangende gloeilampen

Buitenverlichting	Lampaanduiding
Kentekenplaatverlichting	W5W LL

Neem contact op met uw dealer voor vervanging van gloeilampen die niet in deze lijst staan vermeld.

Elektrisch systeem

Elektrisch systeem overbelast

De auto beschikt over zekeringen die bescherming bieden tegen overbelasting van het elektrische systeem. Zekeringen beschermen ook de elektrische apparatuur in de auto.

Vervang een defecte zekering door een nieuw exemplaar met dezelfde maat en codering.

Bij een probleem onderweg waarbij een zekering moet worden vervangen, zitten er een aantal reservezekeringen en een zekeringtrekker in de zekeringenkast instrumentenpaneel. Een zekering met dezelfde sterkte kan ook worden geleend. Kies de zekering van een voertuigfunctie die niet noodzakelijk is en vervang de zekering zo snel mogelijk.

Voorruitenwissers

Bij oververhitting van de wissermotor, veroorzaakt door zware sneeuwval of ijs, zullen de voorruitenwissers stoppen en pas opnieuw starten als de motor is afgekoeld.

Hoewel het circuit is beschermd tegen elektrische overbelasting, kan overbelasting door zware sneeuwval of ijs schade aan het stangenstelsel van de ruitenwissers tot gevolg hebben. Maak de voorruit altijd vrij van ijs en zware sneeuwval, voordat u de ruitenwissers gebruikt.

Indien de overbelasting niet door sneeuw of ijs wordt veroorzaakt, maar door een elektrisch probleem, moet u dit laten verhelpen.

Zekeringen

Zekeringen beschermen de bedradingscircuits in de auto tegen kortsluiting. Het risico op brand, veroorzaakt door elektrische problemen, wordt hiermee sterk gereduceerd.

Bekijk de zilverkleurige strook in de zekering. Als deze stroom gebroken of gesmolten is, moet u de zekering vervangen. Zorg ervoor dat u een defecte zekering vervangt door een nieuw exemplaar met dezelfde maat en codering.

Zekeringen met dezelfde sterkte kunnen tijdelijk worden geleend van een andere zekeringlocatie als er een zekering is gesprongen. Vervang de zekering zo snel mogelijk.

Zekeringenhouder motorruimte

Er bevindt zich één zekeringenkast in de motorruimte aan de passagierszijde van de auto. Zie *Overzicht motorruimte* ⇨ *237* voor meer informatie over de locatie.

Voorzichtig

Elektrische onderdelen van de auto kunnen beschadigen als hier vloeistof op wordt gemorst. Houd daarom altijd de deksels van elektrisch onderdelen afgesloten.

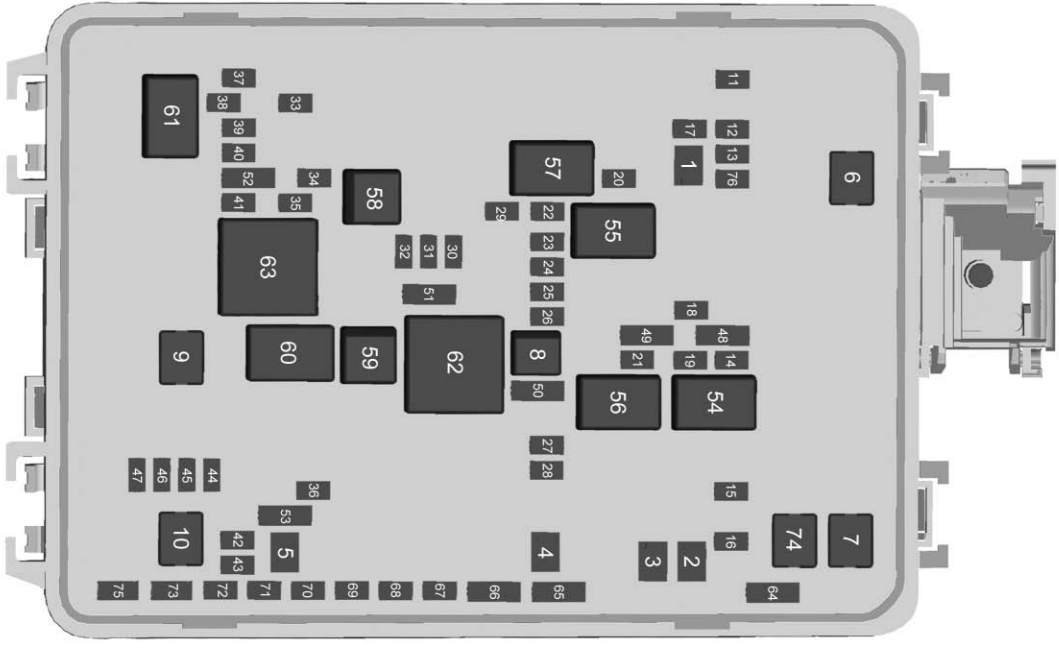
6
11
12
13
76
17
1
7
74
64
2
3
15
16
54
56
18
48
14
19
49
21
55
20
57
22
23
24
25
26
29
8
50
4
65
27
28
62
30
31
32
51
58
59
60
63
33
34
35
36
9
37
38
39
40
52
41
61
44
45
46
47
10
42
43
53
5
70
71
72
73
75
66
67
68
69

De auto beschikt mogelijk niet over alle getoonde zekeringen, relais en functies.

Zekeringen	Functie
1	Ruitenwisser voor
2	Startmotor
3	ABS-kleppen
4	Motorregelmodule
5	Elektrische handrem
6	HVAC voor
7	ABS-pomp
8	Logistiek
9	Vacuümpomp
10	Elektronische differentieelmodule achterin
11	Verwarmde stoel 1
12	Stuurslotmodule
13	Stuurkolom
14	Dashboardkastje
15	Interne positie motor
16	Carrosserieregelmodule 6
17	HVAC-bediening
18	Carrosserieregelmodule 5
19	Verwarmde stoel 2
20	Carrosserieregelmodule 7
21	Elektrisch stuurslot
22	Display
23	Extra uitgang
24	Radio
25	Instrumentengroep HUD
26	Binnenspiegel
27	Ontsteking - oneven
28	Ontsteking - even
29	Diagnoseaansluiting
30	Stoelventilator
31	Brandstofpompregelmodule
32	Uitlaatklep 1
33	Claxon
34	Koplampsproeier
35	Aircokoppeling
36	Externe positie motor
37	Real-time demping
38	Intercooler
39	Linker koplamp
40	Rechter koplamp
41	Koplampsproeierpomp
42	Uitlaatklep 2
43	Achteruitblokkering
44	Elektrische differentieelmodule achterin
45	Ventilator transmissiekoeler achterin

Zekeringen	Functie
46	Transmissieregel-module
47	Ontluchting filter
48	Geïntegreerde chassisregelmodule/Automatische inzittendendetectie
49	Diefstal-/Auto-interfacemodule
50	Motor/Transmissie
51	Instrumentengroep
52	Groot licht
53	Transmissieregel-module/Motorregel-module
54	Startmotor
55	Voorruitwisser - laag/hoog
56	Draaien/tornen
57	Motor voorruitwisser
58	Koplampsproeier
59	Aircoregeling

Zekeringen	Functie
60	-
61	Groot licht/dimlicht
62	Motorregelmodule
63	Vacuümpomp
64	-
65	-
66	-
67	-
68	-
69	-
70	-
71	-
72	-
73	-
74	Koelventilator transmissie 2
75	-
76	Gateway-module communicatie

Relais	Functie
54	Startmotor
55	Voorruitwisser - laag/hoog
56	Draaien/tornen
57	Motor voorruitwisser
58	Koplampsproeier
59	Aircoregeling
60	-
61	Groot licht/dimlicht
62	Motorregelmodule
63	Vacuümpomp

Zekeringenhouder achtercompartiment

De zekeringenkast in de bagageruimte zit achter in de auto, onder de laadvloer. Til de vloerbekleding en het toegangsluik in het midden van de laadvloer op om bij de zekeringen te kunnen.

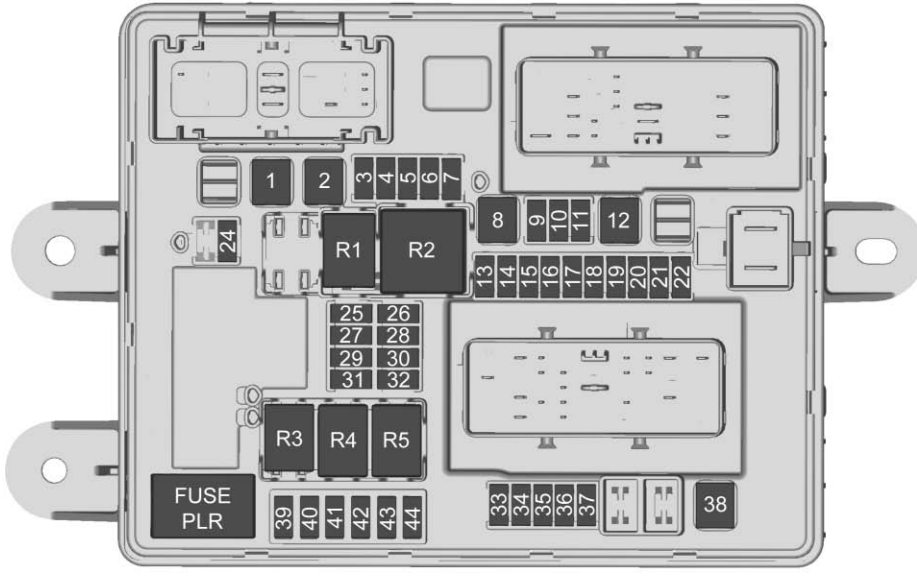
1
2
3
4
5
6
7
8
9
10
11
12
24
R1
R2
13
14
15
16
17
18
19
20
21
22
25
26
27
28
29
30
31
32
R3
R4
R5
FUSE
PLR
39
40
41
42
43
44
33
34
35
36
37
38

U kunt de zekeringen verwijderen met de zekeringtrekker.

De auto beschikt mogelijk niet over alle getoonde zekeringen, relais en functies.

Zekeringen	Functie
1	Ruit
2	Elektrisch verstelbare bestuurdersstoel
3	Passieve toegang/ passieve start 2
4	Passieve toegang/ passieve start 1
5	Motorregelmodule
6	Spiegelverwarming
7	Carrosserieregelmodule 4
8	Achterruitverwarming
9	GBS
10	Carrosserieregelmodule 2
11	Stuurwiel
12	Elektrisch verstelbare passagiersstoel
13	-
14	Buitenspiegel
15	Carrosserieregelmodule 1
16	Carrosserieregelmodule 3
17	Detectiediagnosemodule/ Automatische inzittendendetectie
18	Logistiek 2
19	Carrosserieregelmodule 8
20	Geïntegreerde chassisregelmodule
21	Versterker
22	Accessoire-aansluiting achterin
24	Stoelgeheugenmodule/Vouwdak
25	Antidiefstalsysteem PSM
26	Module ontgrendeling kofferbak
27	OnStar (waar aanwezig)
28	Cameramodule
29	-
30	Brandstofpompregelmodule
31	Pal module ontgrendeling kofferbak
32	Door accu gereguleerde spanningsregeling
33	-
34	Solenoïde vouwdak
35	-
36	Ruitschakelaar passagiers

Zekeringen	Functie
37	Accessoireaansluiting voorin
38	-
39	-
40	-
41	-
42	-
43	-
44	-

Relais	Functie
R1	-
R2	Achterruitverwarming
R3	-
R4	Accessoireaansluiting voorin
R5	Diefstal (beveiliging portiervergrendeling)

Wielen en banden

Banden

Elk nieuw GM-voertuig beschikt over hoogwaardige banden, afkomstig van een vooraanstaande bandenfabrikant. Raadpleeg het garantieboekje voor informatie met betrekking tot de bandengarantie en de servicepunten. Informeer voor aanvullende informatie bij de bandenfabrikant.

⚠ Waarschuwing

- Slecht onderhouden en verkeerd gebruikte banden leveren gevaar op.
- Overbelaste banden kunnen oververhit raken omdat ze te veel doorbuigen. Dit kan een klapband of een ernstig

(Vervolg)

Waarschuwing (Vervolg)

ongeval veroorzaken. Zie *Belastingslimieten auto* ⇨ *187*.

- Banden met een te lage bandenspanning zijn even gevaarlijk als banden met een te hoge bandenspanning. Dit kan een aanrijding met ernstig letsel tot gevolg hebben. Controleer regelmatig de aanbevolen bandenspanning bij alle banden. De bandenspanning moet worden gecontroleerd bij koude banden.
- Bij te hard opgepompte banden is de kans groter dat banden insnijden, lek raken of kapot gaan als ze plotseling worden

(Vervolg)

Waarschuwing (Vervolg)

samengedrukt, bijvoorbeeld als u door een kuil rijdt. Zorg ervoor dat banden op de aanbevolen spanning blijven.

- Versleten of oude banden kunnen een aanrijding tot gevolg hebben. Banden met een versleten profiel moeten daarom worden vervangen.
- Vervang banden die zijn beschadigd als gevolg van kuilen, stoepranden, enz.
- Banden die niet op de juiste wijze zijn gerepareerd, kunnen een aanrijding tot gevolg hebben. Het repareren, verwisselen, afnemen en

(Vervolg)

Waarschuwing (Vervolg)

opleggen van banden mag alleen door de dealer of erkende bandenspecialist worden uitgevoerd.

- Laat de wielen op een gladde ondergrond, zoals sneeuw, modder, ijs etc., niet doorslaan tot snelheden boven 56 km/h (35 mph), anders kunnen de banden ontploffen.

Zie *Bandenspanning voor rijden met hoge snelheid* ⇨ *283* voor de bandenspanning als met hoge snelheden wordt gereden.

Winterbanden

Dit voertuig is oorspronkelijk niet uitgerust met winterbanden. Winterbanden zijn bedoeld voor meer grip op wegen die met sneeuw en ijzel zijn bedekt. Overweeg om winterbanden te monteren, indien u verwacht vaak op beijzelde of besneeuwde wegen te rijden. Ga naar uw dealer voor meer informatie over de beschikbaarheid van winterbanden en de juiste bandenkeuze. Zie ook *Nieuwe banden aanschaffen* ⇨ *289*.

Met winterbanden kan de grip op droge wegen minder zijn, kunnen de banden meer lawaai maken en kan de levensduur van het loopvlak korter zijn. Nadat winterbanden zijn gemonteerd, moet u goed letten op eventuele wijzigingen in het rijgedrag en de remfunctie van uw auto.

Indien winterbanden worden gebruikt:

- Gebruik banden van hetzelfde merk en met hetzelfde type loopvlak op alle vier wielposities.
- Gebruik alleen radiaalbanden met dezelfde afmetingen, belastingsindex en snelheidsindex als de originele banden.

Er zijn mogelijk geen winterbanden met dezelfde snelheidsindex als uw originele banden beschikbaar als u banden met de snelheidsindex H, V, W, Y en ZR hebt. Indien banden met een lagere snelheidsindex zijn gekozen, mag u de maximale snelheidscapaciteit van de banden nooit overschrijden.

Noodloopbanden

Deze auto is nieuw vanuit de fabriek voorzien van banden met noodloopeigenschappen. Er is geen reservewiel, geen uitrusting voor het verwisselen van een lekke band en geen ruimte om een band in de auto op te bergen.

Het voertuig beschikt ook over een bandenspanningscontrolesysteem (TPMS) dat aangeeft of de druk in een van de banden te laag is.

⚠ Waarschuwing

Als het waarschuwingslampje voor lage bandenspanning in de instrumentengroep brandt, worden de rijeigenschappen bij zware manoeuvres beperkt. Als te hard wordt gereden, kunt u de macht over het stuur verliezen, wat verwonding van uzelf en van anderen tot gevolg kan hebben. Rijd niet harder dan 80 km/h (50 mph) als het waarschuwingslampje voor lage bandenspanning brandt. Rijd voorzichtig en controleer de bandenspanning zo spoedig mogelijk.

Banden met noodloopeigenschappen kunnen rijden zonder dat ze op spanning zijn. U hoeft niet langs de weg te stoppen om de band te verwisselen. Rijd door, maar rijd niet te lang door en rijd niet te hard. Als er blijvende schade is, is het wellicht niet mogelijk om met de lekke band door te rijden. Om permanente schade te voorkomen, kan er maximaal 80 km (50 mi) met een snelheid lager dan 80 km/h (50 mph) met een band worden gereden zonder dat deze op spanning is. Neem zo snel mogelijk contact op met de dichtstbijzijnde GM-dealer of een bedrijf dat is gespecialiseerd in onderhoud aan deze banden en laat de banden nakijken of vervangen.

Wanneer u met een lekke band rijdt, moet u kuilen en ander slecht wegdek vermijden, omdat de band en/of het wiel hierdoor onherstelbaar kunnen beschadigen. Als er een band is beschadigd of als er nog met een lege band is gereden, laat dan bij een erkend bandenherstelbedrijf controleren of de band kan worden gerepareerd of dat deze moet worden vervangen. Alle vervangende banden moeten ook van het type met noodloopeigenschappen zijn om deze eigenschappen te behouden.

Bel de klantenservice om het dichtstbijzijnde servicepunt van GM of voor run-flatbanden te vinden.

De ventielen van banden met noodloopeigenschappen hebben sensoren die onderdeel vormen van

TPMS. Zie *Bandendrukcontrolesysteem* ⇨ *284*. Deze sensoren bevatten batterijen die onder normale rijomstandigheden 10 jaar meegaan. Raadpleeg uw dealer voor vervanging van het wiel of de sensor.

Voorzichtig

Bij gebruik van vloeibare afdichtmiddelen kunnen de ventielen en de sensoren voor controle van de bandenspanning in de banden met noodloopeigenschappen beschadigd raken. Deze schade wordt niet gedekt door de autogarantie. Gebruik geen vloeibare afdichtmiddelen in banden met noodloopeigenschappen.

Laagprofielbanden

Prestatieband met laag profiel

De originele banden van dit voertuig worden geclassificeerd als prestatiebanden met laag profiel. Deze banden zijn ontwikkeld voor een snel reagerend rijgedrag op nat of droog wegdek. Ze produceren echter meer rijgeluid en ze slijten doorgaans wat sneller.

Voorzichtig

Laagprofielbanden zijn gevoeliger voor schade veroorzaakt door slecht wegdek of een botsing met een stoeprand dan standaardprofielbanden. De banden en/of wielen kunnen beschadigd raken op een slecht wegdek, zoals door kuilen en voorwerpen met scherpe randen, of bij stoten tegen een stoeprand. Dergelijke schade wordt niet door de garantie gedekt. Zorg ervoor dat de banden op de juiste spanning blijven en vermijd stoepranden, kuilen en andere gevaarlijke wegomstandigheden.

Racebanden

Dit voertuig kan zijn uitgerust met P285/30ZR19 en P335/25ZR20 Michelin PS CUP2 racebanden die door Department of Transportation in de VS zijn goedgekeurd voor gebruik op de openbare weg. Racebanden hebben een speciaal profiel en een speciale samenstelling die meer grip bieden dan normale banden voor op de weg. De minimale profieldiepte wordt eerder bereikt dan bij zomerbanden, waardoor winterbanden minder lang meegaan. Dit speciale profiel en de rubbersamenstelling gaan ten koste van de prestaties bij koud weer, zware regenval en water op de weg. Bij temperaturen onder circa 10 °C (50 °F) of op beijzelde of besneeuwde wegen wordt aanbevolen om winterbanden te laten plaatsen. Zie *Winterbanden* ⇨ *278*.

⚠ Waarschuwing

Het rijden met racebanden op nat wegdek, bij zware regenval of door water op de weg kan leiden tot aquaplaning en kan het voertuig onbestuurbaar maken. Wees uiterst voorzichtig en rijd langzaam op een nat wegdek.

⚠ Waarschuwing

Het rijden met racebanden op sneeuw, ijs of een koud wegoppervlak kan het voertuig onbestuurbaar maken of leiden tot een ongeval. Racebanden zijn zomerbanden die niet geschikt zijn voor het rijden op sneeuw, ijs of wegoppervlakken kouder dan 10 °C (50 °F). Rijd onder dergelijke omstandigheden niet met een voertuig met racebanden.

Voorzichtig

Racebanden hebben een rubbersamenstelling die bij een temperatuur van -7 °C (20 °F) of lager zijn flexibiliteit verliest, waardoor scheuren aan de oppervlakte van het profiel kunnen ontstaan. Sla racebanden altijd binnen op bij een temperatuur van -7 °C (20 °F) of hoger, wanneer u ze niet gebruikt. Als de banden aan

(Vervolg)

Voorzichtig (Vervolg)

-7 °C (20 °F) of lager zijn blootgesteld, warm ze dan 24 uur of langer op in een verwarmde ruimte van tenminste 10 °C (50 °F) voordat u ze monteert of met een auto rijdt waarop ze zijn gemonteerd. Verwarm de banden niet en blaas geen verwarmde lucht direct op de banden. Inspecteer banden altijd voor gebruik. Zie *Banden controleren* ⇨ *287*.

Zomerbanden

High performance zomerbanden

Deze auto wordt eventueel geleverd met High Performance zomerbanden. Het profiel en rubbersamenstelling van deze banden zijn afgestemd op optimale prestaties op een droog of nat wegdek. Dit speciale profiel en deze rubbersamenstelling gaan ten koste van de prestaties bij koud weer en op ijs en sneeuw. Als de verwachting bestaat dat u regelmatig bij temperaturen onder circa 5 °C (40 °F) of op beijzelde of besneeuwde wegen rijdt, wordt geadviseerd om winterbanden te monteren. Zie *Winterbanden* ⇨ *278*.

Voorzichtig

High performance zomerbanden hebben een rubbersamenstelling die bij een temperatuur van -7 °C (20 °F) of lager zijn flexibiliteit verliest, waardoor er scheuren aan de oppervlakte van het profiel kunnen ontstaan. Sla high performance zomerbanden altijd binnen op bij een temperatuur van -7 °C (20 °F) of hoger, wanneer u ze niet gebruikt. Als de banden aan -7 °C (20 °F) of lager zijn blootgesteld, warm ze dan 24 uur of langer op in een verwarmde ruimte van ten minste 5 °C (40 °F) voordat u ze monteert of met een auto rijdt waarop ze zijn gemonteerd. Verwarm de banden niet en blaas geen verwarmde

(Vervolg)

Voorzichtig (Vervolg)

lucht direct op de banden. Inspecteer banden altijd voor gebruik. Zie *Banden controleren* ⇨ *287*.

Bandenspanning

Voor een optimale werking moeten de banden op de juiste spanning zijn gebracht.

Voorzichtig

Zowel een te lage als te hoge bandenspanning is onwenselijk. Een te lage bandenspanning kan leiden tot:

- Overbelasting en oververhitting van de band, met een klapband tot gevolg.
- Voortijdige of onregelmatige slijtage.

(Vervolg)

Voorzichtig (Vervolg)

- Slecht rijgedrag.
- Hoger brandstofverbruik.

Een te hoge bandenspanning kan leiden tot:

- Abnormale slijtage.
- Slecht rijgedrag.
- Stug rijgedrag.
- Onnodige schade vanwege slecht wegdek.

Op het informatielabel voor banden en laadvermogen van de auto staan de originele banden en de juiste koude bandenspanningen vermeld. De aanbevolen bandenspanning is de minimaal vereiste bandenspanning die nodig is bij maximale belading van de auto. Zie *Belastingslimieten auto* ⇨ *187*.

De wijze waarop de auto is beladen, heeft invloed op het rijgedrag en het rijcomfort. De auto mag nooit zwaarder beladen zijn dan het gespecificeerde gewicht.

Wanneer controleren?

Controleer de banden minimaal eenmaal per maand.

Werkwijze voor controle

Gebruik een nauwkeurige handmeter om de bandenspanning te controleren. De juiste bandenspanning kan niet worden vastgesteld door de banden te bekijken. Controleer de bandenspanning bij koude banden. Dit betekent dat gedurende de laatste drie uur niet met de auto is gereden of niet meer dan 1,6 km (1 mijl) is afgelegd.

Verwijder het ventieldopje van het ventiel. Druk de bandenspanningsmeter stevig op het ventiel om de spanning te

meten. Indien de koude bandenspanning overeenkomt met de aanbevolen spanning op het informatielabel voor banden en laadvermogen, is verdere actie niet nodig.

Voeg bij een lage bandenspanning lucht toe tot de druk de aanbevolen waarde heeft bereikt. Druk bij een hoge bandenspanning op de metalen stift in het midden van het ventiel om lucht te laten ontsnappen. Controleer nogmaals de bandenspanning met de meter.

Plaats de ventieldopjes terug op de ventielen om ze te beschermen tegen vuil en vocht en om lekkage te voorkomen. Gebruik alleen de ventieldopjes die GM voor de auto heeft ontwikkeld. TPMS-sensoren kunnen anders beschadigd raken, wat niet onder de autogarantie valt.

Bandenspanning voor rijden met hoge snelheid

⚠ Waarschuwing

Ritten op hoge snelheden, 160 km/h (100 mph) of meer, leiden tot extra belasting van de banden. Als onafgebroken met hoge snelheden wordt gereden, kan de temperatuur sterk oplopen waardoor de band plotseling lek kan raken. Dit kan een aanrijding met dodelijke afloop voor u en anderen tot gevolg hebben. Sommige hogesnelheidsbanden vereisen een aangepaste bandenspanning als met hoge snelheden wordt gereden. Als de toelaatbare maximumsnelheid en de wegomstandigheden ritten op hoge snelheden toelaten, moet u zich ervan verzekeren dat de banden geschikt zijn voor hoge snelheden, in uitstekende staat verkeren en de juiste koude bandenspanning voor de belading hebben.

De bandenspanning moet worden aangepast als met een snelheid van 160 km/h (100 mph) of hoger wordt gereden op plaatsen waar dit is toegestaan. Stel de bandenspanning bij koude banden in op de maximale bandenspanning zoals vermeld op de flank van de band of op 265 kPa (38 psi), welke van de twee het laagst is. Zie het volgende voorbeeld. Breng de banden terug op de aanbevolen koude bandenspanning wanneer niet meer met hoge snelheden wordt gereden. Zie *Belastingslimieten auto* ⇨ *187*.

Voorbeeld:

De maximaal toegestane belasting en bandenspanning staan in kleine letters vermeld op de wang van de band, bij de rand van de velg. Dat ziet er ongeveer zo uit: Maximale belasting 690 kg (1521 lbs) 300 kPa (44 psi) Max. druk

In dit voorbeeld zou u de bandenspanning voor hard rijden moeten instellen op 265 kPa (38 psi).

Als u uw voertuig voor races of andere wedstrijdritten gebruikt, kan dat invloed hebben op de garantie-

dekking van het voertuig.
Raadpleeg het garantieboekje voor meer informatie.

Bandendrukcontrole-systeem

Voorzichtig

Wijzigingen aan het bandenspanningscontrolesysteem (TPMS), aangebracht door elke andere instantie dan de erkende werkplaats, kunnen ertoe leiden dat toestemming voor gebruik van het systeem wordt ingetrokken.

Het bandenspanningscontrolesysteem maakt gebruik van radio- en sensortechnologie om de bandenspanning te controleren. De TPMS-sensoren bewaken de luchtdruk in de banden van de auto en versturen de drukmeetwaarden naar een ontvanger die zich in de auto bevindt.

Elke band, inclusief de reserveband (indien aanwezig), moet maandelijks in koude toestand worden gecontroleerd en op druk worden gebracht volgens de aanbevolen bandenspanning van het autoplaatje of bandenspanningslabel. (Indien de bandenmaat afwijkt van de maat op het autoplaatje of bandenspanningslabel, moet u zelf de juiste bandenspanning voor deze banden achterhalen.)

De auto heeft als extra veiligheidsvoorziening een bandenspanningscontrolesysteem (TPMS) waarbij een indicator voor lage bandenspanning oplicht indien de druk in een of meerdere banden aanmerkelijk lager is dan aanbevolen.

Als deze indicator voor lage bandenspanning brandt, moet u zo snel mogelijk stoppen, de banden controleren en deze weer op de juiste spanning brengen. Het rijden op een band met een veel te lage bandenspanning kan oververhitting van de band en een lekke band tot gevolg hebben. Een te lage bandenspanning leidt ook tot een hoger brandstofverbruik, snellere slijtage van het bandenprofiel en een verminderd rij- en remgedrag van de auto.

Houd er rekening mee dat het TPMS geen vervanging is voor het voorgeschreven bandenonderhoud. De bestuurder blijft verantwoordelijk voor handhaving van de bandenspanning, ook als de TPMS-indicator nog niet brandt bij een te lage bandenspanning.

De auto heeft eveneens een TPMS-storingsindicator dat in werking treedt als het systeem niet goed functioneert. De TPMS-storingsindicator is gecombineerd met de indicator voor lage bandenspanning. Als het systeem een storing detecteert, zal de indicator gedurende ongeveer één minuut knipperen en daarna continu blijven branden. Zolang de storing aanwezig is, zal dit zich blijven herhalen als de auto wordt gestart.

Bij een brandende storingsindicator is het systeem mogelijk niet in staat om een lage bandenspanning te detecteren of te melden. TPMS-storingen kunnen verschillende oorzaken hebben. Ook montage van of vervanging door andere banden of wielen kan ertoe leiden dat het TPMS niet goed werkt. Controleer

altijd de TPMS-storingsindicator nadat een of meerdere banden of wielen van de auto zijn vervangen. Zo weet u of de TPMS goed werkt met de nieuwe banden of wielen.

Zie *Werking bandenspanningscontrolesysteem* ⇨ *285* voor aanvullende informatie.

Zie *Verklaring van Conformiteit* ⇨ *336*.

Werking bandenspanningscontrolesysteem

De auto kan zijn voorzien van een bandenspanningscontrolesysteem (TPMS). Het TPMS is ontwikkeld om de bestuurder te waarschuwen in geval van een lage bandenspanning. Alle banden en wielen zijn hiervoor uitgerust met TPMS-sensoren. De TPMS-sensoren bewaken de luchtdruk in de banden en ze versturen de waarden van de bandenspanning naar een ontvanger die zich in de auto bevindt.

Indien een lage bandenspanning wordt gedetecteerd, gaat het TPMS-waarschuwingslampje voor lage bandenspanning branden op de instrumentengroep. Als het waarschuwingslampje oplicht, moet u zo snel mogelijk stoppen en de banden op spanning brengen volgens de specificaties op het informatielabel voor banden en laadvermogen. Zie *Belastingslimieten auto* ⇨ *187*.

Op het Driver Information Center (DIC) verschijnt een bericht voor controle van de bandenspanning van een bepaalde band. Het waarschuwingslampje voor lage bandenspanning en het DIC-waarschuwingsbericht zullen bij elke contactcyclus opkomen, totdat de banden op de juiste spanning zijn gebracht. De bandenspanningen worden weergeven op het DIC. Voor aanvullende informatie en details over bediening van het DIC en de displays, zie *Bestuurdersinformatiecentrum (DIC)* ⇨ *125* en *Band, berichten* ⇨ *140*.

Het waarschuwingslampje voor lage bandenspanning kan bij koud weer gaan branden als de auto wordt gestart, en vervolgens uitgaan als de auto begint te rijden. Dit kan een eerste aanwijzing zijn dat de bandenspanning aan de lage kant is en dat deze op de juiste spanning moet worden gebracht.

Het informatielabel voor banden en laadvermogen specificeert de originele banden van het voertuig en de juiste bandenspanning voor koude banden. Zie *Belastingslimieten auto* ⇨ *187* voor een voorbeeld van het informatielabel voor banden en laadvermogen en de locatie ervan. Zie ook *Bandenspanning* ⇨ *282* voor meer informatie.

Het TPMS waarschuwt u bij een lage bandenspanning, maar het vormt geen vervanging van het

normale bandenonderhoud.
Zie *Banden controleren* ⇨ *287*, *Banden verwisselen* ⇨ *287*, *Wanneer nieuwe banden nodig zijn* ⇨ *288* en *Banden* ⇨ *277*.

Voorzichtig

Er bestaan verschillende afdichtmiddelen voor banden. Een niet-goedgekeurd bandenafdichtingsmiddel kan de TPMS-sensors beschadigen. Schade aan TPMS-sensors die wordt veroorzaakt door gebruik van het verkeerde bandenafdichtingsmiddel, wordt niet gedekt door de autogarantie. Gebruik altijd uitsluitend het door GM goedgekeurde bandenafdichtingsmiddel dat door uw dealer wordt geleverd of in het voertuig aanwezig is.

In de fabriek gemonteerde bandenreparatiesets zijn voorzien van een door GM goedgekeurd vloeibaar bandafdichtmiddel. Bij gebruik van niet-goedgekeurde bandafdichtmiddelen kunnen de TPMS-sensoren beschadigd raken. Zie *Bandenreparatieset met compressor* ⇨ *295* voor meer informatie over de materialen van de bandenreparatieset en instructies.

TPMS-storingslampje en -bericht

Indien een of meerdere TPMS-sensoren ontbreken of buiten werking zijn, zal het TPMS niet goed functioneren. Als het systeem een storing detecteert, zal het waarschuwingslampje voor lage bandenspanning ongeveer één minuut knipperen en daarna blijven branden tot het einde van de ontstekingscyclus. Ook verschijnt er een waarschuwingsbericht op het DIC. Het storingslampje voor lage bandenspanning en het DIC-waarschuwingsbericht zullen bij elke contactcyclus opkomen, totdat het probleem is verholpen. Enkele storingen die tot deze indicaties kunnen leiden, zijn:

- Het afstemmingsproces voor de TPMS-sensor is niet of niet goed uitgevoerd. Het storingslampje moet doven en het DIC-bericht moet verdwijnen als het afstemmingsproces voor de sensor is geslaagd.
- Een of meerdere TPMS-sensoren ontbreken of zijn beschadigd. Het storingslampje moet doven en het DIC-bericht moet verdwijnen wanneer de TPMS-sensoren zijn geplaatst en het afstemmingsproces van de sensoren is geslaagd.
- Vervangende velgen of banden komen niet overeen met de originele banden of velgen. Banden en velgen die afwijken van de aanbevolen exemplaren, kunnen ertoe leiden dat het TPMS niet correct functioneert. Zie *Nieuwe banden aanschaffen* ⇨ *289*.
- Wanneer elektronische apparaten worden gebruikt of de auto zich in de buurt bevindt van faciliteiten die radiogolffrequenties gebruiken die gelijk zijn aan die van de TPMS kunnen de TPMS-sensoren gestoord worden.

Wanneer het TPMS niet juist functioneert, kan het geen lage bandenspanning detecteren of melden. Neem voor onderhoud contact op met uw dealer, wanneer het storingslampje en het DIC-bericht van het TPMS verschijnen en ingeschakeld blijven.

TPMS-sensorafstemmingsproces — Automatische inleerfunctie

Elke TPMS-sensor heeft een unieke identificatiecode. Na het rouleren van de wielen of het vervangen van een of meer TPMS-sensoren moet de identificatiecode worden afgestemd op de nieuwe band/wielpositie. Wanneer de band geïnstalleerd is, moet de auto ongeveer 20 minuten stil blijven staan voordat het systeem opnieuw een berekening uitvoert. Het volgende inleerproces duurt maximaal 10 minuten als u met een minimumsnelheid van 19 km/h (12 mph) rijdt. Een streepje (-) of spanningswaarde verschijnt op het DIC. Zie *Bestuurdersinformatiecentrum (DIC)* ⇨ *125* en *Band, berichten* ⇨ *140*. Er verschijnt een waarschuwingsbericht op het DIC als er tijdens het inleerproces een probleem optreedt.

Banden controleren

Wij adviseren u regelmatig, minstens eenmaal per maand, de banden en het reservewiel (als de auto een reservewiel heeft) op tekenen van slijtage of schade te controleren.

Vervang de band als:

- De indicators op drie of meer plekken op de band zichtbaar zijn.
- Er is dan een koord of weefsel zichtbaar in het rubber van de band.
- Het profiel of de zijkant is gebarsten, vertoont sneetjes of is dermate diep ingescheurd dat koordlaag of karkas zichtbaar is.
- De band heeft een bult, uitstulping of breuk.
- De band heeft een gat, snede of andere beschadiging die niet goed kan worden gerepareerd vanwege de grootte of de locatie van de beschadiging.

Banden verwisselen

De banden moeten worden gerouleerd met de intervallen die in het onderhoudsschema staan aangegeven. Zie *Gepland onderhoud* ⇨ *319*.

Banden worden gerouleerd om ervoor te zorgen dat alle banden gelijkmatig slijten. De eerste keer rouleren is de belangrijkste.

Wanneer u een abnormale slijtage vaststelt, rouleer de banden dan zo spoedig mogelijk, kijk of de bandenspanning correct is en controleer de banden of velgen op beschadigingen. Gaat de abnormale

slijtage na het rouleren door, laat dan de wieluitlijning controleren. Zie *Wanneer nieuwe banden nodig zijn* ⇨ *288* en *Wiel vervangen* ⇨ *292*.

Het is niet toegestaan om banden met verschillende maten van voor naar achter te rouleren.

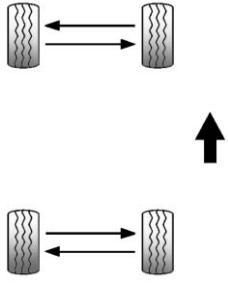

Gebruik dit rouleerpatroon als het voertuig voor en achter banden met verschillende maten heeft.

Nadat de banden zijn gerouleerd, moet u de bandenspanning van de voor- en achterbanden aanpassen, dit volgens de aanbevolen bandenspanning op het informatielabel voor banden en laadvermogen. Zie *Bandenspanning* ⇨ *282* en *Belastingslimieten auto* ⇨ *187*.

Reset het bandenspanningscontrolesysteem. Zie *Werking bandenspanningscontrolesysteem* ⇨ *285*.

Controleer of alle wielmoeren correct zijn vastgedraaid. Zie “Aanhaalmoment wielmoeren” onder *Capaciteit en specificaties* ⇨ *328*.

⚠ Waarschuwing

Roest of vuil op een wiel of op delen waaraan het bevestigd is, kan ervoor zorgen dat wielmoeren na verloop van tijd losraken. Het wiel kan losschieten en een ongeval veroorzaken. Wanneer u een wiel vervangt, verwijdert u eventuele roest of vuil van

(Vervolg)

Waarschuwing (Vervolg)

plaatsen waar het wiel contact maakt met de auto. In geval van nood kunt u hiervoor een lap of papieren doek gebruiken; gebruik echter op een later moment een schraper of staalborstel om alle roest en vuil te verwijderen.

Vet na vervanging of roulatie van een band het midden van de wielnaaf in met wiellagervet om corrosie of roestvorming te voorkomen. Vermijd vet op het platte wielbevestigingsoppervlak of op de wielmoeren of -bouten.

Wanneer nieuwe banden nodig zijn

De snelheid waarmee de banden slijten is afhankelijk van factoren als onderhoud, temperatuur, rijsnelheid, voertuigbelasting en wegomstandigheden.

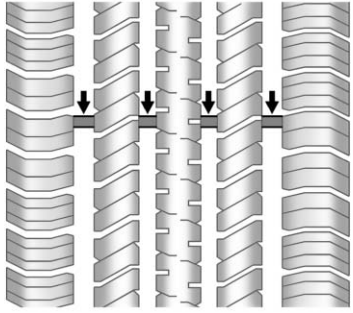

De slijtage-indicatoren vormen één manier om aan te geven wanneer de banden moeten worden vervangen. De slijtage-indicatoren verschijnen als er nog 1,6 mm (1/16 in) of minder van het bandenprofiel over is. Zie *Banden controleren* ⇨ *287* en *Banden verwisselen* ⇨ *287*.

Het rubber in de banden veroudert na verloop van tijd. Dat geldt ook voor de reserveband (als de auto er een heeft), zelfs als deze nooit is gebruikt. Bij de snelheid van de veroudering spelen diverse factoren een rol, waaronder temperatuur, beladingstoestand en bandenspanning. GM adviseert dat u de banden en ook de eventuele reserveband na zes jaar vervangt, ongeacht het nog aanwezige profiel. De productiedatum van de band herkent u aan de laatste vier cijfers van het DOT-nummer, dat in reliëf op de zijkant van de band staat. De eerste twee cijfers geven de week aan (01-52) en de laatste twee het jaar. De 3e week van 2010 wordt bijvoorbeeld aangegeven door de viercijferige DOT-datum 0310.

Voertuigopslag

Banden verouderen wanneer ze gemonteerd onder een auto worden opgeslagen. Parkeer een auto die minimaal gedurende een maand wordt gestald in een koele, droge ruimte, uit direct zonlicht om het verouderen te vertragen. In dit gebied mogen geen vet, benzine of andere substanties aanwezig zijn die het rubber kunnen aantasten.

Parkeren gedurende een langere periode kan platte vlakken op de banden veroorzaken die trillingen kunnen veroorzaken tijdens het rijden. Wanneer een auto minimaal een maand wordt gestald, verwijdert u de banden of bokt u de auto op om de banden te ontlasten.

Nieuwe banden aanschaffen

GM heeft banden ontwikkeld die speciaal zijn afgestemd op het voertuig. De originele banden die zijn geplaatst, zijn ontwikkeld om te voldoen aan het classificatiesysteem van General Motors voor de specificaties van bandenprestaties (TPC-specificaties). Wanneer de banden moeten worden vervangen, adviseert GM ten sterkste om banden met dezelfde TPC-specificaties aan te schaffen.

Het exclusieve TPC-specificatiesysteem van GM houdt rekening met talloze kritische specificaties die van invloed zijn op alle prestaties van het voertuig, waaronder de prestaties van het remsysteem, rijeigenschappen en wegligging, traction control

en de werking van de bandenspanningsbewaking. Het TPC-specificatienummer van GM staat in de wang van de band geperst, naast de bandenmaat. Wanneer de banden een vierseizoenenprofiel hebben, wordt het TPC-specificatienummer gevolgd door "MS", voor modder en sneeuw.

GM adviseert versleten banden als een complete set van vier te vervangen. Een uniforme profieldiepte bij alle banden is bevorderlijk voor de rijprestatie van het voertuig. De remwerking en het rijgedrag kunnen nadelig worden beïnvloed als niet alle banden gelijktijdig worden vervangen. Als de banden goed gerouleerd en onderhouden zijn, zullen alle vier de banden ongeveer even snel versleten zijn. Zie *Banden verwisselen* ⇨ *287* voor informatie over de juiste wijze van banden rouleren. Hoeven maar twee versleten banden van één as te worden vervangen, monteer de nieuwe banden dan op de achteras.

⚠ Waarschuwing

Banden kunnen exploderen als gevolg van onjuist onderhoud. Het monteren of demonteren van een band kan levensgevaarlijk letsel veroorzaken. Alleen uw dealer of erkend bandenonderhoudsbedrijf mogen banden monteren en demonteren.

Er zijn mogelijk geen winterbanden met dezelfde snelheidsindex als uw originele banden beschikbaar als u banden met de snelheidsindex H, V, W, Y en ZR hebt. Overschrijd nooit de maximumsnelheid van de winterbanden, wanneer winterbanden met een lagere snelheidsindex worden gebruikt.

⚠ Waarschuwing

Rijd nooit harder dan de snelheidsklasse waarin de banden zijn ingedeeld, ongeacht de wettelijke snelheidsbeperking. Stem, wanneer er regelmatig en/of gedurende langere perioden op hoge snelheid wordt gereden, met uw auto/bandenleverancier het juiste type banden af dat gebruikt moet worden voor de specifieke rij- en weersomstandigheden.

⚠ Waarschuwing

Als banden met verschillende maten (anders dan de origineel op het voertuig geïnstalleerde banden) of van verschillende merken of typen worden gecombineerd, kan het voertuig onbestuurbaar raken, met een aanrijding of andere schade aan het voertuig tot gevolg. Gebruik

(Vervolg)

Waarschuwing (Vervolg)

voor alle vier wielen banden met de juiste maat en van hetzelfde merk en type.

⚠ Waarschuwing

Bij diagonaalbanden kunnen de velgranden van de wielen scheuren gaan vertonen als er veel kilometers mee gereden is. Een band en/of wiel kan plotseling defect raken en een aanrijding veroorzaken. Gebruik alleen diagonaalbanden bij de velgen van deze auto.

Indien de voertuigbanden moeten worden vervangen door een band zonder TPC-specificatienummer, moet u ervoor zorgen dat de bandenmaat, het draagvermogen, de snelheidsindex en het (radiale) constructietype van de band overeenkomen met die van de originele banden.

Voertuigen met een bandenspanningscontrolesysteem kunnen een onjuiste waarschuwing voor een lage spanning geven, wanneer banden zonder TPC-specificatie worden gebruikt. Zie *Werking bandenspanningscontrolesysteem* ⇨ *285*.

Het informatielabel voor banden en laadvermogen vermeldt de originele banden van het voertuig. Zie *Belastingslimieten auto* ⇨ *187* voor de plaats van het label en voor meer informatie over het informatielabel voor banden en laadvermogen.

Verschillende maat banden en wielen

Indien velgen of banden worden geïnstalleerd met afmetingen die afwijken van de originele velgen en banden, kunnen de voertuigprestaties nadelig worden beïnvloed, met inbegrip van de remwerking, wegligging, rijeigenschappen, stabiliteit en weerstand tegen omslaan. Als uw auto is voorzien van elektronische systemen zoals antiblokkeerremmen, koprolairbags, tractieregeling en elektronische stabiliteitsregeling of vierwielaandrijving, kan de werking van deze systemen eveneens worden beïnvloed.

⚠ Waarschuwing

Als er bij velgen met verschillende maten, is gekozen voor banden die niet voor de betreffende wielen zijn aanbevolen, dan kan dit het prestatie- en veiligheidsniveau aantasten. Dit verhoogt het risico op ongevallen en ernstig letsel. Gebruik uitsluitend GM-specifieke wiel- en bandsystemen die voor de auto ontwikkeld zijn en laat ze op correcte wijze monteren door een GM-erkende monteur.

Zie *Nieuwe banden aanschaffen* ⇨ *289* en *Accessoires en aanpassingen* ⇨ *232*.

Wielen uitlijnen en banden balanceren

De banden en wielen zijn in de fabriek uitgelijnd en gebalanceerd voor de langst mogelijke bandenlevensduur en beste totale prestaties. Aanpassingen voor wieluitlijning en bandbalancering zijn niet regelmatig vereist. Denk bij abnormale bandslijtage eens aan een uitlijningscontrole. Wanneer de auto trilt tijdens rijden op vlakke wegen, moeten de banden en wielen wellicht opnieuw worden uitgebalanceerd. Raadpleeg uw dealer voor de juiste diagnose.

Gebreken aan de weg/effecten van het wegdek

Door de precieze sturing en het rijgedrag van de auto reageert deze sterk op de feedback van het wegdek. Een licht trekken kan in het sturen voelbaar zijn, afhankelijk van de bovenlaag op de weg en/of andere variaties in het wegoppervlak, zoals diepten of sporen. Dit is normaal en de auto heeft geen service nodig.

Klapperende/springende banden

Bij langzaam rijden en in zeer krappe bochten kunnen de banden van de auto gaan klapperen/springen. Dit is normaal en de auto heeft geen service nodig.

Wiel vervangen

Vervang wielen die verbogen, gebarsten of ernstig verroest of gecorrodeerd zijn. Wanneer wielmoeren los blijven raken, moeten het wiel, de wielbouten en de wielmoeren worden vervangen. Indien de band lek is, moet u deze vervangen. Sommige aluminium velgen kunnen worden gerepareerd. Raadpleeg uw dealer wanneer een van deze problemen aanwezig is.

Uw dealer weet welk type velg nodig is.

Elke nieuwe velg moet dezelfde belastingcapaciteit, diameter, breedte en offset hebben en op dezelfde manier worden gemonteerd als de velg die vervangen wordt.

Vervang wielen, wielbouten en wielmoeren door nieuwe, originele GM-onderdelen.

⚠ Waarschuwing

Het gebruik van de verkeerde vervangende velgen, wielbouten of wielmoeren kan gevaarlijk zijn. Dit kan de rem- en rijeigenschappen van de auto negatief beïnvloeden. Banden kunnen leeglopen, hetgeen tot verminderde controle en ongevallen kan leiden. Gebruik altijd de juiste velg, de juiste wielbouten en wielmoeren voor vervanging.

⚠ Waarschuwing

Het is gevaarlijk om wielen door tweedehands exemplaren te vervangen. Meestal is niet

(Vervolg)

Waarschuwing (Vervolg)

bekend op welke wijze en hoe lang ermee gereden is. Hij kan opeens defect raken en een botsing veroorzaken. Vervang wielen altijd door originele GM-wielen.

Voorzichtig

De verkeerde velg kan ook problemen veroorzaken met de levensduur van het lager, koeling van de remmen, ijking van snelheidsmeter en kilometerteller, uitlijning van de koplampen, bumperhoogte, bodemvrijheid van de auto en tussenruimte tussen band en carrosserie en chassis.

De wielmoeren vastdraaien

⚠ Waarschuwing

Gebruik nooit olie of vet op de tapeinden of schroefdraad van de wielmoeren. De wielmoeren kunnen dan losraken en het wiel kan loskomen, wat tot een aanrijding kan leiden.

⚠ Waarschuwing

Verkeerde wielmoeren of verkeerd vastgedraaide wielen kunnen ervoor zorgen dat het wiel los raakt en zelfs van de naaf loopt. Dit kan een aanrijding tot gevolg hebben. Gebruik daarom de juiste wielmoeren. Als u ze moet vervangen, gebruik dan nieuwe, originele GM-wielmoeren.

Voorzichtig

Verkeerd vastgedraaide wielmoeren kunnen trillingen tijdens het remmen en schade aan de remschijven veroorzaken. Om dure remreparaties te voorkomen, draait u de wielmoeren gelijkmatig aan in de juiste volgorde en met de juiste aanhaalspecificatie.

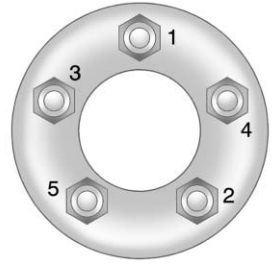

Draai de wielmoeren stevig en kruiselings vast. Zie *Capaciteit en specificaties* ⇨ *328*.

Sneeuwkettingen

Gebruik sneeuwkettingen alleen wanneer het wettelijk is toegestaan en wanneer het nodig is.

Gebruik uitsluitend sneeuwkettingen met een laag profiel en de juiste maat voor P285/30ZR20 of P335/25ZR20 banden.

Plaats ze alleen om de banden van de achteras.

Voorzichtig
Monteer geen kettingen op de voorwielen.

Zet de sneeuwkettingen zo strak mogelijk vast en zorg ervoor dat de uiteinden stevig zijn bevestigd.

Rij langzaam en volg de instructies op van de fabrikant van de sneeuwkettingen. Als de sneeuwkettingen in contact komen met het voertuig, moet u stoppen en ze opnieuw vastzetten. Als het geluid daarna nog hoorbaar is, minder dan snelheid tot het geluid weg is.

Voorzichtig
Om schade aan de auto te voorkomen, langzaam rijden, de wielen niet laten doorslippen en de kettingen opnieuw afstellen of verwijderen wanneer ze contact maken met de auto.

Wanneer een band leegloopt

Een klapband komt zelden voor tijdens het rijden. Dit geldt in het bijzonder als de banden goed zijn onderhouden. Wanneer een band lucht verliest, is de kans veel groter dat dit geleidelijk gebeurt. Zie *Banden* ⇨ *277* voor aanvullende informatie. Maar mocht er ooit sprake zijn van een klapband, dan volgen hier enkele tips over wat u kunt verwachten en wat u moet doen:

Wanneer een voorband defect raakt, zorgt de lekke band dat de auto naar die zijde zal trekken. Neem uw voet van het gaspedaal en grijp het stuurwiel stevig vast. Stuur om in de rijbaan te blijven en rem voorzichtig af tot stilstand, op veilige afstand van de weg, indien mogelijk.

Een klapband achter, met name in een bocht, vertoont veel overeenkomsten met een slippartij en vergt dezelfde correctie als in een slip. Laat het gaspedaal los en stuur de auto zodat het recht wordt getrokken. Dit kan erg hobbelig aanvoelen en veel lawaai veroorzaken. Kom voorzichtig tot stilstand, op veilige afstand van de weg, indien mogelijk.

De auto heeft geen reservewiel, geen uitrusting voor het verwisselen van een wiel en geen ruimte om een wiel op te bergen.

Heeft de auto banden met noodloopeigenschappen (runflatbanden), dan hoeft u onderweg geen lekke band te verwisselen. Zie *Noodloopbanden* ⇨ *279*.

⚠ Waarschuwing

Er zijn speciale gereedschappen en procedures nodig bij onderhoud aan een band met noodloopeigenschappen. Indien deze speciale gereedschappen en procedures niet worden toegepast, kan dit tot verwonding of schade aan het voertuig leiden. Zorg altijd dat de juiste gereedschappen en procedures, zoals beschreven in het servicehandboek, worden gebruikt.

Als deze auto geen banden met noodloopeigenschappen heeft en een band lek raakt, moet u voorkomen dat de band en het wiel verdere schade oplopen door, indien mogelijk, de weg te verlaten en langzaam naar een plaats met een vlakke ondergrond te rijden. Schakel de alarmknipperlichten in. Zie *Waarschuwingsknipperlichten* ⇨ *153*.

1. Schakel de alarmknipperlichten in.
2. Trek de handrem stevig aan.
3. Zet de automatische transmissie in de stand P (parkeren), en een handgeschakelde versnellingsbak in 1 (eerste) of R (achteruit).
4. Schakel het contact uit.
5. Controleer de lekke band.

⚠ Waarschuwing

Rijden met een lekke band veroorzaakt permanente schade aan het wiel. Een band oppompen nadat hiermee met veel te lage bandenspanning of een lek is gereden, kan een klapband en een ernstige botsing veroorzaken. Probeer nooit een band op te pompen waarmee met een veel te lage spanning of een lek gereden is. Laat uw dealer of een erkend bandenreparatiecentrum de lekke band zo snel mogelijk repareren of vervangen.

Als deze auto over een bandenreparatieset beschikt en de band van de velg is gelopen, de wangen van de band beschadigd zijn of het lek groter is dan 6 mm (0,25 inch), is de band te zwaar beschadigd om hem met de bandenreparatieset en de compressor te repareren. Als het lek in het loopvlak van de band kleiner is dan 6 mm (0,25 inch), raadpleeg dan *Bandenreparatieset met compressor* ⇨ *295*.

Bandenreparatieset met compressor

⚠ Waarschuwing

Het is gevaarlijk om een auto stationair te laten draaien in een afgesloten ruimte met onvoldoende ventilatie. De uitlaatgassen van de motor kunnen de auto binnendringen. Uitlaatgassen van de motor bevatten koolmonoxide (CO), een stof die onzichtbaar en reukloos is. U kunt er bewusteloos door raken en zelfs

(Vervolg)

Waarschuwing (Vervolg)

overlijden. Laat de motor nooit draaien in een afgesloten ruimte waar geen verse lucht wordt geventileerd. Zie *motoruitlaat* ⇨ *199* voor meer informatie.

⚠ Waarschuwing

Een te hoge bandenspanning kan ervoor zorgen dat de band scheurt en dat u of anderen gewond raken. Lees de instructies bij de bandenreparatieset met compressor en volg deze instructies; pomp de band op tot de aanbevolen bandenspanning. Overschrijd de aanbevolen bandenspanning niet.

⚠ Waarschuwing

Wanneer de bandenreparatieset met compressor of andere uitrusting in de passagiersruimte wordt opgeborgen, kan er letsel ontstaan. Bij een noodstop of een aanrijding kunnen losse gereedschappen iemand raken. Berg de bandenreparatieset met compressor op de oorspronkelijke locatie op.

Als deze auto is voorzien van een bandenreparatieset met compressor, is er mogelijk geen reservewiel of uitrusting voor het verwisselen van een band aanwezig en bij sommige auto's is er ook geen ruimte om een band op te bergen.

Neem contact op met uw dealer voor de bandenreparatieset met compressor.

De bandenreparatieset met compressor is te gebruiken om lekken tot 6 mm (0,25 inch) in het loopvlak van de band tijdelijk af te dichten. De set kan ook worden gebruikt om een band met een te lage bandenspanning op te pompen.

Als de band van het wiel moet worden gehaald, als de flanken zijn beschadigd of bij een groot lek, is de band te ernstig beschadigd en kan de bandenreparatieset met compressor niet worden gebruikt.

Lees alle instructies voor de bandenreparatieset met compressor en volg deze instructies.

De set omvat:

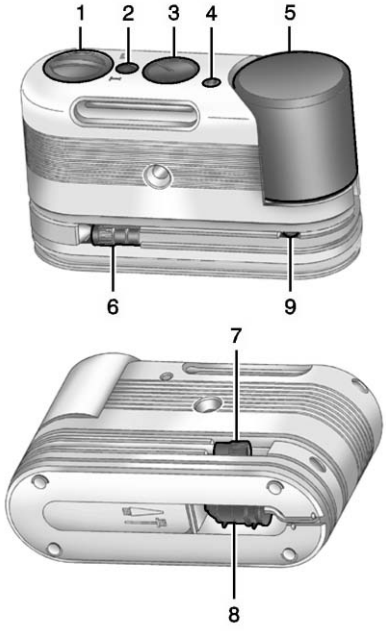

1. Keuzeschakelaar (afdichtmiddel/lucht of alleen lucht)
2. Knop aan/uit
3. Manometer
4. Knop voor verlaging bandenspanning
5. Bus met bandafdichtmiddel
6. Slang voor afdichtmiddel/lucht (transparant)
7. Slang alleen voor lucht (zwart)
8. Voedingsstekker
9. Ontgrendelingsknop bus (onder slang voor afdichtmiddel/lucht)

Bandafdichtmiddel

Lees de instructies voor het veilig omgaan met de fles afdichtmiddel op het aangehechte label.

Controleer de vervaldatum voor het bandafdichtmiddel op de bus met afdichtmiddel. Vervang de fles afdichtmiddel vóór de uiterste gebruiksdatum. Nieuwe flessen afdichtmiddel zijn verkrijgbaar bij uw plaatselijke dealer. Zie "Fles afdichtmiddel verwijderen en aanbrengen" verderop in dit hoofdstuk.

Er is alleen genoeg afdichtmiddel voor één band. Na gebruik moeten de fles afdichtmiddel en de afdichtmiddel-/luchtslang compleet worden vervangen. Zie "Fles afdichtmiddel verwijderen en aanbrengen" verderop in dit hoofdstuk.

De bandenreparatieset met compressor gebruiken voor het tijdelijk afdichten en oppompen van een lekke band

Volg de aanwijzingen nauwgezet voor juist gebruik van het afdichtmiddel.

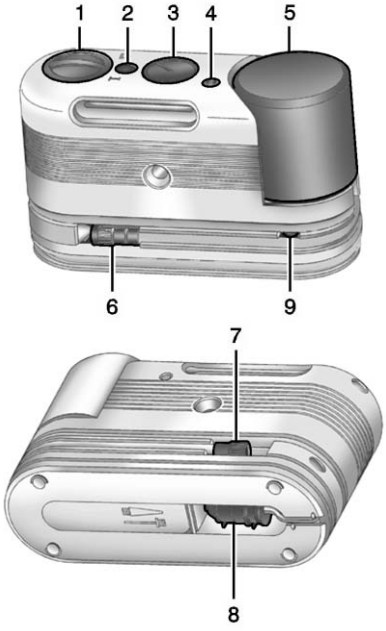

1. Keuzeschakelaar (afdichtmiddel/lucht of alleen lucht)
2. Knop aan/uit
3. Manometer
4. Knop voor verlaging bandenspanning
5. Bus met bandafdichtmiddel
6. Slang voor afdichtmiddel/lucht (transparant)
7. Slang alleen voor lucht (zwart)
8. Voedingsstekker
9. Ontgrendelingsknop bus (onder slang voor afdichtmiddel/lucht)

Als u de bandenreparatieset met compressor bij lage temperaturen gebruikt, warm de set dan vijf minuten in een verwarmde omgeving op. De band wordt dan sneller opgepompt.

Wanneer een band lek raakt, voorkomt u verdere schade aan band en wiel door langzaam naar een vlakke ondergrond te rijden. Schakel de alarmknipperlichten in. Zie *Waarschuwingsknipperlichten* ⇨ *153*.

Zie *Wanneer een band leegloopt* ⇨ *294* voor andere belangrijke veiligheidswaarschuwingen.

Verwijder geen objecten die in de band zijn doorgedrongen.

1. Haal de bandenreparatieset met compressor uit de opbergruimte. Zie *Set met bandendichtmiddel en compressor opbergen* ⇨ *303*.
2. Haal de afdichtmiddel-/luchtslang (6) en de stekker (8) uit de verpakking.
3. Zet de set op de grond.

   Zorg dat het bandventiel zich dicht bij de grond bevindt zodat u de slang kunt aansluiten.
4. Verwijder de dop van het ventiel van de lekke band door deze linksom te draaien.
5. Sluit de afdichtmiddel-/luchtslang (6) aan op het bandventiel. Draai deze rechtsom stevig vast.
6. Sluit de stekker (8) aan op de extra voedingsaansluiting in de auto. Koppel alle accessoires los van andere extra voedingsaansluitingen. Zie *Voedingsaansluitingen* ⇨ *105*.

Gebruik niet de aansteker als de auto met een extra voedingsaansluiting uitgevoerd is.

Gebruik de aansteker als de auto alleen met een aansteker uitgevoerd is.

Voorkom dat de voedingskabel in het portier of de ruit bekneld raakt.

7. Start de motor. Bij gebruik van de luchtcompressor moet de motor draaien.
8. Druk op de keuzeschakelaar (1) en draai deze linksom naar de stand Afdichtmiddel + Lucht.
9. Druk op de aan/uit-knop (2) om de bandenreparatieset met compressor in te schakelen.

   De compressor spuit nu afdichtmiddel en lucht in de band.

   De drukmeter (3) laat eerst een hoge druk zien terwijl de compressor afdichtmiddel in de band perst. Als het afdichtmiddel volledig in de band is gespoten, daalt de druk en begint daarna weer te stijgen als de band alleen met lucht wordt gevuld.
10. Pomp de band op tot de aanbevolen bandenspanning met behulp van de drukmeter (3). De aanbevolen bandenspanning wordt op het label met banden- en belastingsinformatie vermeld. Zie *Bandenspanning* ⇨ *282*.

    De drukmeter (3) kan een hogere waarde aangeven dan de werkelijke bandenspanning wanneer de compressor is ingeschakeld. Schakel de compressor uit voor een juiste meetwaarde. De compressor kan worden in-/uitgeschakeld totdat de juiste spanning bereikt is.

Voorzichtig

Als de aanbevolen spanning na ongeveer 25 minuten nog niet is bereikt, moet u niet meer rijden. De band is dan te ernstig bescha-

(Vervolg)

Voorzichtig (Vervolg)

digd en kan niet met de bandenreparatieset met compressor worden opgepompt. Verwijder de stekker uit het contact voor accessoires en schroef de oppompslang los uit het ventiel van de band.

11. Druk op de aan/uitknop (2) om de bandenreparatieset met compressor uit te schakelen.

    De band is niet afgedicht en blijft lekken totdat er met de auto wordt gereden en het afdichtmiddel in de band wordt verspreid. Daarom moeten stappen 12-18 meteen na stap 11 worden uitgevoerd.

    Wees voorzichtig bij het gebruik van de bandenreparatieset met compressor, omdat deze na gebruik warm kan zijn.
12. Ontkoppel de stekker (8) van de extra voedingsaansluiting in de auto.

13. Draai de afdichtmiddel-/luchtslang (6) linksom om hem van het bandventiel te verwijderen.
14. Plaats de dop van het bandventiel terug.
15. Plaats de afdichtmiddel-/luchtslang (6) en de stekker (8) terug op de oorspronkelijke locatie.

16. Als de lekke band kan worden opgepompt tot de aanbevolen bandenspanning, verwijder dan het label met de maximumsnelheid van de bus met afdichtmiddel (5) en breng het aan op een zeer goed zichtbare locatie. Overschrijd de snelheid op dit label niet zolang de beschadigde band niet is gerepareerd of vervangen.
17. Berg de uitrusting weer op de oorspronkelijke plek in de auto op.
18. Rijd daarna meteen 8 km (5 mijl) met de auto om het bandafdichtmiddel in de band te verspreiden.
19. Stop op een veilige plek en controleer de bandenspanning. Zie stap 1 tot en met 11 onder “Bandenreparatieset met compressor zonder afdichtmiddel gebruiken voor oppompen band (geen lek)”.

    Als de bandenspanning meer dan 68 kPa (10 psi) onder de aanbevolen bandenspanning is gedaald, stop dan de auto. De band is dan te ernstig beschadigd en kan niet met het bandafdichtmiddel worden afgedicht.

    Als de bandenspanning niet meer dan 68 kPa (10 psi) ten opzichte van de aanbevolen bandenspanning is gedaald, pompt u de band op tot de aanbevolen bandenspanning.
20. Weeg eventuele restanten afdichtmiddel van het wiel, de band en de auto.
21. Breng de gebruikte bus met afdichtmiddel (5) en de afdichtmiddel-/luchtslang (6) naar een plaatselijke dealer of voer ze af conform de plaatselijk geldende voorschriften en procedures.
22. Vervang deze door een nieuwe bus, verkrijgbaar bij uw dealer.
23. Als u de band tijdelijk hebt afgedicht met de bandenreparatieset met compressor, moet u de auto binnen 161 km (100 mijl) naar een erkende dealer brengen om de band te laten repareren of vervangen.

Bandenreparatieset met compressor zonder afdichtmiddel gebruiken voor oppompen band (geen lek)

De luchtcompressor alleen met lucht en niet met afdichtmiddel gebruiken om een band op te pompen.

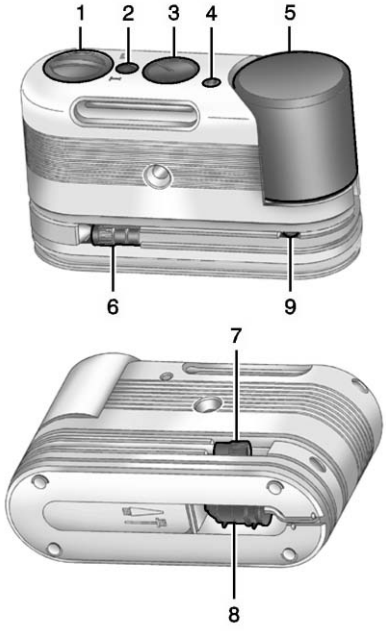

1. Keuzeschakelaar (afdichtmiddel/lucht of alleen lucht)
2. Knop aan/uit
3. Manometer
4. Knop voor verlaging bandenspanning
5. Bus met bandafdichtmiddel
6. Slang voor afdichtmiddel/lucht (transparant)
7. Slang alleen voor lucht (zwart)
8. Voedingsstekker
9. Ontgrendelingsknop bus (onder slang voor afdichtmiddel/lucht)

Wanneer een band lek raakt, voorkomt u verdere schade aan band en wiel door langzaam naar een vlakke ondergrond te rijden. Schakel de alarmknipperlichten in. Zie *Waarschuwingsknipperlichten* ⇨ *153*.

Zie *Wanneer een band leegloopt* ⇨ *294* voor andere belangrijke veiligheidswaarschuwingen.

1. Haal de bandenreparatieset met compressor uit de opbergruimte. Zie *Set met bandendichtmiddel en compressor opbergen* ⇨ *303*.
2. Haal de slang voor alleen lucht (7) en de stekker (8) uit de verpakking.
3. Zet de set op de grond.

   Zorg dat het bandventiel zich dicht bij de grond bevindt zodat u de slang kunt aansluiten.
4. Verwijder de dop van het ventiel van de lekke band door deze linksom te draaien.
5. Bevestig de slang voor alleen lucht (7) op het bandventiel door de slang rechtsom te draaien totdat hij stevig vastzit.
6. Sluit de stekker (8) aan op de extra voedingsaansluiting in de auto. Koppel alle accessoires los van andere extra voedingsaansluitingen. Zie *Voedingsaansluitingen* ⇨ *105*.

   Gebruik niet de aansteker als de auto met een extra voedingsaansluiting uitgevoerd is.

   Gebruik de aansteker als de auto alleen met een aansteker uitgevoerd is.

Voorkom dat de voedingskabel in het portier of de ruit bekneld raakt.

7. Start de motor. Bij gebruik van de luchtcompressor moet de motor draaien.
8. Druk op de keuzeschakelaar (1) en draai deze rechtsom in de stand voor alleen lucht.
9. Druk op de aan/uit-knop (2) om de compressor in te schakelen.

   De compressor pompt alleen lucht in de band.
10. Pomp de band op tot de aanbevolen bandenspanning met behulp van de drukmeter (3). De aanbevolen bandenspanning wordt op het label met banden- en belastingsinformatie vermeld. Zie *Bandenspanning* ⇨ *282*.

    De drukmeter (3) kan een hogere waarde aangeven dan de werkelijke bandenspanning wanneer de compressor is ingeschakeld. Schakel de compressor uit voor een juiste meetwaarde. De compressor kan worden in-/uitgeschakeld totdat de juiste spanning bereikt is.

    Als de bandenspanning hoger wordt dan de aanbevolen bandenspanning, kunt u de spanning aanpassen door op de knop voor verlaging van de bandenspanning (4) te drukken totdat de juiste spanningswaarde wordt bereikt. Deze optie werkt alleen als u de slang voor alleen lucht (7) gebruikt.
11. Druk op de aan/uitknop (2) om de bandenreparatieset met compressor uit te schakelen.

    Wees voorzichtig bij het gebruik van de bandenreparatieset met compressor, omdat deze na gebruik warm kan zijn.
12. Ontkoppel de stekker (8) van de extra voedingsaansluiting in de auto.
13. Koppel de slang voor alleen lucht (7) los van het bandventiel door deze linksom te draaien en plaats de dop van het bandventiel terug.
14. Breng de slang voor alleen lucht (7), de stekker (8) en de kabel terug naar hun oorspronkelijke plaats.
15. Berg de uitrusting op de oorspronkelijke plek in de auto op.

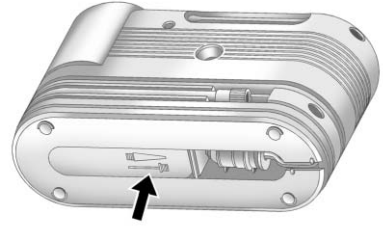

De bandenreparatieset met compressor bevat een extra adapter in een vak onderin de behuizing, die te gebruiken is om matrassen, ballen, etc. op te pompen.

Bus met afdichtmiddel verwijderen en monteren

Bouw de fles afdichtmiddel als volgt uit:

1. Haal de afdichtslang uit de verpakking.
2. Druk op de ontgrendelknop voor de bus (9).
3. Trek de bus omhoog en verwijder hem.
4. Vervang deze door een nieuwe fles die bij uw dealer verkrijgbaar is.
5. Druk de nieuwe bus op zijn plaats.

Set met bandendichtmiddel en compressor opbergen

De bandenreparatieset en compressor moeten, indien ze aanwezig zijn en niet worden gebruikt, in de opbergruimte van de bagageruimte achter het linker achterwiel worden opgeborgen.

U bereikt de opbergruimte als volgt:

1. Open de achterklep/kofferbak. Zie *Achterklep (Kofferbak)* ⇨ *38*.

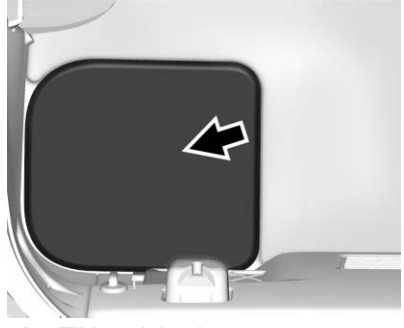

2. Til het deksel op.

Starthulp gebruiken

Starten met hulpaccu

Voor meer informatie over de auto-accu raadpleegt u *Accu* ⇨ *260*.

Wanneer de accu uitgeput is, moet u een andere auto gebruiken met een set startkabels om de auto te starten. Zorg ervoor dat u onderstaande stappen volgt om dat veilig te doen.

⚠ Waarschuwing

Accu's kunnen letsel veroorzaken. Ze kunnen gevaarlijk zijn doordat:

- Ze zuur bevatten waaraan u zich kunt branden.
- Ze gas bevatten dat kan exploderen of ontbranden.
- Ze genoeg elektriciteit bevatten om brandwonden te veroorzaken.

(Vervolg)

Waarschuwing (Vervolg)

Wanneer u deze stappen niet exact opvolgt, kunnen sommige of al deze elementen letsel veroorzaken.

Voorzichtig

Door deze stappen te veronachtzamen kan er dure schade ontstaan aan uw auto die niet wordt gedekt door de voertuiggarantie. De auto kan niet worden gestart door duwen of slepen en hierdoor kan de auto beschadigd worden.

De accu zit onder een accudeksel in de achterklep/kofferklep aan de passagierszijde onder de vloerbekleding.

Voordat u de kabels aansluit, hier een aantal feiten die u moet kennen. Positief (+) gaat naar de pluspool (+). Minkabel (−) aansluiten op de minpool (−).

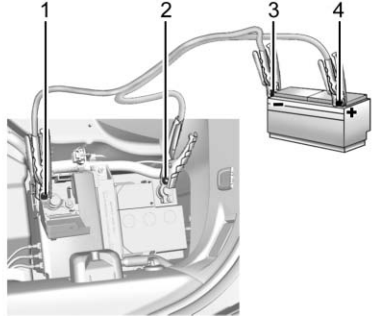

1. Pluspool (+) ontladen accu
2. Minpool (−) ontladen accu
3. Minpool (−) goede accu
4. Pluspool (+) goede accu

1. Controleer de andere auto. Deze moet voorzien zijn van een 12V-accu met een negatief massasysteem.

Voorzichtig

Wanneer de andere auto geen 12V-systeem met een negatieve massa heeft, kunnen beide auto's beschadigd worden. Gebruik uitsluitend een auto met een 12V-systeem met een negatieve massa voor starthulp.

2. Plaats de auto's zo dicht mogelijk bij elkaar zodat de startkabels aangesloten kunnen worden, maar zorg ervoor dat de auto's elkaar niet aanraken. Wanneer dat het geval is, kan er een ongewenste massaverbinding ontstaan. U kunt daardoor de auto niet starten en slechte massaverbinding kan schade aan de elektrische systemen veroorzaken.

   Om te voorkomen dat de auto's gaan rollen, trekt u de parkeerrem stevig aan bij beide auto's die betrokken zijn bij de starthulprocedure. Zet een automatische transmissie in

stand P (parkeren) en een handgeschakelde transmissie in zijn vrij, voordat u de parkeerrem aantrekt.

Voorzichtig

Als tijdens gebruik van de start-hulp accessoires aan zijn of aangesloten blijven, kunnen deze beschadigd raken. De reparatie-kosten zullen niet worden gedekt door de autogarantie. Zet zo mogelijk alle accessoires op beide auto's uit of ontkoppel ze bij gebruik van de starthulp.

3. Schakel het contact van beide auto's uit. Trek de stekkers van onnodige accessoires uit de aanstekeropening of de elektrische aansluiting voor accessoires. Schakel de radio en alle lampen uit die niet nodig zijn. Dat voorkomt vonken en daarmee worden beide accu's ontzien. En wellicht redt u daarmee de radio!

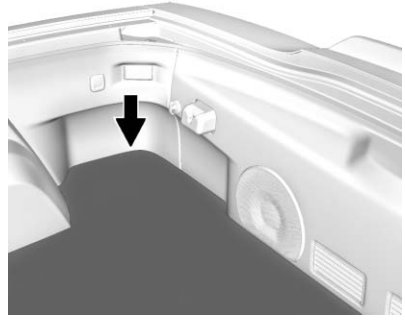

4. Open de achterklep/kofferklep en til de vloerbekleding aan de passagierszijde van de auto op om bij het accudeksel te kunnen komen.

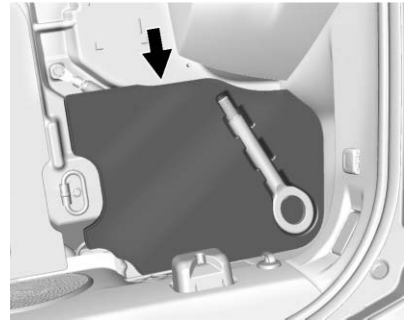

5. Verwijder het linker oog voor de bagagerolhoes, verwijder daarna het accudeksel en zoek de plusklem (+) en minklem (-) op.
6. Controleer of de startkabels geen losse of ontbrekende isolatie hebben. Wanneer dat het geval is, kunt u een schok krijgen. De auto's kunnen ook beschadigd worden.
7. Open de afdekking van de pluspool en sluit de rode pluskabel (+) aan op de pluspool (+) (1) van de uitgeputte accu.

8. Voorkom dat het andere uiteinde in contact komt met metaal. Sluit deze aan op de pluspool (+) (4) van de goede accu.
9. Sluit nu de zwarte minkabel (−) aan op de minpool (−) (3) van de goede accu.

   Voorkom dat het andere uiteinde met iets in aanraking komt tot de volgende stap.
10. Sluit het andere uiteinde van de minkabel (−) aan op de minpool (−) (2) op de uitgeputte accu.
11. Start nu de auto met de goede accu en laat de motor een tijdje draaien.
12. Probeer de auto met de uitgeputte accu te starten. Wanneer het na een aantal pogingen niet lukt, moet de auto waarschijnlijk gerepareerd worden.

Voorzichtig

Wanneer de startkabels verkeerd aangesloten of in de verkeerde volgorde worden verwijderd, kan er elektrische kortsluiting ontstaan en de auto beschadigen. De reparatiekosten zullen niet worden gedekt door de autogarantie. Sluit de startkabels altijd in de juiste volgorde aan en verwijder ze in de juiste volgorde, waarbij u ervoor zorgt dat de kabel niet met elkaar of met ander metaal in aanraking komen.

Verwijderen van de startkabel

Volg exact de omgekeerde procedure wanneer u de startkabels verwijdert.

Laat de aangeslagen motor na het loskoppelen van de startkabels enige minuten draaien.

Het kan nodig zijn om de elektrische bediende ramen te initialiseren. Zie “Raam indexeren” onder *Elektrisch bedienbare ruiten* ⇨ *45*.

Auto slepen

De auto slepen

Voorzichtig

Het onjuist slepen van een auto met pech kan schade veroorzaken. De schade zal niet worden gedekt door de garantie van de auto. Gebruik geen ophangingsdelen, zoals de draagarmen, stabilisatorstangen of wieldraagarmen, om de auto bij pech te slepen en te bergen, of om de auto hieraan op een transportvoertuig vast te sjorren. Voor het slepen en bergen van een defecte auto moeten de goede haken op de juiste plekken op de subframes voor en achter worden gebruikt. Gebruik de goede nylon banden rond de banden om deze op het transportvoertuig vast te zetten.

Laat de auto op een dieplader vervoeren. Een takelwagen kan de auto beschadigen.

Neem contact op met uw dealer of een professionele sleepdienst wanneer de defecte auto moet worden gesleept.

Gebruik het sleepoog om de auto bij pech te slepen of op een oprijwagen te laden. Het sleepoog moet niet worden gebruikt om een auto in een terreinsituatie los te trekken.

Voorzichtig
Onjuist gebruik van het sleepoog kan de auto beschadigen. Wees voorzichtig en rijd langzaam om schade aan de auto te voorkomen.

Het voorste sleepoog is bereikbaar via de opening in de grille.

Het achterste sleepoog zit achter een afdekking aan de achterzijde. Maak de afdekking voorzichtig open met behulp van de kleine inkeping.

Monteer het sleepoog in de aansluiting door het rechtsom te draaien totdat het stopt. Als het sleepoog wordt verwijderd, moet u de afdekking terugplaatsen met de inkeping in de oorspronkelijke stand.

Om de auto door een andere auto te laten slepen/trekken voor recreatiedoeleinden, zoals achter een camper, raadpleegt u “Slepen/Trekken van recreatievoertuigen” in dit hoofdstuk.

Kampeerwagens trekken

Voorzichtig
Het slepen van de auto met een dolly of driehoekige dissel kan schade veroorzaken vanwege de beperkte vrije ruimte tot de grond. Zet de auto altijd op een dieplader of aanhanger.

De auto mag niet worden gesleept met de wielen op de grond. Als de auto moet worden gesleept, zie *De auto slepen* ⇨ *306*.

Verzorging van het uiterlijk

Onderhoud buitenzijde

Sloten

De sloten zijn fabrieksaf gesmeerd. Probeer het gebruik van een slotontdooier zoveel mogelijk te beperken en zorg dat u de sloten na gebruik van slotontdooier opnieuw smeert. Zie *Aanbevolen vloeistoffen en smeermiddelen* ⇨ *323*.

Auto wassen

Was de auto regelmatig en plaats het niet in direct zonlicht, om de afwerklaag van de auto te beschermen.

Voorzichtig
Gebruik geen reinigingsmiddelen op petroleumbasis of zure of schurende middelen, omdat deze de lak of de metalen of kunststof onderdelen kunnen aantasten.

(Vervolg)

Voorzichtig (Vervolg)

Als er schade optreedt, wordt deze niet gedekt door de autogarantie. Goedgekeurde reinigingsproducten zijn verkrijgbaar bij uw dealer. Volg alle instructies van de fabrikant op met betrekking tot correct gebruik van het product, de noodzakelijke veiligheidsvoorschriften en de correcte afvalverwerking van elk autoverzorgingsproduct.

Voorzichtig

Voorkom dat een hogedrukreiniger dichter dan 30 cm (12 in) bij het oppervlak van de auto wordt gebruikt. Gebruik van hogedrukreinigers met een druk van meer dan 8.274 kPa (1.200 psi) kan resulteren in schade of verwijdering van de lak en stickers.

Voorzichtig

Reinig componenten onder de motorkap die van het symbool zijn voorzien niet met een hogedrukspuit.

De zo eventueel ontstane schade wordt niet gedekt door de voertuiggarantie.

Leef de vermelde instructies na als de auto in een automatische wasinstallatie wordt gereinigd. De wisser van de voorruit moet uit zijn. Verwijder eventuele accessoires als die kunnen worden beschadigd of de wasinstallatie kunnen hinderen.

Spoel de auto voor en na het wassen goed af en verwijder alle reinigingsproducten volledig. Wanneer ze op het oppervlak kunnen opdrogen, kunnen er vlekken ontstaan.

Droog de laklaag met een zacht, schoon zeemleer of een volledig katoenen doek om krassen in het oppervlak en watervlekken te vermijden.

Verzorging van de laklaag

Het aanbrengen van in de handel verkrijgbare transparante lak/afdichtende autowas wordt afgeraden. Als er lakschade is opgetreden, neem dan contact op met uw dealer om de schade te laten beoordelen en repareren. Vreemde materialen, zoals calciumchloride en andere zouten, ontdooiproducten, olie en teer op de weg, boomsappen, vogelpoep, chemicaliën van industriële schoorstenen e.d. kunnen de laklaag van de auto beschadigen wanneer ze achterblijven op gelakte oppervlakken. Was de auto zo snel mogelijk. Indien nodig, gebruikt u niet-schurende reinigingsmiddelen die als veilig zijn aangeduid voor gelakte oppervlakken om het vreemde materiaal te verwijderen.

Om aanslag op de laklaag te verwijderen, moet deze af en toe met de hand in de was worden gezet of voorzichtig worden gepoetst. Neem contact op met uw dealer voor de goedgekeurde reinigingsproducten.

Breng geen was of polijstmiddelen aan op niet-gecoate kunststof, vinyl, rubber, stickers, houtimitatie of matlak, aangezien dit tot beschadigingen kan leiden.

Voorzichtig

Het machinaal bewerken of agressief polijsten van een laklaag die bestaat uit basislak/ blanke lak kan deze laklaag beschadigen. Gebruik uitsluitend niet-schurende wassoorten en polijstmiddelen die ontwikkeld zijn voor auto's met laklagen die bestaan uit een basislak/ blanke lak.

Om ervoor te zorgen dat de laklaag er als nieuw uit blijft zien, dient u de auto, waar mogelijk, in een garage te parkeren of af te dekken.

Hoogglanzende metalen lijsten van het exterieur beschermen

Voorzichtig

Wanneer de glanzende metalen lijsten niet worden gereinigd en beschermd, kan een witte waas of pitting ontstaan. Deze schade zal niet worden gedekt door de garantie van de auto.

De glanzend metalen lijsten op de auto zijn van aluminium, verchroomd of van roestvrij staal. Om schade te voorkomen, volgt u altijd deze reinigingsinstructies:

- Controleer dat de lijst koud aanvoelt voordat u enig reinigingsmiddel aanbrengt.
- Gebruik alleen goedkeurde reinigingsmiddelen voor aluminium, verchroomde of roestvrij stalen onderdelen. Sommige reinigers zijn heel zuur of bevatten alkalische stoffen, waardoor de lijsten beschadigd kunnen raken.
- Verdun geconcentreerde reinigers altijd volgens de voorschriften van de fabrikant.
- Gebruik geen reinigers die niet bestemd zijn voor auto's.
- Breng na de wasbeurt een niet-schurende was op de auto aan om de glans van de lijsten te beschermen en te verduurzamen.

Verzorging van vouwdak

Was het vouwdak regelmatig met een mild zeepproduct voor auto's. Gebruik nooit een stugge borstel, stoom, bleekmiddel of andere agressieve reinigingsmiddelen. Indien nodig kan een zachte borstel worden gebruik om het vuil te verwijderen. Zodra het reinigen is voltooid, moet u de stof grondig spoelen. Vermijd automatische wasstraten met dakborstels of hogedrukreinigers, aangezien dit schade en lekkage tot gevolg kan hebben.

Breng de kap pas omlaag als deze helemaal droog is. Voorkom dat de kap gedurende langere tijd omlaag blijft, om inwerking van weer en wind te voorkomen.

Voorkom dat de kap langere tijd een grote sneeuwlast moet dragen, aangezien dan ook schade kan optreden.

Verzorging van koolstofvezel

Onderdelen van koolstofvezel zijn net als andere onderdelen te reinigen en in de was te zetten. Gebruik een transparante was of een was met zwart pigment. Zie *Composietmaterialen* ⇨ *191*.

Rijverlichting/lampglazen, emblemen, stickers en striping reinigen

Gebruik alleen lauw of koud water, een zachte doek en een autoshampoo om de rijverlichting, lampglazen, emblemen, stickers en striping te reinigen. Volg de instructies onder “Auto wassen” eerder in dit hoofdstuk.

Lampglas is gemaakt van kunststof, soms is er een speciale coating tegen ultraviolette straling op aangebracht. In droge toestand mogen deze niet worden gereinigd of schoongeveegd.

Gebruik de volgende middelen niet op lampglas:

- Schurende of bijtende middelen.
- Ruitensproeiervloeistof of andere reinigingsmiddelen in hogere concentratie dan zoals aangegeven door de fabrikant.
- Oplosmiddelen, alcohol, brandstof of andere aantasting veroorzakende reinigingsmiddelen.
- IJsschrapers of andere harde voorwerpen.
- Uiterlijk van lampglas of verlichting terwijl de lamp aan is, na overmatige warmteontwikkeling.

Voorzichtig

Als de lampen niet afdoende worden gereinigd, wordt de eventueel zo ontstane schade aan het lampglas niet gedekt door de voertuiggarantie.

Voorzichtig

Het gebruik van was op matglanzende zwarte plakstrepen kan het glanseffect verhogen, zodat een onregelmatige afwerking wordt verkregen. Reinig matglanzende plakstrepen uitsluitend met water en zeep.

Luchtinlaten

Verwijder rommel uit het luchtinlaatrooster tussen de motorkap en de voorruit terwijl u de auto wast.

Voorruit en ruitenwisserbladen

Reinig de buitenkant van de voorruit met een ruitenreiniger.

Reinig rubberen wisserbladen met een pluisvrije doek of een papieren doek, doordrenkt met ruitensproeiervloeistof of een mild reinigingsmiddel. Was de voorruit grondig wanneer de ruitenwisserbladen worden gereinigd. Insecten, wegenvuil, plantensap en een opeenhoping van autowas/wasbehandelingen kan ook zorgen voor streepvorming van de ruitenwisser.

Vervang de ruitenwisserbladen wanneer ze versleten of beschadigd zijn. Onder omstandigheden met extreem veel stof, zand, zout, hitte, zon, sneeuw en ijs kan schade ontstaan.

Afdichtrubbers

Breng isolerend siliconenvet aan op de afdichtrubbers zodat deze langer meegaan, beter afdichten en niet plakken of piepen. Smeer afdichtrubbers minstens eenmaal per jaar. In een heet, droog klimaat moet dit vaker gebeuren. Zwarte sporen van het rubbermateriaal op gelakte oppervlakken kunnen met een schone doek worden verwijderd. Zie *Aanbevolen vloeistoffen en smeermiddelen* ⇨ *323*.

Banden

Gebruik een harde borstel met bandenreinigingsmiddel om de banden schoon te maken.

Voorzichtig

Het gebruik van bandverzorgingsproducten op basis van petroleum kan schade aan de laklaag en/of banden veroorzaken. Wanneer een bandverzorgingsproduct wordt aangebracht, altijd alle gelakte oppervlakken van de auto ontdoen van eventuele spuitresten.

Wielen en velgen - aluminium of chroom

Gebruik een zachte, schone doek met water en milde zeep om de velgen te reinigen. Spoel ze grondig met schoon water en droog ze vervolgens grondig met een zachte, schone handdoek. Vervolgens kan er een waslaag worden aangebracht.

Voorzichtig

Verchroomde velgen en andere verchroomde sierlijsten kunnen beschadigd raken wanneer de auto niet wordt gewassen nadat er op wegen is gereden die bespoten zijn met magnesium-, calcium- of natriumchloride. Deze chloriden worden op wegen gebruik ter bestrijding van bijvoorbeeld ijs en sneeuw. Was het chroom na blootstelling altijd met zeep en water.

Voorzichtig

Gebruik geen agressieve zeepmiddelen, chemicaliën, schurende polijstmiddelen, reinigingsmiddelen, borstels of zuurhoudende schoonmaakmid-

(Vervolg)

Voorzichtig (Vervolg)

delen voor de aluminium of verchroomde velgen, om schade aan het oppervlak te voorkomen. Gebruik uitsluitend goedgekeurde reinigingsmiddelen. Laat een voertuig met aluminium of verchroomde velgen nooit wassen in een automatische autowasstraat die gebruik maakt van wielreinigingsborstels van siliconencarbide. Deze kunnen beschadigen en de reparatie ervan wordt dan niet gedekt door de autogarantie.

Remsysteem

Inspecteer remleidingen en -slangen visueel op goed opbinden, vastzitten, lekken, scheuren, schuurplekken enz. Inspecteer schijfremblokken op slijtage en -schijven op de staat van het oppervlak. Inspecteer remtrommelvoeringen/-schoenen op slijtage of scheuren. Inspecteer andere remonderdelen, waaronder trommels, wielcilinders, -klauwen, handrem, remcilinder, remvloeistofreservoir, vacuümleidingen, elektrische vacuümpomp met steun en ventilatieslang, indien aanwezig.

Stuurinrichting, wielophanging en chassisonderdelen

Controleer de stuurinrichting, wielophanging en chassisonderdelen minstens eenmaal per jaar op schade, losse of ontbrekende onderdelen of tekenen van slijtage.

Controleer de stuurbekrachtiging op een juiste bevestiging, klemmen, lekken, scheuren, schuurplekken, etc.

Controleer visueel de rubber hoezen van de kruiskoppelingen en de asafdichtingen op lekkage.

Smering carrosserieonderdelen

Smeer alle slotcilinders, motorkapscharnieren en achterklepscharnieren, tenzij de componenten van kunststof zijn. Door met een schone doek siliconenvet op de afdichtrubbers aan te brengen, zullen de rubbers langer meegaan, beter afdichten en niet plakken of piepen.

Onderhoud aan onderzijde auto

Gebruik minstens tweemaal per jaar, tijdens het voorjaar en het najaar, gewoon leidingwater om corroderend materiaal van de onderkant van de auto te spuiten. Zorg ervoor dat gedeelten waar zich modder en ander vuil kan ophopen, goed gereinigd worden.

Richt een hogedrukreiniger niet rechtstreeks op de tussenbak en/of de keerringen van de uitgaande assen voor de voor- en achteras. Water onder hoge druk kan langs de keerringen dringen en de vloeistof verontreinigen. Verontreinigde vloeistof verkort de levensduur van de tussenbos en/of assen en moet worden ververst.

Composietveren

Voorzichtig

Gebruik geen zure of bijtende reinigingsmiddelen, motorontvettingsmiddelen of reinigingsproducten voor aluminium op de vering van glasvezel, aangezien deze beschadigd kan raken. De reparatiekosten zullen niet worden gedekt door de autogarantie. Gebruik uitsluitend goedgekeurde reinigingsmiddelen.

Carrosserieschade

Wanneer de auto beschadigd is en het plaatwerk moet worden gerepareerd of vervangen, dient u te controleren of het autoschadeherstelbedrijf corrosiewering aanbrengt op de gerepareerde of vervangen materialen, zodat de corrosiebescherming hersteld wordt.

Originele, vervangende onderdelen van de fabrikant bieden de corrosiebescherming waardoor de voertuiggarantie behouden blijft.

Lakschade

Herstel kleine afgebrokkelde stukjes en krassen tijdig met reparatiemateriaal dat door uw dealer wordt geleverd. Grotere delen met lakschade kunnen worden hersteld bij uw carrosserieherstel- en spuitafdeling van uw dealer.

Lakputjes door chemicaliën

Vuildeeltjes in de lucht kunnen op het lakoppervlak terechtkomen en de lak aantasten, waardoor gespikkelde, ringvormige verkleuringen en kleine, onregelmatige, donkere puntjes ontstaan die inwerken op de laklaag. Zie onder "Verzorging van de laklaag" eerder in dit hoofdstuk.

Onderhoud binnenzijde

Om schuurplekken door vuildeeltjes te voorkomen moet u het auto-interieur regelmatig reinigen. Ruim vuil altijd direct op. Kranten of donkergekleurde kledingstukken kunnen afgeven op het interieur van de auto.

Gebruik een zachte borstel om stof te verwijderen van de knoppen en naden van de instrumentengroep. Verwijder handcrèmes, zonnebrandcrème en insectenwerende middelen direct met een milde zeepoplossing van het oppervlak in de passagiersruimte om blijvende schade te voorkomen.

Gebruik reinigingsmiddelen die speciaal zijn bestemd voor de te reinigen oppervlakken, zodat blijvende schade wordt voorkomen. Breng reinigingsmiddelen rechtstreeks op de schoonmaakdoek aan. Spuit geen reinigingsmiddelen op de schakelaars of bedieningsorganen. Verwijder reinigingsmiddelen snel.

Neem voor het gebruik van reinigingsmiddelen alle veiligheidsinstructies op het etiket door en neem deze in acht. Laat bij het reinigen van het interieur de portieren en ruiten openstaan voor voldoende ventilatie.

Reinig het interieur niet met de volgende reinigingsmiddelen of methoden, om schade te voorkomen:

- Gebruik nooit een scheermesje of een ander scherp voorwerp om vuil van een bepaald interieuroppervlak te verwijderen.
- Gebruik nooit een borstel met stugge haren.
- Poets oppervlakken nooit te hard en oefen geen druk uit.
- Gebruik geen wasmiddelen of vaatwasmiddelen met ontvetters. Gebruik van vloeibare reinigingsmiddelen ongeveer 20 druppels per 3,8 l (1 gal) water. Een geconcentreerde zeepoplossing geeft aanleiding tot strepen en trek vuil aan. Gebruik geen oplossingen die agressieve of bijtende zeepproducten bevatten.
- Maak de bekleding tijdens het reinigen niet te nat.
- Gebruik geen oplosmiddelen, of reinigingsmiddelen die oplosmiddelen bevatten.

Binnenkant van de ruiten

Gebruik een met water bevochtigde badstoffen doek om te reinigen. Veeg de achtergebleven druppels weg met een schone, droge doek. Gebruik zo nodig een gangbare glasreiniger nadat u het oppervlak met schoon water hebt schoongemaakt.

Voorzichtig

Om krassen te voorkomen, autoruiten nooit met schurende middelen reinigen. Schurende of agressieve schoonmaakmiddelen kunnen de achterruitverwarming beschadigen.

Als de voorruit gedurende de eerste drie tot zes maanden na ingebruikname van de auto met water wordt gereinigd, zal de ruit minder snel beslaan.

Luidsprekerroosters

Stofzuig voorzichtig rond een luidsprekerrooster, zodat de luidspreker niet beschadigd raakt. Reinig vlekken met water en milde zeep.

Lijsten met coating

Lijsten met een coating moeten worden gereinigd.

- Als ze niet al te vuil zijn, kunt u ze afvegen met een spons of zachte, pluisvrije doek en wat water.
- Als ze erg vuil zijn, gebruikt u warm water met wat zeep.

Stof/Vloerbekleding/Suède/Microvezel met suède

Zuig het oppervlak eerst schoon met een stofzuiger, voorzien van een opzetstuk met zachte borstel. Een roterende stofzuigerborstel alleen voor het stofzuigen van de vloermat gebruiken. Verwijder alvorens te stofzuigen zoveel mogelijk van het vuil:

- Dep vloeistoffen voorzichtig op met een papieren handdoek. Ga door met deppen totdat geen vuil meer kan worden verwijderd.
- Verwijder vast vuil zo veel mogelijk voordat u gaat stofzuigen.

Om te reinigen:

1. Bevochtig een schone, pluisvrije, kleurvaste witte doek met water. Aanbevolen wordt om microvezeldoek te gebruiken, zodat geen pluizen op de stof of vloerbekleding achterblijven.
2. Verwijder het overtollige vocht door het voorzichtig uit te wringen, zodat geen water meer van het reinigingsdoekje afdruppelt.
3. Start aan de buitenrand van de vervuiling en wrijf voorzichtig naar het midden van de plek. Maak snelle bewegingen met het reinigingsdoekje, om te voorkomen dat het vuil in de stof dringt.
4. Wrijf vervolgens voorzichtig over de vlek totdat het reinigingsdoekje geen vuil meer opneemt.
5. Als het vuil niet volledig is verwijderd, gebruik dan een zacht zeepsopje. Spoel vervolgens uitsluitend met schoon water.

Indien het vuil niet volledig is verwijderd, kan het nodig zijn om een in de handel verkrijgbare bekledingsreiniger of vlekkenverwijderaar te gebruiken. Test een klein verborgen gebied op kleurvastheid voordat u een algemeen verkrijgbaar reinigingsmiddel voor bekleding of een vlekkenverwijderaar gebruikt. Als kringen ontstaan, moet u de stof of de vloerbekleding helemaal reinigen.

Gebruik na reiniging een papieren doek om een teveel aan vocht op te deppen.

Hoogglansoppervlakken, infodisplays en radiodisplays reinigen

Veeg glanzende opperlakken of displays in de auto schoon met een microvezeldoek. Gebruik in eerste instantie een zachte borstel voor vuil dat aanleiding kan geven tot krassen op het oppervlak. Veeg het gebied vervolgens voorzichtig schoon met een microvezeldoekje. Gebruik geen glasreinigers of oplosmiddelen. Was de microvezeldoek regelmatig met de hand in een zacht sopje. Gebruik geen bleekmiddel of wasverzachter. Goed uitspoelen en aan de lucht laten drogen voor het volgende gebruik.

Voorzichtig

Bevestig geen voorwerpen met zuignap op het display. Het kan hierdoor beschadigen en deze schade wordt niet door de autogarantie gedekt.

Dashboard, leder, vinyl, andere kunststof oppervlakken, matglanzende gelakte oppervlakken en poreuze natuurhouten oppervlakken

Gebruik een zachte, met water bevochtigde microvezeldoek om stof en los vuil te verwijderen. Gebruik voor een intensievere reiniging een zachte microvezeldoek die met een milde zeepoplossing is bevochtigd.

Voorzichtig

Permanente schade kan ontstaan als leren oppervlakken (met name geperforeerd leer), en andere oppervlakken in het interieur met vloeistof worden doordrenkt of verzadigd. Veeg na het reinigen overtollig vocht van dergelijke oppervlakken af en laat deze aan de lucht drogen. Gebruik nooit warmte, stoom of vlekverwijderaars. Gebruik geen reinigers die siliconen of producten op wasbasis bevatten. Reinigers met

(Vervolg)

Voorzichtig (Vervolg)

dergelijke oplosmiddelen kunnen het gevoel en de uitstraling van het leder of zachte bekleding blijvend veranderen en worden daarom afgeraden.

Gebruik geen reinigingsmiddelen die de glans verhogen. Dit geldt in het bijzonder voor het instrumentenpaneel. Het zicht door de voorruit kan onder bepaalde omstandigheden afnemen als gevolg van reflecterende schitteringen.

Voorzichtig

Het gebruik van luchtverfrissers kan permanente schade aan kunststoffen en gelakte oppervlakken veroorzaken. Als een luchtverfrisser in contact komt met een kunststoffen of gelakt oppervlak in de auto, direct droogdeppen en reinigen met een

(Vervolg)

Voorzichtig (Vervolg)

zachte doek en een milde zeepoplossing. Schade veroorzaakt door luchtverfrissers wordt niet door de autogarantie gedekt.

Bagageruimteafdekking en bagagenet

Was deze met warm water en een zacht wasmiddel. Gebruik geen bleekmiddelen met chloor. Spoelen met koud water en daarna helemaal laten drogen.

Zorg voor de veiligheidsgordels

Houd de veiligheidsriemen schoon en droog.

⚠ Waarschuwing

Bleek of verf de gordelbanden niet. Dit kan de gordels sterk verzwakken. Bij een ongeval kunnen deze eventueel geen

(Vervolg)

Waarschuwing (Vervolg)

voldoende bescherming bieden. Reinig en spoel de gordelbanden alleen met een zachte zeepoplossing en lauw water. Laat de gordels drogen.

Vloermatten

⚠ Waarschuwing

Wanneer een vloermat de verkeerde afmeting heeft of niet correct aangebracht is, kan deze het pedaal belemmeren. Belemmering van de pedalen kan ongewenste acceleratie en/of verhoogde remafstand veroorzaken wat tot een botsing en letsel kan leiden. Zorg ervoor dat de vloermat geen belemmering vormt voor pedalen.

Gebruik de volgende richtlijnen voor correct gebruik van de vloermat:

- De originele af fabriek vloermatten zijn ontworpen voor uw auto. Wanneer de vloermatten vervangen moeten worden, is het raadzaam GM-goedgekeurde vloermatten aan te schaffen. Vloermatten van een vreemd merk passen wellicht niet goed en kunnen een belemmering vormen voor het gas- of het rempedaal. Controleer altijd of de vloermat geen belemmering vormt voor de pedalen.
- Gebruik geen vloermat als het voertuig op de vloer aan bestuurderszijde niet is uitgerust met een vloermatborging.
- Gebruik de vloermat met de juiste zijde boven. Draai de vloermat niet om.
- Plaats niets boven op de vloermat aan bestuurderszijde.
- Gebruik slechts een enkele mat aan bestuurderszijde.
- Plaats geen vloermatten op elkaar.

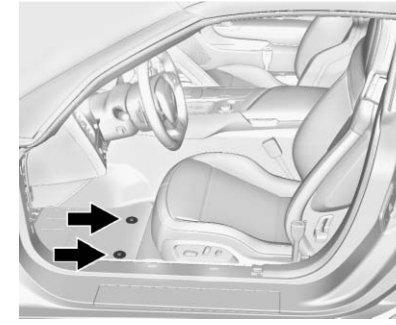

De vloermatten worden op hun plaats gehouden door twee bevestigingen.

De vloermatten aanbrengen en vervangen

1. Trek de achterzijde van de vloermat omhoog om hem uit de bevestigingen te halen.
2. Plaats de mat terug door de openingen in de vloermat over de bevestigingen uit te lijnen en daarna omlaag op zijn plaats te drukken.

3. Zorg dat de vloermat goed vastzit. Controleer of de vloermat geen belemmering vormt voor de pedalen.

Service en onderhoud

Algemene informatie
Algemene informatie 319

Periodiek onderhoud
Gepland onderhoud 319

Aanbevolen vloeistoffen, smeermiddelen en onderdelen
Aanbevolen vloeistoffen en smeermiddelen 323
Vervangingsonderdelen onderhoud 325

Onderhoudsdocumenten
Onderhoudsoverzichten 326

Algemene informatie

Het is essentieel dat uw auto volgens de beschrijvingen op de volgende pagina's wordt onderhouden, zodat de oorspronkelijke veiligheid, betrouwbaarheid en prestaties behouden blijven.

Zodra uw kilometerteller de kilometerstand op de volgende pagina's aangeeft of wanneer het betreffende tijdsinterval is bereikt, moet u uw auto bij voorkeur naar een erkende dealer en/of reparateur brengen, die u de juiste onderdelen en service zal bieden.

Zodra het onderhoud is uitgevoerd, laat u de erkende dealer en/of reparateur het betreffende vak in dit boekje invullen en afstempelen, zodat u een onderhoudshistorie bijhoudt, die eventueel nodig is voor reparaties onder garantie. Hieraan kunnen latere eigenaars ook zien hoe goed uw auto is onderhouden.

Periodiek onderhoud

Gepland onderhoud

Motorolie verversen

Wanneer de tekst MOTOROLIE SPOEDIG VERVERSEN verschijnt, moet u de motorolie en het filter binnen 1000 km/600 mijl laten verversen/vervangen. Als onder optimale omstandigheden met de auto wordt gereden, wordt soms pas na meer dan een jaar aangegeven dat de auto een onderhoudsbeurt nodig heeft. De motorolie en het filter moeten minstens eenmaal per jaar worden ververst/vervangen en het waarschuwingssysteem voor onderhoud moet dan worden gereset. De daartoe opgeleide technici van uw dealer kunnen dit werk uitvoeren. Als het waarschuwingssysteem voor onderhoud per ongeluk wordt gereset, voer dan onderhoud aan de auto uit binnen 5000 km/3 000 mijl sinds de laatste onderhoudsbeurt. Reset het waarschuwingssysteem wanneer de olie wordt ververst.

Extra onderhoud na 800 km

Uitsluitend voor motoren met dry sump-smering (Z51, Grand Sport en Z06) - Vereist: olieverversing tijdens inrijperiode. Ververs motorolie en vervang filter na de eerste 800 km/500 mijl. Gebruik het controlesysteem voor de oliekwaliteit voor de hierop volgende olieverversingsbeurten.

Inspectie elke 15.000 km of elk jaar

- Motorolie en filter verversen/vervangen. Waarschuwingssysteem voor onderhoud resetten.
- Koelvloeistofniveau controleren. Zie *Koelvloeistof* ⇨ *252*.
- Motorkoelsysteem inspecteren. Slangen, leidingen, aansluitingen en klemmen op het oog inspecteren en zo nodig vervangen.
- Sproeiervloeistofniveau controleren.
- Ruitenwisserbladen controleren op slijtage, scheurvorming of vervuiling en voorruit en ruitenwisserbladen reinigen, indien vervuild. Versleten of beschadigde ruitenwisserbladen vervangen.
- Bandenspanningswaarden controleren.
- Bandenslijtage controleren.
- Visueel op vloeistoflekkages controleren. Een eventueel lek in een systeem moet worden gerepareerd en het vloeistofniveau moet worden gecontroleerd.
- Luchtfilter motor controleren. Zie *Luchtfilter motor* ⇨ *248*.
- Remsysteem controleren. Zie *Onderhoud buitenzijde* ⇨ *307*.
- Stuurinrichting en ophanging controleren. Visueel controleren op beschadigde, losse of ontbrekende onderdelen of tekenen van slijtage.
- Scharnieren en sloten van carrosserie, slotcilinders, hang- en sluitwerk van neerklapbare rugleuningen, scharnieren en sloten van kofferruimte, motorkap en consoleklep smeren. Als de auto aan corrosieve omgevingsfactoren wordt blootgesteld, kan frequentere smering vereist zijn. Het met een schone doek aanbrengen van siliconenvet op portierrubbers zorgt ervoor dat ze langer meegaan, beter afdichten en niet plakken of piepen.
- Componenten gordelsysteem controleren.
- Brandstofsysteem controleren op schade of lekken.
- Uitlaatsysteem en nabijgelegen hitteschilden controleren op losse en beschadigde componenten.
- Gaspedaal controleren op schade, stugge bediening of klemmen.
- Gasveren van motorkap/kofferdeksel/achterklep/achterruit onderhouden: Inspecteer een eventuele gasveer op sporen van slijtage, scheuren of andere beschadigingen. Controleer of de gasveer de klep omhoog kan

houden. Neem in geval van een defect contact op met uw erkende reparateur.

- Proefrit. Controleer of alle systemen goed werken/ presteren.
- Voor een goede werking van de airconditioning moet u het systeem minstens eenmaal per jaar door een erkende reparateur laten controleren.
- Onderkant van auto afspuiten.
- Bandenreparatieset met compressor (indien aanwezig), houdbaarheidsdatum van afdichtmiddel controleren.

Extra onderhoud elke 30 000 km of elke 2 jaar

Naast de punten die onder "Inspectie elke 15.000 km of elk jaar" staan, moeten de volgende punten elke 30.000 km of elke 2 jaar worden uitgevoerd (wat het eerst van toepassing is):

- Pollenfilter - vervangen. Wellicht moet u het vaker vervangen als het voertuig wordt gebruikt in gebieden met dicht verkeer, een slechte luchtkwaliteit, gebieden met veel stof of als u gevoelig bent voor allergische stoffen in de lucht. Wellicht moet u het filter ook vervangen als u merkt dat de lucht minder goed circuleert, de ruiten beslaan of bij luchtjes. Neem contact op met uw GM Service Partner om te bepalen wanneer uw filter moet worden vervangen.
- Luchtfilter van motor vervangen. Controleer bij ritten in stoffige omstandigheden het filter bij elke olieverversing of zo nodig vaker.

Extra onderhoud elke 60.000 km of elke 2 jaar

- Vervang de remvloeistof.
- Ververs de koppelingsvloeistof (indien uitgerust met handgeschakelde versnellingsbak).

Extra onderhoud elke 72 000 km

- Achterasvloeistof verversen.
- Automatische transmissievloeistof verversen (intensief gebruik).
- Vloeistof in handgeschakelde versnellingsbak verversen (zwaar gebruik).

Extra onderhoud elke 80 000 km

- Controleer visueel of alle brandstof- en ventilatieleidingen/ -slangen goed zijn aangesloten, niet bekneld zitten en in goede staat verkeren.

Extra onderhoud elke 96 000 km

- Bougies – vervangen (LT4-motor met supercharger).

Extra onderhoud elke 150.000 km

- Bougies – vervangen (LT1-motor).

Extra onderhoud elke 240.000 km

- Koelsysteem van motor aftappen en opnieuw vullen (of elke 5 jaar, wat het eerst van toepassing is).

Omstandigheden die meer onderhoud vereisen (zware bedrijfsomstandigheden)

- Extreme temperaturen.
- Druk stadsverkeer.
- Heuvel- of bergachtige omgeving.
- Stoffig of modderig terrein of terreinritten.
- Zakelijk gebruik.
- Meeste ritten korter dan 6 km.

Aanbevolen vloeistoffen, smeermiddelen en onderdelen

Aanbevolen vloeistoffen en smeermiddelen

Vloeistoffen en smeermiddelen die hieronder met naam, onderdeelnummer of specificatie worden vermeld, zijn verkrijgbaar via uw dealer.

Gebruik	Vloeistof/smeermiddel
Automatische versnellingsbak	DEXRON®-HP automatische transmissievloeistof (GM onderdeelnummer 19331925)
Chassissmering en kabelgeleiders handrem	Chassis Lubricant (GM-onderdeelnr. 12377985) of smeermiddel dat voldoet aan de eisen van NLGI 2, klasse LB of GC-LB.
Smeermiddel elektronisch sperdiffe-rentieel (eLSD) koppelingssysteem (alleen Z51, Grand Sport en Z06)	DEXRON® -VI automatische transmissieolie.
Motorkoelvloeistof	Gebruik een mengsel van koelvloeistof/schoon drinkwater in de verhouding 40/60 en gebruik uitsluitend DEX-COOL®-koelvloeistof. Zie *Koelvloeistof* ⇨ *252*.
Motorolie	Motorolie met de juiste SAE-viscositeit die aan de dexos2™ specificatie voldoet. Geadviseerd wordt ACDelco dexos2 Synthetic Blend. Voor wed-strijdrijden en gebruik op racecircuits wordt Mobil 1® motorolie aanbevolen. Zie *Motorolie* ⇨ *240*.
Systeem voor motorkapontgrende-ling, secundaire vergrendeling, scharnieren, veeranker en ontgrendelpal	Lubriplate Lubricant Aerosol (GM-onderdeelnr. 89021668) of smeermiddel dat voldoet aan de eisen van NLGI 2, klasse LB of GC-LB.

Gebruik	Vloeistof/smeermiddel
Hydraulisch remsysteem	DOT 3 Hydraulic Brake Fluid (GM-onderdeelnr. 19299818).
Hydraulisch koppelingssysteem	Hydraulic Clutch Fluid. Gebruik alleen GM-onderdeelnr. 19299570, DOT 4 remvloeistof.
Slotcilinders, motorkap- en portiers-charnieren	Multi-Purpose Lubricant, Superlube (GM-onderdeelnr. 12346241).
Handgeschakelde versnellingsbak	Manual Transmission Fluid (GM-onderdeelnr. 88861800).
Achteras	DEXRON® LS Gear Oil. (GM ond.nr. 88862624) Zie *Achteras* ⇨ *265* voor informatie over het olie peilen.
Afdichtrubber	Synthetisch smeermiddel met Teflon, Superlube (GM-onderdeelnr. 12371287).
Onderhoud portierrubbers	Weatherstrip Lubricant (GM-onderdeelnr. 3634770) of Dielectric Silicone Grease (GM-onderdeelnr. 12345579).
Sproeiervloeistof	Sproeiervloeistof voor gebruik in auto's die zich leent voor de heersende temperaturen in de regio.

Vervangingsonderdelen onderhoud

Reserveonderdelen die hieronder met naam, onderdeelnummer of specificatie staan aangegeven, zijn verkrijgbaar via uw dealer.

Onderdeel	GM-onderdeelnummer	ACDelco-onderdeel-nummer
Motorluchtfilter	23107355	A3191C
Motoroliefilter	12640445	PF64
Luchtfilterelement interieur	22862632	CF139
Bougies		
6.2L LT1-motor	12622441	41–114
6.2L LT4-motor met supercharger	12642722	41–128
Ruitenwisserbladen		
Bestuurderszijde – 550 mm (21.7 in)	22756331	-
Passagierszijde – 500 mm (19.7 in)	22756330	-

Onderhoudsdocumenten

Onderhoudsoverzichten

Noteer na het uitvoeren van de periodieke onderhoudswerkzaamheden in onderstaande vakken de datum, de kilometertellerstand, de naam van degene die het onderhoud heeft uitgevoerd en welke werkzaamheden werden uitgevoerd. Bewaar alle onderhoudsbonnetjes.

Datum	Kilometerstand	Onderhoud uitgevoerd door	Uitgevoerde werkzaamheden

Technische gegevens

Voertuigidentificatie
Identificatienummer van de auto (VIN) 327
Identificatielabel vervangingsonderdelen 327

Voertuigdata
Capaciteit en specificaties 328
Traject van motoraandrijfriem 331

Voertuigidentificatie

Identificatienummer van de auto (VIN)

Deze wettelijke identificatie bevindt zich in de hoek vooraan van het instrumentenpaneel, aan de bestuurderskant van de auto. U kunt het van de buitenkant door de voorruit zien. Het voertuigidentificatienummer (VIN) staat ook op de labels van het voertuigcertificaat en reserveonderdelen en op het bewijs van eigendom en registratie.

Motoridentificatie

Het achtste teken van het VIN is de motorcode. Deze code identificeert de motor van de auto, de specificaties en de reserveonderdelen. Zie “Motorspecificaties” onder *Capaciteit en specificaties* ⇨ *328* voor de motorcode van de auto.

Identificatielabel vervangingsonderdelen

Op dit label, onder de vloerbekleding in de achterklep/kofferruimte aan de passagierszijde, staat de volgende informatie:

- Voertuigidentificatienummer (VIN).
- Modelaanduiding.
- Lakinformatie.
- Productie-opties en speciale uitrusting.

Verwijder dit label niet uit de auto.

Voertuigdata

Capaciteit en specificaties

De volgende approximatieve hoeveelheden staan aangegeven in metrische en Engelse eenheden.

Zie *Aanbevolen vloeistoffen en smeermiddelen* ⇨ *323*.

Toepassing	Hoeveelheden	
	Metrisch	Engels
Koelmiddel airco	Voor het bij te vullen type aircokoelmiddel en de te hanteren hoeveelheid kijkt u op het koelmiddellabel onder de motorkap. Raadpleeg uw dealer voor meer informatie.	
Koelsysteem	11,2 l	11,8 qt
Intercoolersysteem (LT4)	4,3 l	4,5 qt
Motorolie met filter		
6,2 l LT1-motor met Z51 en Grand Sport	9,3 l	9,8 qt
6.2L LT4	9,3 l	9,8 qt
Brandstoftank	70,4 l	18,6 gal
Koppel wielmoer	140 N•m	100 lb ft
Alle hoeveelheden zijn approximatief. Vul bij tot het approximatieve niveau, zoals aanbevolen in deze handleiding. Vloeistofpeil na bijvullen opnieuw controleren		

Motorspecificaties

Motor	VIN-code	Transmissie	Elektrodenafstand	Ontstekingsvolgorde
6.2L V8 LT1	7	Automatisch	0,950–1,100 mm (0,037–0,043 in)	1-8-7-2-6-5-4-3
6.2L V8 LT4	6	Automatisch Handgeschakeld	0,725–0,875 mm (0,029–0,034 in)	1-8-7-2-6-5-4-3

Motorgegevens

Motor	Pk	Koppel	Cilinderinhoud	Compressieverhouding
6.2L V8 LT1	343 kW (460 pk) bij 6000 min^{-1}	630 N•m (465 lb ft) bij 4600 min^{-1}	6,2 l	11,5:1
6.2L V8 LT4	485 kW (650 pk) bij 6400 min^{-1}	881 N•m (650 lb ft) bij 3600 min^{-1}	6,2 l	10,0:1

Brandstofverbruiks- en emissiegegevens

	Stadsrit	Buitenweg	Combinatierit
Coupé met LT1 en handgeschakelde versnellingsbak			
Kooldioxide (g/km)	447	182	279
Brandstofverbruik (l/100 km)	19,6	8,0	12,2

	Stadsrit	Buitenweg	Combinatierit
Coupé met LT1 en automatische versnellingsbak			
Kooldioxide (g/km)	445	189	284
Brandstofverbruik (l/100 km)	19,5	8,3	12,4
Cabriolet met LT1 en handgeschakelde versnellingsbak			
Kooldioxide (g/km)	444	187	282
Brandstofverbruik (l/100 km)	19,4	8,2	12,3
Cabriolet met LT1 en automatische versnellingsbak			
Kooldioxide (g/km)	440	189	282
Brandstofverbruik (l/100 km)	19,2	8,2	12,3
LT4 met handgeschakelde versnellingsbak			
Kooldioxide (g/km)	425	213	291
Brandstofverbruik (l/100 km)	18,6	9,3	12,7
LT4 met automatische versnellingsbak			
Kooldioxide (g/km)	505	217	322
Brandstofverbruik (l/100 km)	22,0	9,5	14,1

Traject van motoraan-drijfriem

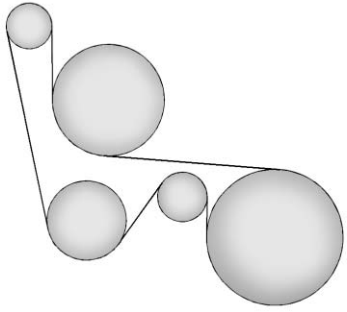

6.2L LT1-motor

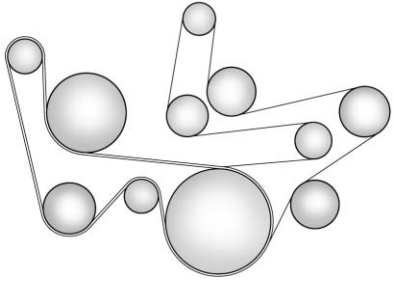

6.2L LT4-motor

Informatie voor de klant

Informatie voor de klant
Radiosignaalidentificatie (RFID) 332
Erkenning van Libcurl en Unzip 332
Verklaring van Conformiteit . . . 336

Registratie van voertuigdata en privacy
Autogegevens vastleggen en privacy 336
Infotainmentsysteem 337

Informatie voor de klant

Radiosignaalidentificatie (RFID)

RFID-technologie (Radio Frequency Identification) wordt in sommige voertuigen gebruikt voor functies zoals controle van de bandenspanning en startbeveiliging. Het wordt ook gebruikt in combinatie met gebruiksvriendelijke uitrustingen zoals afstandsbedieningszenders (RKE) voor portiervergrendeling en starten op afstand, en zenders in de cabine voor het openen van de garagepoort. RFID-technologie in Corvette-auto's gebruikt of registreert geen persoonlijke gegevens en maakt geen verbinding met andere Corvette-systemen die persoonlijke gegevens bevatten.

Erkenning van Libcurl en Unzip

OnStar - Erkenning van software

Bepaalde OnStar-componenten bevatten libcurl- en unzip-software en andere software van derden. Hierna volgen de mededelingen en gebruiksrechtovereenkomsten die gekoppeld zijn aan libcurl-, unzip- en andere software van derden, zie http://www.lg.com/global/support/opensource/index en https://www.onstar.com/us/en/support/getdocuments.html

De oorspronkelijke taal van de gebruiksrechtovereenkomsten is het Engels; de onderstaande vertaling wordt als referentie gegeven.

libcurl:

COPYRIGHT AND PERMISSION NOTICE

Copyright (c) 1996 - 2010, Daniel Stenberg, <daniel@haxx.se>.

All rights reserved.

Permission to use, copy, modify, and distribute this software for any purpose with or without fee is hereby granted, provided that the above copyright notice and this permission notice appear in all copies.

THE SOFTWARE IS PROVIDED “AS IS,” WITHOUT WARRANTY OF ANY KIND, EXPRESS OR IMPLIED, INCLUDING BUT NOT LIMITED TO THE WARRANTIES OF MERCHANTABILITY, FITNESS FOR A PARTICULAR PURPOSE AND NONINFRINGEMENT OF THIRD PARTY RIGHTS. IN NO EVENT SHALL THE AUTHORS OR COPYRIGHT HOLDERS BE LIABLE FOR ANY CLAIM, DAMAGES OR OTHER LIABILITY, WHETHER IN AN ACTION OF CONTRACT, TORT OR OTHERWISE, ARISING FROM, OUT OF OR IN CONNECTION WITH THE SOFTWARE OR THE USE OR OTHER DEALINGS IN THE SOFTWARE.

Except as contained in this notice, the name of a copyright holder shall not be used in advertising or otherwise to promote the sale, use or other dealings in this Software without prior written authorization of the copyright holder.

unzip:

This is version 2005-Feb-10 of the Info-ZIP copyright and license. The definitive version of this document should be available at ftp://ftp.info-zip.org/pub/infozip/license.html indefinitely.

Copyright (c) 1990-2005 Info-ZIP. All rights reserved.

For the purposes of this copyright and license, “Info-ZIP” is defined as the following set of individuals:

Mark Adler, John Bush, Karl Davis, Harald Denker, Jean-Michel Dubois, Jean-loup Gailly, Hunter Goatley, Ed Gordon, Ian Gorman, Chris Herborth, Dirk Haase, Greg Hartwig, Robert Heath, Jonathan Hudson, Paul Kienitz, David Kirschbaum, Johnny Lee, Onno van der Linden, Igor Mandrichenko, Steve P. Miller, Sergio Monesi, Keith Owens, George Petrov, Greg Roelofs, Kai Uwe Rommel, Steve Salisbury, Dave Smith, Steven M. Schweda, Christian Spieler, Cosmin Truta, Antoine Verheijen, Paul von Behren, Rich Wales, Mike White.

This software is provided “as is,” without warranty of any kind, express or implied. In no event shall Info-ZIP or its contributors be held liable for any direct, indirect, incidental, special or consequential damages arising out of the use of or inability to use this software.

Permission is granted to anyone to use this software for any purpose, including commercial applications, and to alter it and redistribute it freely, subject to the following restrictions:

1. Redistributions of source code must retain the above copyright notice, definition, disclaimer, and this list of conditions.
2. Redistributions in binary form (compiled executables) must reproduce the above copyright notice, definition, disclaimer, and this list of conditions in documentation and/or other materials provided with the

distribution. The sole exception to this condition is redistribution of a standard UnZipSFX binary (including SFXWiz) as part of a self-extracting archive; that is permitted without inclusion of this license, as long as the normal SFX banner has not been removed from the binary or disabled.

3. Altered versions–including, but not limited to, ports to new operating systems, existing ports with new graphical interfaces, and dynamic, shared, or static library versions–must be plainly marked as such and must not be misrepresented as being the original source. Such altered versions also must not be misrepresented as being Info-ZIP releases–including, but not limited to, labeling of the altered versions with the names “Info-ZIP” (or any variation thereof, including, but not limited to, different capitalizations), “Pocket UnZip,” “WiZ” or “MacZip” without the explicit permission of Info-ZIP. Such altered versions are further prohibited from misrepresentative use of the Zip-Bugs or Info-ZIP e-mail addresses or of the Info-ZIP URL(s).
4. Info-ZIP retains the right to use the names “Info-ZIP,” “Zip,” “UnZip,” “UnZipSFX,” “WiZ,” “Pocket UnZip,” “Pocket Zip,” and “MacZip” for its own source and binary releases.

libcurl:

AUTEURSRECHT EN TOESTEMMING

Copyright (c) 1996 - 2010, Daniel Stenberg, <daniel@haxx.se>.

Alle rechten voorbehouden.

Hierbij wordt toestemming verleend om deze software voor enig doel, al dan niet tegen een vergoeding, te gebruiken, te wijzigen en te distribueren, op voorwaarde dat bovenstaande vermelding van het auteursrecht in alle exemplaren is opgenomen.

DE SOFTWARE WORDT "AS IS" VERSTREKT, ZONDER ENIGE VORM VAN GARANTIE, EXPLICIET OF IMPLICIET, INCLUSIEF MAAR NIET BEPERKT TOT DE GARANTIES OP VERKOOPBAARHEID, GESCHIKTHEID VOOR EEN BEPAALD DOEL EN HET NIET SCHENDEN VAN DE RECHTEN VAN DERDEN. DE AUTEURS OF AUTEURSRECHTHOUDERS ZULLEN IN GEEN GEVAL AANSPRAKELIJK WORDEN GESTELD VOOR ENIGE CLAIM, SCHADE OF ANDERE AANSPRAKELIJKHEID, OF DIT NU VANWEGE EEN CONTRACT, ONRECHT OF ANDERE REDEN IS, VOORTKOMEND UIT OF VERBAND HOUDEND MET DE SOFTWARE, HET GEBRUIK ERVAN OF ANDERE HANDELINGEN IN DE SOFTWARE.

Behalve zoals vastgesteld in deze voorwaarden zal de naam van een auteursrechthebbende niet in advertenties of op andere manieren worden gebruikt om de verkoop, het gebruik of andere handelingen in deze Software te bevorderen, zonder voorafgaande schriftelijke toestemming van de copyrighthouder.

unzip:

Dit is versie 2005-Feb-10 van de Info-ZIP copyright- en licentievoorwaarden. De definitieve versie van dit document treft u voor onbepaalde tijd aan op ftp://ftp.info-zip.org/pub/infozip/license.html

Copyright (c) 1990-2005 Info-ZIP. Alle rechten voorbehouden.

Voor de toepassing van deze copyright- en licentievoorwaarden wordt "Info-ZIP" gedefinieerd als de volgende groep individuen:

Mark Adler, John Bush, Karl Davis, Harald Denker, Jean-Michel Dubois, Jean-loup Gailly, Hunter Goatley, Ed Gordon, Ian Gorman, Chris Herborth, Dirk Haase, Greg Hartwig, Robert Heath, Jonathan Hudson, Paul Kienitz, David Kirschbaum, Johnny Lee, Onno van der Linden, Igor Mandrichenko, Steve P. Miller, Sergio Monesi, Keith Owens, George Petrov, Greg Roelofs, Kai Uwe Rommel, Steve Salisbury, Dave Smith, Steven M. Schweda, Christian Spieler, Cosmin Truta, Antoine Verheijen, Paul von Behren, Rich Wales, Mike White

Deze software wordt "as is" verstrekt, zonder enige vorm van garantie, uitdrukkelijk of impliciet. Info-ZIP en zijn medewerkers zullen in geen geval aansprakelijk worden gesteld voor enige directe, indirecte, incidentele of speciale schade of gevolgschade, voortkomend uit het gebruik van deze software of het niet in staat zijn om deze software te gebruiken.

Aan iedereen wordt toestemming verleend om deze software voor enig doel te gebruiken, inclusief commerciële toepassingen, en om het te wijzigen en gratis te distribueren, behoudens de volgende beperkingen:

1. Bij verspreiding van de broncode moeten bovenstaande copyrightverklaring, definitie, disclaimer en deze lijst met voorwaarden steeds worden opgenomen.
2. Bij herdistributie in binaire vorm (gecompileerde uitvoerbare bestanden) moet de bovenstaande copyrightverklaring, definitie, disclaimer en deze lijst met voorwaarden worden opgenomen in de documentatie en/of in andere materialen die worden meegeleverd. De enige uitzondering op deze voorwaarde is herdistributie van een standaard binair bestand UnZipSFX (inclusief SFXWiz), als onderdeel van een zelfuitpakkend archiefbestand; dit is toegestaan zonder opname van deze licentie, op voorwaarde dat de normale SFX-banner niet uit het binaire bestand is verwijderd of dat deze uitgeschakeld.
3. Gewijzigde versies, met inbegrip van maar niet beperkt tot poorten naar nieuwe besturingssystemen, bestaande poorten met nieuwe grafische interfaces en dynamische, gedeelde of statische versies van bibliotheken, moeten duidelijk als zodanig herkenbaar zijn en mogen niet verkeerd worden geïnterpreteerd als zijnde de originele bron. Dergelijke gewijzigde versies mogen niet verkeerd

worden geïnterpreteerd als informatie-ZIP-versies, met inbegrip van maar niet beperkt tot het labelen van de gewijzigde versie met de naam "info-ZIP" (of een variant daarvan, inclusief maar niet beperkt tot verschillende uitvoeringen van de hoofdletters en kleine letters), "Pocket UnZip", "WiZ" of "MacZip", zonder de uitdrukkelijke toestemming van Info-ZIP. In dergelijke gewijzigde versies is het daarnaast verboden om een onjuiste voorstelling van zaken te geven als gevolg van het gebruik van de e-mailadressen van Zip-Bugs of Info-ZIP of de URL('s) van Info-ZIP.

4. Info-ZIP behoudt het recht om de namen “Info-ZIP,” “Zip,” “UnZip,” “UnZipSFX,” “WiZ,” “Pocket UnZip,” “Pocket Zip” en “MacZip” te gebruiken voor zijn eigen bronversies en binaire versies.

Verklaring van Conformiteit

Zendsystemen

Dit voertuig is uitgerust met systemen voor het zenden en/of ontvangen van radiogolven overeenkomstig Richtlijn 1999/5/EC of 2014/53/EU. Deze systemen voldoen aan de essentiële vereisten en andere relevante bepalingen in de Richtlijn 1999/5/EC of 2014/53/EU. Kopieën van de originele Verklaringen van Conformiteit zijn te verkrijgen op onze website.

Registratie van voertuigdata en privacy

Autogegevens vastleggen en privacy

Event Data Recorders (EDR)

Gegevensopslagmodules in de auto.

Veel elektronische componenten in uw auto bevatten gegevensopslagmodules, die technische gegevens over de voertuigtoestand, voorvallen en fouten tijdelijk of permanent opslaan. Deze technische informatie legt over het algemeen de toestand van onderdelen, modules, systemen of de omgeving vast:

- Bedrijfsomstandigheden van systeemcomponenten (bijv. vulniveaus).
- Statusberichten over de auto en zijn afzonderlijke onderdelen (bijv. aantal wielomwentelingen/toerental, vertraging, dwarsversnelling).

- Storingen en gebreken van belangrijke systeemcomponenten.
- Voertuigreacties in bepaalde rijomstandigheden (bijv. activering van een airbag, activering van de stabiliteitsregeling).
- Omgevingsomstandigheden (bijv. de temperatuur).

Deze data zijn puur technisch en helpen bij het herkennen en corrigeren van fouten, maar ook bij het optimaliseren van de voertuigfuncties.

Uit deze data kunnen geen bewegingsprofielen worden gegenereerd, die aangeven waar de auto heeft gereden.

Bij werkzaamheden aan de auto (bijv. reparaties, onderhoudsbeurten, garantiezaken, kwaliteitscontroles) kunnen medewerkers van het servicenetwerk (incl. de fabrikant) deze technische informatie in de Event Data Recorders (EDR's) uitlezen aan de hand van speciale diagnose-apparatuur. U zult zo nodig aanvullende informatie van deze dealers ontvangen. Nadat een fout is verholpen, worden de data in de storingsgeheugenmodule gewist dan wel permanent overschreven.

Bij het gebruik van de auto kunnen situaties optreden waarin deze technische gegevens, gekoppeld aan andere informatie (ongevalsrapport, schade aan de auto, getuigenverklaringen etc.), in verband gebracht kunnen worden met een bepaalde persoon - eventueel met hulp van een expert.

Wanneer u een abonnement hebt op aanvullende functies (bijv. voertuiglokalisatie in noodgevallen), kan de auto bepaalde voertuiggegevens op afstand versturen.

Infotainmentsysteem

Als de auto is voorzien van een navigatiesysteem als onderdeel van het infotainmentsysteem, kunnen bij gebruik van dit systeem bestemmingen, adressen, telefoonnummers en andere ritgegevens worden opgeslagen. Zie de handleiding van het infotainmentsysteem voor informatie over opgeslagen gegevens en voor instructies voor wissen.

OnStar

OnStar Overzicht

Overzicht OnStar 338

OnStar Overzicht

Overzicht OnStar

OnStar® systeem

OnStar is een persoonlijke connectiviteits- en servicehulp met een geïntegreerde Wi-Fi hotspot. De OnStar-service is 24 uur per dag, 7 dagen per week beschikbaar.

Opmerking: OnStar is niet op alle markten verkrijgbaar. Neem contact op met uw dealer voor meer informatie.

Opmerking: Om OnStar beschikbaar en bedrijfsgereed te kunnen laten zijn, hebt u een geldig OnStar-abonnement, een werkend elektrisch systeem van de auto, mobiele service en een GPS-satellietverbinding nodig.

U activeert de OnStar-services en stelt een account in door op On te drukken en met een adviseur te spreken.

Afhankelijk van de uitrusting in de auto, zijn de volgende services beschikbaar:

- Noodhulpdiensten en ondersteuning bij pech onderweg
- Wi-Fi Hotspot
- Smartphone-app
- Afstandsbediening, bijv. locatie van de auto, inschakeling van claxon en lichten, aansturing van centrale vergrendeling
- Hulp bij gestolen voertuig
- Boorddiagnose
- Bestemming downloaden

Opmerking: De OnStar module van de auto wordt na tien dagen zonder ontstekingscyclus uitgeschakeld. Na het inschakelen van de ontsteking werken de functies waarbij een gegevensverbinding nodig is weer.

OnStar knoppen

Privacyknop

Houd ingedrukt tot u een audiobericht hoort om het doorgeven van de voertuiglocatie te activeren of deactiveren.

Druk op om een oproep met een adviseur te beantwoorden of beëindigen.

Druk op om de Wi-Fi-instellingen te openen.

Serviceknop

Druk op om contact met een adviseur te leggen.

SOS knop

Druk op SOS om een noodoproep te plaatsen naar een speciaal opgeleide adviseur.

Status-LED

- Drie gekleurde pictogrammen: Het systeem is ingeschakeld en actief.
- Geen pictogrammen: De auto is in beweging of het OnStar-abonnement is niet actief.
- Knippert: De knop is ingedrukt.
- Blijft branden: Oproep actief.
- !: er is een probleem.

Het pictogram knippert kortstondig wanneer de gebruiker de functie Privacy-instellingen uitschakelt. Het pictogram knippert op dezelfde manier telkens als het contact wordt ingeschakeld terwijl deze functie niet actief is.

OnStar-services

Algemene services

Druk als u informatie nodig hebt over bijv.openingstijden, markante punten en bestemmingen of als u hulp, bijv. bij pech onderweg, een lekke band of een lege brandstoftank, nodig hebt op om contact met een adviseur te leggen.

Noodhulpdiensten

Druk in een noodsituatie op SOS om met een adviseur te spreken. De adviseur neemt vervolgens contact op met de (nood)hulpdiensten en stuurt ze naar uw locatie.

Bij een ongeval waarbij de airbags of gordelspanners zijn geactiveerd, wordt er een automatische noodhulpoproep geplaatst. De adviseur wordt onmiddellijk met uw auto verbonden en gaat na of er hulp nodig is.

Wi-Fi Hotspot

De Wi-Fi hotspot van de auto levert internetconnectiviteit met een maximale snelheid van 4G/LTE.

De functionaliteit voor Wi-Fi hotspots is niet voor alle markten verkrijgbaar.

Er kunnen maximaal zeven toestellen worden aangesloten.

Een mobiel toestel met de Wi-Fi hotspot verbinden:

1. Druk op en selecteer vervolgens de Wi-Fi-instellingen in het Info-Display. De getoonde instellingen zijn onder andere de naam van de Wi-Fi Hotspot (SSID), het wachtwoord en, mits aanwezig, het verbindingstype.

2. Start een Wi-Fi-netwerkzoekopdracht via uw mobiele apparaat.
3. Selecteer de hotspot van uw auto (SSID) wanneer deze wordt aangegeven.
4. Voer uw wachtwoord in, wanneer u daarom wordt gevraagd.

Opmerking: Druk op Ⓞⓝ en spreek met een adviseur of log in bij uw account als u de SSID of het wachtwoord wilt wijzigen.

U kunt de functie Wi-Fi hotspot uitschakelen door op Ⓞⓝ te drukken en een adviseur te spreken.

Smartphone-app

Met de smartphone-app kunt u sommige boordfuncties op afstand bedienen:

- Auto vergrendelen of ontgrendelen.
- Claxonneren of lichten laten knipperen.
- Brandstofpeil, resterende levensduur motorolie, mits aanwezig, en bandenspanning (alleen met het bandenspanningscontrolesysteem) controleren.
- Navigatiebestemming naar het apparaat sturen als er een ingebouwd navigatiesysteem is.
- Auto op een map lokaliseren.
- Wi-Fi-instellingen beheren.

Download voor het bedienen van deze functie de app vanuit Apple's App Store of Google Play Store.

Afstandsbediening

U kunt, indien gewenst, iedere willekeurige telefoon gebruiken om een adviseur te bellen. Deze kan dan vanaf zijn locatie specifieke boordfuncties aansturen. U vindt het betreffende OnStar-telefoonnummer op de landspecifieke website.

De volgende functies zijn beschikbaar:

- Portieren vergrendelen of ontgrendelen.
- Informatie over de voertuiglocatie doorgeven.
- Claxonneren of lichten laten knipperen.

Hulp bij gestolen voertuig

Als de auto is gestolen, geeft u de diefstal aan bij de autoriteiten en vraagt u hulp van de OnStar service 'Hulp bij gestolen voertuig'. Neem telefonisch contact op met een adviseur. U vindt het betreffende OnStar-telefoonnummer op de landspecifieke website.

OnStar kan u ondersteunen bij het zoeken naar en bergen van de auto.

Diefstalalarm

Als het diefstalalarmsysteem is geactiveerd, wordt er een bericht naar OnStar gestuurd. U ontvangt hierover een sms of e-mail.

Startblokkering

OnStar kan met externe signalen voorkomen dat de auto kan worden gestart wanneer het contact is afgezet.

Diagnose op aanvraag

U kunt te allen tijde, bijvoorbeeld als de auto een autobericht laat zien, op Ⓞⓝ drukken om contact op te nemen met een adviseur. U kunt hem vragen een realtime diagnose uit te voeren om de oorzaak van het probleem na te gaan. Afhankelijk van de resultaten biedt de adviseur meer ondersteuning.

Diagnoserapport

De auto stuurt automatisch diagnosegegevens naar OnStar. U en uw dealer ontvangen maandelijks per e-mail een rapport.

Opmerking: De dealermeldingsfunctie kan in uw account worden uitgeschakeld.

Het rapport bevat de status van de belangrijkste besturingssystemen van de auto, zoals de motor, transmissie, airbags, ABS en andere grote systemen. Ook bevat het informatie over mogelijke onderhoudspunten en de bandenspanning (alleen als er een bandenspanningscontrolesysteem is).

U kunt meer details opvragen door op de link in de e-mail te klikken en u bij uw account aan te melden.

Bestemming downloaden

Wanneer deze functie beschikbaar is, kan een gewenste bestemming rechtstreeks naar het navigatiesysteem worden gedownload.

Druk op Ⓞⓝ om een adviseur te bellen en beschrijf de bestemming of het markante punt.

De adviseur kan elk adres en elk markant punt opzoeken en dit naar het ingebouwde navigatiesysteem verzenden.

OnStar-instellingen

OnStar-PIN

U hebt een viercijferige PIN nodig voor toegang tot alle OnStar-services. U moet een eigen PIN invoeren wanneer u voor de eerste keer met een adviseur belt.

Druk op Ⓞⓝ om een adviseur te bellen en de PIN te veranderen.

Accountgegevens

Een OnStar-abonnee heeft een account, waar alle gegevens in zijn opgeslagen. Druk op Ⓞⓝ en spreek met een adviseur of log in bij uw account als u accountinformatie wilt veranderen.

Als de OnStar-service voor een andere auto moet worden gebruikt, druk dan op Ⓞⓝ en vraag of de account op de nieuwe auto kan worden overgedragen.

Opmerking: Informeer OnStar onmiddellijk over de wijzigingen als de auto wordt afgevoerd, verkocht of anderszins overgedragen en beëindig de OnStar-service voor deze auto.

Voertuiglocatie

De voertuiglocatie wordt aan OnStar doorgegeven wanneer er een service wordt verzocht of getriggerd. Een bericht op het Info-Display geeft door dat deze informatie is verzonden.

Als u het doorgeven van de voertuiglocatie wilt activeren of deactiveren, drukt u op tot u een audiobericht hoort.

Wanneer het verzenden van de locatie van de auto is uitgeschakeld, zal het pictogram kortstondig knipperen. Het pictogram knippert op dezelfde manier telkens als het contact wordt ingeschakeld terwijl deze functie niet actief is.

Opmerking: Als het verzenden van de voertuiglocatie wordt gedeactiveerd, zijn sommige diensten niet meer beschikbaar.

Opmerking: OnStar wordt in een noodsituatie altijd geïnformeerd over de voertuiglocatie.

Ga naar het document met het privacybeleid in uw account.

Software-updates

OnStar kan op afstand software-updates uitvoeren, zonder dat zij u daarover van tevoren inlichten of om uw toestemming vragen. Deze updates verbeteren of behouden de veiligheid en beveiliging of de werking van uw voertuig.

Deze updates kunnen betrekking hebben op privacykwesties. Ga naar het document met het privacybeleid in uw account.

Index

A

Aanbevolen vloeistoffen en smeermiddelen 323
Aanbrengen van de kindervei-ligheidssystemen 89
Aandrijfas achter 265
Aandrijfriem hulpaggregaten, motor 331
Aanjagermotorrelais vervangen - HVAC 125
Aansluitingen
Elektrisch 105
Aanwijzers, richting 153
Accessoires en modificaties 232
Accu 260
Berichten laadspanning 132
Besparing accu rijver-lichting 155
Hulpstartkabels gebruiken 303
Spaarfunctie 155
Achteraf gemonteerde elektrische apparatuur 229
Achterklep 38
Achteruitkijkcamera (RVC) 223
Active Rev Match 207
Afdekking
Bagage 100
Afdichting vervangen 236
Afstands
Bedieningssysteem (RKE) 27
Afstandsbedieningssysteem (RKE) 27
Afstellingen
Lendensteun, voorstoelen 60
Airbag
Systeemcontrole 72
Achteraf apparatuur in de auto monteren 82
Bedrijfsgereed - lampje 116
Onderhoud aan auto’s met airbags 81
Statusindicator passagiers 116
Airbagsysteem
5L40-E 83
Hoe werkt een airbag-systeem? 75
Passagiersensorsysteem 77
Waar zijn de airbags geplaatst? 73
Waardoor blaast de airbag zich op? 75
Wanneer behoort een airbag zich op te blazen? 74
Wat ziet u nadat een airbag is opgeblazen? 76
Airbagsysteem vervangen 83

Airco 163
Alarm
Autobeveiliging 40
Alarmknipperlichten 153
Algemene informatie
Service en onderhoud 319
Slepen 229
Verzorging van de auto 232
Algemene omschrijving versnellingsbak
Automatisch(e) 200
Berichten 141
Vloeistof, automatisch 247
Vloeistof, handgeschakelde bak 247
Antiblokkeersysteem (ABS) 208
Waarschuwingslampje 121
Antidiefstal
Vergrendelingssysteem 42
Antidiefstalsystemen 42
Startblokkering 42
As, achter 265
Auto
Alarmsysteem 40
Beladingslimiet 187
Berichten 131
Berichten snelheid 141
Beschrijving 142
Auto (Vervolg)
Beveiliging 40
Controle over 171
Herinneringsberichten 141
Identificatienummer (VIN) 327
Slepen 306
Starten op afstand 32
Auto omhoog brengen, banden 233
Auto op afstand starten 32
Auto starten, op afstand 32
Automatisch(e)
Automatische transmissie 200
Deurvergrendeling 37
Dimmende spiegels 44
Koplampsysteem 152
Vloeistof 247
Automatische transmissie
Functiecontrole schakelblokkeringregeling 266
Handgeschakelde modus 202
Automatische versnellingsbak - 4L60-E 171
Schakelen naar 196
Schakelen uit 197
Automatische versnellingsbak - 4T80-E
Oververhitting 255
Automatische versnellingsbak - 4T80-E (Vervolg)
Aandrijfriem hulpaggregaten 331
Aansluitingen 105
Berichten 135
Berichten vermogen 135
Deurvergrendeling 36
Functie, accu 155
Koelsysteem 250, 251
Koelsysteemberichten 134
Koelvloeistof 252
Koelvloeistoftemperatuurmeter 115
Lampje motor controleren en spoedig onderhouden 117
Lampje oliedruk 123
Levensduursysteem 246
Lopend in parkeerstand 200
Luchtreiniger/filter 248
Overzicht compartiment 237
Retained Accessory (RAP) . . . 196
Ruiten 45
Spiegels 44
Starten 194
Stoelhoogteverstelling 59
Uitlaat 199

Automatische versnellingsbak - 4T80-E (Vervolg)
Waarschuwingslampje koelvloeistoftemperatuur 122

B

Babies en jonge kinderen, veiligheidssystemen 85
Bagage
Afdekking 100
Bevestigingsbanden 101
Bagagenet 101
Banden 277
Controle 287
Auto omhoog brengen 233
Bandenreparatieset met compressor 295
Bandenreparatieset met compressor, opbergen 303
Bandenspanningbewakingssysteem 284
Berichten 140
Bij een lekke band 294
Laag profiel 280
Met noodloopeigenschappen 279
Nieuwe banden aanschaffen 289
Racebanden 280
Banden (Vervolg)
Rotatie 287
Sneeuwkettingen 294
Spanning 282, 283
Spanningslampje 123
Verschillende maten 291
Wanneer is het tijd voor nieuwe banden 288
Werking bandenspanningscontrole 285
Wielen uitlijnen en balanceren 292
Wielen vervangen 292
Winter 278
Banden met laag profiel 280
Banden met noodloopeigenschappen 279
Bekerhouders 98
Bekledingspaneel vervangen ... 108
Opbergvak 97
Bericht Headlamps Suggested ingeschakeld bij daglicht - verlichtingssystemen
Automatisch(e) 152
Dagrijlicht 151
Gasontladingskoplampen (HID) 268
Gloeilamp vervangen 268
Bericht Headlamps Suggested ingeschakeld bij daglicht - verlichtingssystemen (Vervolg)
Herinnering lampen aan 125
Lampje grootlicht aan 124
Lichtsignaal 151
Meedraaiende 268
Sproeier 104
Wisselaar grootlicht/dimlicht 151
Berichten
Automatische transmissie 141
Mechanisch systeem van de motor - 2.6L en 3.2L 135
Accuspanning en laden 132
Airbagsysteem 139
Band 140
Beveiliging 139
Brandstofsysteem 136
Cabrioletkap 132
Kompas 132
Lamp 136
Motorkoelsysteem 134
Motorvermogen 135
Portier-open 134
Remsysteem 132
Rijregelsysteem 136
Rijsnelheid 141

Berichten (Vervolg)
Ruit 142
Service voertuig 139
Sleutel en slot 136
Sproeiervloeistof 142
Voertuig 131
Voertuig starten 140
Voertuigherinnering 141
Berichten bij start voertuig 140
Berichten lamp
aan, herinnering 125
Bediening buitenverlichting . . . 150
Berichten 136
Besparing accu rijverlichting 155
Dagrijlicht 151
Interieur 154
Kentekenplaat 269
Lees 154
Mistachter 154
Multifunctione(e)le controle 117
Waarschuwingszoemer buitenverlichting 150
Berichten sleutel en slot 136
Berichten sproeiervloeistof 257
Berichten 142
Besparing accu rijverlichting 155
Beveiliging
Alarmsysteem 40
Berichten 139
Lamp 124
Voertuig 40
Bewakingssysteem, bandenspanning 284
Binnenspiegel
Automatisch dimmende 45
Binnenspiegels 45
Blad vervangen, wisser 267
Bolle spiegels 43
Brandstof 225
Additieven 226
Een jerrycan voor brandstof vullen 228
Meter 114
Regelmodule 198
Systeemberichten 136
Tanken 226
Waarschuwingslampje laag brandstofpeil 124
Zuinig rijden 25
Brandstofregelmodule® 198

C

Cabrioletkap 51
Berichten 132
Claxon 103
Composietmaterialen 191
Compressorset, bandenreparatie 295
Conformiteit
Verklaring van 336
Contactslotstanden 192
Controle
Motorstoringslampje 117
Controle over
Tractieregeling en elektronische stabiliteitsregeling 212
Controle over de auto 171
Controle startschakelaar 266
Controle veiligheidssysteem 70
Controlelampje cruise control brandt continu 220
Berichten 134
Lamp 125
Controlelampje service elektrische handrem 120
Controleverlies 172
Correct dragen van veiligheidsgordels 67

D
Dagrijlicht 151
Dagteller 113
Dakpaneel 48
Dashboard
Berichten portier-open 134
Elektronische vergrendeling 36
Lampje, open 125
Sloten 34
Vergrendelvertraging 36
Dashboard, meters en middenconsole 128
Datacollectie
Infotainmentsysteem 337
Datarecorder
Performance (Prestaties) 156
De motor starten 194
Defensief rijden 170
Diefstalalarm
Airbag bedrijfsgereed 116
Bandenspanning 123
Beveiliging 124
Cruisecontrol 125
Elektrische handrem 120
Gordelverklikkers 115
Grootlicht aan 124
Laadsysteem 117
Laag brandstofpeil 124
Diefstalalarm (Vervolg)
Lichtsignaal 151
Mistlamp, achter 124
Motoroliedruk 123
Portier-open 125
Service elektrische handrem 120
Tractie uit 121
Waarschuwing 121
Waarschuwing koelvloeistoftemperatuur 122
Waarschuwing remsysteem 119
Wisselaar grootlicht/dimlicht 151
Differentieel, sper- 220
Documenten
Onderhoud 326
Driepuntsgordel 68
Dubbele automatisch geregelde airconditioning 163

E
Elektrisch systeem
Diagnose 270
Overbelasting 270
Zekeringenkast in bagageruimte 274
Elektrisch systeem (Vervolg)
Zekeringenkast in motorruimte 271
Elektrische apparatuur, achteraf gemonteerd 229
Elektrische handrem 209
Elektrische handrem, lampje 120
Erkenning
Libcurl en Unzip 332
Erkenning van Libcurl en Unzip 332

F
Filter,
Luchtfilter motor 248
Functiecontrole schakelblokkeringregeling, automatische transmissie 266

G
Gebruik van deze handleiding 2
Geheugenfuncties 13
Gepland onderhoud 319
Gevaar, Waarschuwing en Voorzichtig 2
Gloeilamp vervangen 270
Gasontladingskoplampen (HID) 268
Kentekenplaatverlichting 269

Gloeilamp vervangen (Vervolg)
Koplamp richten 268
Koplampen 268
Gordel 65
Correct dragen van veiligheidsgordels 67
Driepuntsgordel 68
Gebruik tijdens de zwangerschap 70
Verklikkers 115
Vervangen na een ongeval 71
Verzorgen 71
Grendelpallen rugleuning 63
Grendelpallen, rugleuning 63
Groep, instrumenten 108

H

Handgeschakelde modus 202
Handgeschakelde versnellingsbak 205
Vloeistof 247
Handschoenenkastje 97
Hellingrem 211
Hoofdsteunen 59
Hulpaggregaten, motoraandrijfriem 331
Hulpstartkabels gebruiken 303
HVAC 163
Hydraulische koppeling 247

I

Infotainment 156
Infotainmentsysteem 337
Inklapbare spiegels 44
Inleiding 2
Inrijden, nieuwe auto 191
Instapverlichting 155
Instrumentenpaneel, meters en console 113
Dag 113
Interieurverlichting 154
ISOFIX-kinderzitjes 93

K

Kantelende spiegels tijdens achteruit 44
Kenmerken
Geheugen 13
Kettingen, wiel 294
Kinderveiligheid
Babies en jonge kinderen 85
ISOFIX 93
Oudere kinderen 84
Systemen 88
Vastmaken 93
Kleppen 47
Klimaatregelsystemen
Dubbele automatisch 163
Klok 105
Knipperlichten, waarschuwing 153
Koelen 163
Koelmiddel
Diagnose 252
Motortemperatuurmeter 115
Waarschuwingslampje motortemperatuur 122
Koelsysteem 250, 251
Berichten motor 134
Kompas
Berichten 132
Koolmonoxide
Achterklep 38
Motoruitlaat 199
Rijden in de winter 185
Koppeling, hydraulisch 247

L

Laadruimte
Achter 98
Laadruimte achter 98
Lampen
Instap 155
LED 269
Uitstap 155
Waarschuwingsknipperlichten 154

Lampje
Elektronische stabiliteits-
controle (ESC), uit 122
Schakelen 121
Lampje Elektronische stabili-
teitscontrole (ESC) uit 122
Lampje grootlicht aan 124
Lampje laadsysteem 117
Lampje mistachterlicht 124
LED-verlichting 269
Leeslampen 154
Lekke band 294
Lendensteunverstelling 60
Voorstoelen 60
Lichtschakelaars 150
Lichtsignaal 151
Lopende motor in parkeer-
stand 200
Luchtfilter, interieur 167
Luchtreiniger/filter, motor 248
Luchtroosters 167

M

Matching
Active Rev 207
Meters
Brandstof 114
Dagteller 113
Kilometerteller 113
Meters (Vervolg)
Koelvloeistoftemperatuur 115
Snelheidsmeter 113
Toerenteller 114
Waarschuwingslampjes en
controlelampjes 107
Mistachterlampen 154
Mistlamp vervangen - voor - verlich-
tingssystemen
Achter 154
Modus 214
Bestuurdersregeling 214
Multifunctioneel controle-
lampje 117

N

Neerklapbare rugleuningen 60
Net
Bagage 101
Net, bagage 101
Nieuwe auto inrijden 191
Nieuwe banden aanschaffen 289

O

Olie
Berichten 135
Diagnose 240
Levensduursysteem
motorolie 246
Olie (Vervolg)
Spanningslampje 123
Onderdelen van het veilig-
heidsgordelsysteem
vervangen na een ongeval 71
Onderhoud
Documenten 326
Onderhoud aan de airbag 81
Onderhouden 168
Accessoires en modificaties .. 232
Boordinformatie 139
Identificatielabel service-
onderdelen 327
Lampje motor spoedig 117
Onderhoud, algemene
informatie 319
Onderhoudsdocumenten 326
Zelf aan de slag 235
Onderhoudsschema
Aanbevolen vloeistoffen en
smeermiddelen 323
Gepland onderhoud 319
Ondersteuningssystemen bij
parkeren en achteruitrijden 223
Ongeconcentreerd rijden 170
OnStar® Overzicht 338

Opbergen
Instrumentenpaneel, meters en console 97
Bagageafdekking 100
Bagagenet 101
Handschoenenkastje 97
Middenconsole 99
Opbergen bandenreparatieset met compressor 303
Opbergvak middenconsole 99
Opbergvakken 97
Opbergruimte 97
Opgelet, gevaar en waarschuwing 2
Oudere kinderen, kinderveiligheidssystemen 84
Oververhitting, motor 255

P

Paneel, dak 48
Parkeer 198
Controle rem- en P (park)-mechanisme 267
Op brandende materialen 198
Uitgebreid 199
Parkeerhulp 223
Parkeren of achteruitrijden Ondersteuningssystemen 223
Passagiersensorsysteem 77
Performance Data Recorder (PDR) 156
Personaliseren
Voertuig 142
Pollenfilter 167
Privacy
Registratie van voertuigdata 336

R

Racebanden 280
Radiofrequentie-identificatie (RFID) 332
Regeling bestuurdersmodus 214
Registratie van voertuigdata en privacy 336
Reinigen
Verzorging exterieur 307
Verzorging interieur 313
Rem 257
Antiblokkeer 208
Hulp 211
Parkeren, elektrisch 209
Systeemberichten 132
Vloeistof 258
waarschuwingslampje 119
Reparatieset, band 295
Reservelampen 270
Retained Accessory Power (RAP) 196
Richtingaanwijzers 153
Rij
Als de auto vastgeraakt is 186
Bergen onder offroad-omstandigheden 172
Controleverlies 172
Defensief 170
Nat wegdek 184
Sportief 217
Voertuigbeladingslimiet 187
Voor een lager brandstofverbruik 25
Wedstrijdrijden en gebruik op racecircuits 173
Wegen in heuvel-/bergachtige gebieden 184
Winter 185
Rijden met hoge snelheid 283
Rijregelsystemen
Berichten 136
Enhanced Traction System (ETS) 220
Rouleren, banden 287
Ruiten 45
Berichten 142
Elektrisch 45

S

Schakelen
- Naar parkeerstand 196
- Uit parkeerstand 197

Schakellampje 121

Sierlijst vervangen
- 1 vervangen 268
- Wis/was-installatie 103

Slepen
- Algemene informatie 229
- Recreatief voertuig 307
- Voertuig 306

Slepen recreatief voertuig 307

Sleutels 26

Sloten
- Portier 34
- Automatische deur 37
- Elektronische portier 36
- Lockout-beveiliging 37
- Vergrendelvertraging 36

Snelheidsmeter 113

Specificaties en inhouden 328

Sperdifferentieel 220

Spiegels
- Automatisch dimmen 44
- Automatisch dimmende binnenspiegel 45
- Bol 43

Spiegels (Vervolg)
- Elektrisch 44
- inklapbaar 44
- Kantelen tijdens achterruit 44
- Verwarmd 44

Spiegels, binnenspiegel 45

Spoiler, voorzijde 191

Sportieve rijmodus 217

Sproeier, koplampen 104

Startblokkering 42

Statusindicator passagiers-airbag 116

Stoelen
- Elektrische stoelhoogteverstelling, voor 59
- Geheugen 61
- Hoofdsteunen 59
- Lendensteunverstellen, voor 60
- Neerklapbare rugleuningen 60
- Verwarmde en geventileerde voor 64

Stoelen met geheugen 61

Sturen 171
- bedieningsschakelaars 103
- Wiel verstellen 103

Symbolen 3

Systeem
- Infotainment 156, 337

T

Terrein
- Berging 172

Tijd 105

Toerenteller 114

Tractie
- Sperdifferentieel 220
- Uit-lampje 121

Tractieregeling/Elektronische stabiliteitsregeling (ESC) 212

U

Uitgebreid parkeren 199

Uitstapverlichting 155

V

Vastgeraakte auto 186

Vastmaken van kinderveiligheidssystemen 93

Veiligheidssystemen
- Aanbrengen 89

Ventilatie, lucht 167

Vergrendelingssystemen, antidiefstal 42

Vergrendelvertraging 36

Verklaring van Conformiteit 336

Vervangingsonderdelen
- Airbags 83
- Onderhoud 325

Verwarmde en geventileerde voorstoelen 64
Verwarmde spiegels 44
Verwarming 163
Verzorging
Exterieur 307
Interieur 313
Verzorging van de auto
Bandenspanning 282
Opbergen bandenreparatieset met compressor 303
Vloeistof
4T40-E/4T45-E 247
Remmen 258
Sproeier 257
Vloermatten 317
Voeding accessoires 196
Voorspoiler 191
Voorstoelen
Verwarmde en geventileerde . . . 64

W

Waarschuwing
Lampje remsysteem 119
Opgelet en gevaar 2
Waarschuwingen
Knipperlichten 153
Waarschuwingslampje laag brandstofpeil 124
Waarschuwingslampjes, meters en controlelampjes 107
Waarschuwingszoemer buitenverlichting 150
Wanneer is het tijd voor nieuwe banden 288
Wedstrijdrijden en gebruik op racecircuits 173
Wegdek
Rijden, nat 184
Wegen in heuvel-/bergachtige gebieden 184
Wegrijden op een helling 211
Wielen
1 vervangen 292
Uitlijnen en wielen balanceren 292
Verschillende maten 291
Winter
Rijden 185
Winterbanden 278
Wisserblad vervangen 267

Z

Zekeringen 270
Zekeringenkast in bagageruimte 274
Zekeringenkast in motorruimte 271
Zomerbanden 281
Zonnekleppen 47
Zwangerschap, gebruik van veiligheidsgordels 70